HORTON GROUP

ВАШ НАДЕЖНЫЙ ПОСТАВЩИК ИНЖЕНЕРНЫХ РЕШЕНИЙ ДЛЯ СТРОИТЕЛЬСТВА

каталог продукции

2023

СОДЕРЖАНИЕ

О КОМПАНИИ 8
ПРОДУКЦИЯ И УСЛУГИ 9
ДОКУМЕНТЫ НА ПРОДУКЦИЮ 9
Нормы погрузки ПЭ труб 10
ПОЛИМЕРНЫЕ ТРУБЫ 12
Трубы ПНД (ПЭ) водопроводные 12
Однослойные водопроводные трубы 12
Многослойные водопроводные трубы серии Мультипайп (или аналог) 13
Многослойные водопроводные трубы серии Мультиклин (или аналог) 13
Водопроводные Трубы с защитной оболочкой серии Протект (или аналог) 13
Водопроводные Трубы с защитной оболочкой серии Протект Детект (или аналог) 13
Трубы пнд (ПЭ) защитные (для прокладки кабеля) 14
Двуслойные гофрированные трубы для защиты кабеля серии электрокор (или аналог) 14
Двуслойные трубы для защиты кабеля серии Электропайп (или аналог) 15
Трехслойные трубы для защиты кабеля серии Электропайп (или аналог) 15
Полимерные кабельные колодцы и каналы 15
Полиэтиленовые кабельные колодцы ККСП-PRO или аналог 15
Система модулей доступа полимерных сборных (МДПС) 16
Полимерные каналы мультипорт или аналог 17
Камера соединения оптических кабелей ТС900/700/450 или аналог 17
Трубы ПНД (ПЭ) для газораспределения 17
Однослойные трубы для газораспределения 18
Двуслойные трубы для газораспредления серии Мультипайп газ (или аналог) 18
Многослойные трубы для газораспределения серии Протект Детект (или аналог) 19
Трубы ПНД (ПЭ) для водоотведения 19
Системы спиральновитых трубопроводов Спиролайн 19
Система труб Pragma 22
Труба Pragma® с раструбом и уплотнительным кольцом 22
Дренажная труба Pragma® с раструбом 23
Двойной раструб Pragma® 24
Ремонтная муфта Pragma® 24
Переход трубы Pragma® на бетонный колодец 25
Отвод Pragma® 26
Тройник 45° Pragma® 27
Переход с трубы Pragma® на раструб трубы ПВХ 27
Переходное кольцо с раструба Pragma® на трубу ПВХ 28
Переход редукционный Pragma® 28
Заглушка Pragma® 29
Кольцо уплотнительное Pragma® 30
Напорные трубы PE-RT ТИП II 31
Трубы PE-RT II однослойные с маркировочными полосами 31
Трубы PE-RT II из с соэкструзионными слоями 31
Трубы PE-RT II с защитной оболочкой из термопластичногополимера 31
Соединительные детали для однойслоынйх труб PE-RT II 34
ЗАПОРНАЯ АРМАТУРА 39
Задвижки чугунные с обрезиненным клином 39
Задвижки чугунные ABRA 40
Задвижка с обрезиненным клином фланцевая чугунная мягкоуплотняющая PN16 DN40-600 со штурвалом 30ч39р ABRA 40
Задвижка с обрезиненным клином фланцевая чугунная мягкоуплотняющая PN10 DN40-600 со штурвалом, 30ч39р ABRA 41
Задвижка с обрезиненным клином фланцевая чугунная мягкоуплотняющая PN16 DN40-1000 с редуктором 30ч539р ABRA 42
Задвижка с обрезиненным клином фланцевая чугунная мягкоуплотняющая PN10 DN40-1000 с редуктором 30ч539р ABRA 43
Задвижка с обрезиненным клином фланцевая чугунная мягкоуплотняющая PN10/16 DN40-1000 с голым штоком 30ч939р ABRA 45
Задвижки чугунные DENDOR 47

Задвижка клиновая тип 47GV (фланцевая, с обрезиненным клином) Dendor 47
Задвижка клиновая под электропривод тип 47GVA (фланцевая, с обрезиненным клином) Dendor 49
Задвижки чугунные СИБЗта 51
Задвижка чугунная с обрезиненным клином 30ч39р Сибзта 51
Задвижки чугунные AVK 52
Задвижка чугунная с обрезиненным клином AVK 52
Задвижки чугунные Энекос 55
Задвижка клиновая ЭНЭКОС ПРОФ ДУ 50-400 55
Задвижки стальные 56
Стальные задвижки МЗТА 57
Задвижка стальная 30с41нж 57
Задвижка стальная 30с541нж МЗТА 59
Задвижка стальная с выдвижным шпинделем 30с941нж под электропривод МЗТА 60
Стальные задвижки СИБЗТА 63
Задвижка стальная 30с41нж 63
Задвижка стальная 30с541нж 64
Задвижка стальная 30с941нж 66
Затворы фланцевые и межфланцевые 67
Затворы чугунные фланцевые ABRA 67
Затвор дисковый фланцевый ABRA-BUV-FL DN50-1000 PN10 и PN16 с рукояткой и редуктором. GGG40 / GGG40 / EPDM = Серия 226. GGG40 / AISI316 / NBR = Серия 263. GGG40 / AISI316 / EPDM. Серия 266 67
Затворы чугунные межфланцевые ABRA 72
Затвор дисковый поворотный ABRA-BUV-VF DN32-600 PN16 (DN32-300 PN16/10) GG25 / GGG40 / EPDM межфланцевый с рукояткой. Серия 826 72
Затвор дисковый поворотный ABRA-BUV-VF DN32-600 PN16 (DN32-300 PN16/10) GG25 / GGG40 / EPDM межфланцевый с редуктором. Серия 826 74
Затвор дисковый поворотный ABRA-BUV-VF DN32-600 PN16 (DN32-300 PN16/10) GG25 / AISI316 / NBR межфланцевый с рукояткой. Серия 863. 75
Затвор дисковый поворотный ABRA-BUV-VF DN32-600 PN16 (DN32-300 PN16/10) GG25 / AISI316 / NBR межфланцевый с редуктором. Серия 863. 77
Затвор дисковый поворотный ABRA-BUV-VF DN32-600 PN16 (DN32-300 PN16/10) GG25 / AISI316 / EPDM межфланцевый с рукояткой. Серия 866. 78
Затвор дисковый поворотный ABRA-BUV-VF DN32-600 PN16 (DN32-300 PN16/10) GG25 / AISI316 / EPDM межфланцевый с редуктором. Серия 866. 80
Затвор дисковый поворотный ABRA-BUV-VF DN32-600 PN16 (DN32-300 PN16/10) GG25 / C958 / NBR- шток дуплексная SS2205 межфланцевый с рукояткой. Серия 843. 81
Затвор дисковый поворотный ABRA-BUV-VF DN32-600 PN16 (DN32-300 PN16/10) GG25 / C958 / NBR- шток дуплексная SS2205 межфланцевый с редуктором. Серия 843 84
Затвор дисковый поворотный межфланцевый с редуктором BUV-VF[xxx]. PN10 и PN16 DN700-1200 85
GGG40 / GGG40 / EPDM = Серия 826. 85
GGG40 / AISI316 / NBR = Серия 863. 85
GGG40 / AISI316 / EPDM = Серия 866. 85
GGG40 / C958 / NBR- шток дуплексная SS2205 = Серия 843 85
Затворы фланцевые Dendor 88
Затвор поворотный дисковый тип 021f (фланцевый, корпус чугун) 88
Затвор поворотный дисковый тип 023f (фланцевый, корпус чугун) 90
Затвор поворотный дисковый с тремя эксцентриситетами тип 027f (фланцевый, сталь) 91
Затвор поворотный дисковый для систем пожаротушения тип 021f (фланцевый, чугун) 93
Затворы межфланцевые Dendor 94
Затвор поворотный дисковый тип 015w (межфланцевый, корпус сталь) 94
Затвор поворотный дисковый тип 017w (межфланцевый, корпус сталь) 95
Затвор поворотный дисковый тип 017w (межфланцевый, корпус чугун) 97
Затвор поворотный дисковый для систем пожаротушения тип 017w (межфланцевый, чугун) 99
Затворы дисковые межфланцевые AVK 100
Со сменным уплотнением EPDM для питьевой воды, с голым штоком, DN25-1000 100
Со сменным уплотнением EPDM для высоких температур, с голым валом, DN25-1000 102
Со сменным уплотнением EPDM для питьевой воды, с электроприводом, DN25-900 103
Со сменным уплотнением EPDM для питьевой воды, с пневмоприводом одностороннего действия, DN25-900 105

Со сменным уплотнением EPDM для питьевой воды, с пневмоприводом двойного действия, DN25-900 106
Со сменным уплотнением EPDM для питьевой воды, с редуктором, DN25-900 107
Затворы дисковые фланцевые AVK 110
С интегрированным седлом, редуктор IP68, DN150-600 110
С интегрированным седлом, редуктор IP68, DN700-2800 112
С интегрированным седлом, редуктор IP67 с фланцем ISO, DN150-600 115
С интегрированным седлом, редуктор IP67 с фланцем ISO, DN700-2800 116
С седлом из нержавеющей стали, редуктор IP67, DN150-600 119
С седлом из нержавеющей стали, редуктор IP67, DN700-2400 120
С интегрированным седлом, редуктор IP67, DN700-2800 122
Затворы AVK для пожарного водоснабжения 125
Грувлок соединение по IPS, червячный редуктор с маховиком, индикатор положения 125
С несъемным уплотнением из NBR, диск из нержавеющей стали, DN50-300 126
Короткий, с несъемным уплотнением из NBR, диск из дуплексной стали, сертификат FM, DN50-300 128
Затворы межфланцевые Энекос 129
ЗАТВОР ДИСКОВЫЙ МЕЖФЛАНЦЕВЫЙ ТИПА ЗДМ ДУ ОТ 40 ДО 600 ММ, РУ 1,6 МПА 129
Затворы фланцевые Энекос 130
ЗАТВОР ПОВОРОТНО-ДИСКОВЫЙ ЭНЭКОС ДУ 300-1400 130
Шаровые краны 131
Краны шаровые для жидких сред Temper 131
Кран шаровой стандартнопроходной 282 приварное/приварное 131
Кран шаровой стандартнопроходной 282, с фланцем для установки привода 131
Кран шаровой полнопроходной 292 приварной 132
Кран шаровой полнопроходной 292 с фланцем для установки привода 133
Кран шаровой стандартнопроходной 283 фланцевый 133
Кран шаровой стандартнопроходной 283 с фланцем для установки привода 134
Кран шаровой стандартнопроходной 284 фланцевое (PN 25) / фланцевое (PN 25) 135
Кран шаровой стандартнопроходной 284 с фланцем для установки привода 135
Кран шаровой стандартнопроходной 286 под задвижку 136
Кран шаровой полнопроходной 293 фланцевый 137
Кран шаровой полнопроходной 293 с фланцем для установки привода 137
Кран шаровой полнопроходной 294 фланцевый 138
Кран шаровой полнопроходной 294 с фланцем для установки привода 139
Краны шаровые для газа Temper 140
Кран шаровой стандартнопроходной 382 приварной 140
Кран шаровой стандартнопроходной 382, с фланцем для установки привода приварной 140
Кран шаровой полнопроходной 392 приварной 141
Кран шаровой полнопроходной 392 с фланцем для установки привода 142
Кран шаровой стандартнопроходной 383 фланцевый 143
Кран шаровой стандартнопроходной 384 фланцевое (PN 25) 143
Кран шаровой стандартнопроходной 384 с фланцем для установки привода фланцевый PN 25 144
Кран шаровой полнопроходной 393 фланцевый 144
Кран шаровой полнопроходной 393 с фланцем для установки привода 145
Кран шаровой полнопроходной 394 фланцевый PN 25 146
Кран шаровой полнопроходной 394 с фланцем для установки привода PN 25 146
Краны шаровые для жидких сред LD 147
Кран шаровой стандартнопроходной приварной 147
Кран шаровой равнопроходной приварной 148
Кран шаровой стандартнопроходной фланцевый 149
Кран шаровой полнопроходной фланцевый 151
Кран шаровой равнопроходной фланцевый 152
Краны шаровые для газа LD 153
Кран шаровой стандартнопроходной приварной для газа 153
Кран шаровой равнопроходной приварной для газа 154
Кран шаровой стандартнопроходной фланцевый для газа 154
Кран шаровой равнопроходной фланцевый для газа 156
Краны латунные шаровые Бологовский арматурный завод 157
Краны шаровые латунные для воды и пара 157
Краны шаровые латунные для газа 158

| СТАЛЬНЫЕ И ЧУГУННЫЕ СИСТЕМЫ ТРУБОПРОВОДОВ 160
| Чугунные детали трубопроводов 160
Отводы 160
Отвод раструбный ОР 160
Отвод фланцевый (ISO) 161
Отвод раструб-гладкий конец (ГОСТ) 161
Отвод раструб-гладкий конец (ISO) 162
Тройники 163
Тройник раструбный (ISO) 163
Тройник раструбный (ГОСТ) 164
Тройник раструб-фланец (ISO) 165
Тройник раструб-фланец (ГОСТ) 167
Тройник фланцевый (ISO) 168
Тройник фланцевый (ГОСТ) 169
Колена 171
Колено раструбное (ГОСТ) 171
Колено раструбное (ISO) 172
Колено фланцевое (ГОСТ) 172
Колено фланцевое (ISO) 173
Колено раструб-гладкий конец (ГОСТ) 173
Колено раструб-гладкий конец (ISO) 174
| Стальные детали трубопроводов 174
Отводы ГОСТ 17375-01 174
Тройники ГОСТ 17376-01 175
Переходы ГОСТ 17378-01 175
Заглушка фланцевая АТК 24.200.02-90 176
Заглушка эллиптическая ГОСТ 17380-01 176
| ОБОРУДОВАНИЕ ДЛЯ НЕФТЕБАЗ 177
| Дыхательная арматура 177
Клапаны 177
Клапан предохранительный КПГ-К 177
Клапан предохранительный КПГ 178
Клапан механический дыхательный КДМ-200К 179
Клапан механический дыхательный КДМ-150К 180
Клапан механический дыхательный КДМ-200 181
Клапан дыхательный КДС-1500К 182
Клапан дыхательный КДС-3000К 183
Клапан дыхательный КДС-3000 184
Клапан дыхательный КДС-1500 185
Люки 186
Люк замерный ЛЗ 186
Люк световой ЛС 187
Люк ЛАЗ ЛЛ 188
Хлопушки 189
Хлопушка ХП 189
Механизм управления хлопушкой Верхний МУВ 190
Хлопушка электроприводная ЭХ-700 191
Мостики МП и механизмы перемещения 192
| ЛЮКИ И ДОЖДЕПРИЕМНИКИ 193
| Люки для канализации, водо-, тепло- и газоснабжения 193
Люки лёгкие (тип Л(А15)) 193
Люк чугунный тип Л 193
Люк чугунный тип Л с шарниром 194
Люк чугунный тип Л с замком 194
Люк чугунный тип Л с шарниром 195
Люки средние (тип С(В125)) 195
Люк чугунный тип С 195
Люк чугунный тип С с замком 196
Люки тяжёлые (тип Т(С250)) 196

Люк чугунный тип Т-3 196
Люк чугунный тип Т-5 197
Люк чугунный тип Т-2 197
Люк чугунный тип Т-2 с шарниром 198
Люк чугунный тип Т-2 с шарниром с замком 198
Люк чугунный тип Т-2 с замком 199
Люк чугунный тип Т (2 ушка)....199
Люк чугунный тип Т (2 ушка) с замком....200
Люк чугунный тип Т с шарниром 200
Люк чугунный тип Т с шарниром с замком 201
Люк чугунный тип Т плавающий (1 корпус) 201
Люк чугунный тип Т плавающий (2 чугунных корпуса)....202
Люк чугунный тип Т плавающий (2 корпуса- чугун+полимер)....202
Люк чугунный тип Т (4 ушка)....203
Люк чугунный тип Т (4 ушка) с замком....203
Люк чугунный тип ТВК....204
Люк чугунный тип Т квадратный 204
Люк чугунный тип Т квадратный с замком 205
Люк чугунный тяжёлый трёхсекционный....205
Люки магистральные (тип ТМ(D400)) 206
Люк чугунный тип ТМ....206
Люк чугунный тип ТМ с замком....206
Люк плавающий тип ТМ....207
Люк плавающий тип ТМ с двумя корпусами....207
| Дождеприемники....208
Дождеприёмник малый 208
Дождеприёмник малый (прилегание по короткой стороне) 208
Дождеприёмник малый (прилегание по продольной стороне) 208
Дождеприёмник большой....209
Дождеприёмник большой (7 вариантов исполнений) 209
Дождеприёмник большой с шарниром 210
Дождеприёмник круглый....210
Дождеприёмник круглый....210
Дождеприёмник круглый с шарниром....211
Дождеприёмник плавающий....211
Дождеприёмник плавающий круглый (2 чугунных корпуса) 212
Дождеприёмник плавающий круглый (2 корпуса- чугун+полимер)....213
| Люки телефонные 213
Люки ГТС лёгкие 213
Люк чугунный ГТС тип Л 213
Люк чугунный ГТС тип Л с замком 214
Люк чугунный ГТС тип Л с шарниром 214
Люк чугунный ГТС тип Л с шарниром и с замком 215
Люки ГТС тяжелые 215
Люк чугунный ГТС тип Т 215
Люк чугунный ГТС тип Т с замком 216
Люк чугунный плавающий 216
| ПОЖАРНОЕ ОБОРУДОВАНИЕ 217
| Подставки под гидранты и Гидранты....217
Подставки стальные пожарные под гидранты 217
Пожарная подставка фланцевая односторонняя (ППФО) 217
Пожарная подставка фланцевая (ППФ)....217
Пожарная подставка сварная (ППС-200)....218
Пожарная подставка с тройником фланцевая (ППТФ) 219
Пожарная подставка с крестом фланцевым (ППКФ)....220
Подставки чугунные пожарные под гидранты 221
Чугунный тройник фланцевый с пожарной подставкой (ППТФ) 221
Чугунный тройник раструб-фланец с пожарной подставкой (ППТРФ) 222
Чугунный крест фланцевый с пожарной подставкой (ППКФ)....223
Чугунный крест раструб-фланец с пожарной подставкой (ППКРФ)....224

Чугунная пожарная подставка фланцевая ППФ (ППДФ) 225
Чугунная пожарная подставка раструбная ППР 226
Гидранты пожарные подземные 227
Гидрант пожарный подземный Н-500-3500 мм 227
Оросители 228
Оросители спринклерные 228
Ороситель спринклерный водяной общего назначения «СВВ» и «СВН» 228
КИП 230
Манометры 230
Манометры стандартного исполнения 230
Тип ТМ (ТВ, ТМВ), серия 10 230
Счетчики воды 231
Квартирные счетчики воды ВСХ ВСХд ВСГ ВСГд ВСТ Ду 15-20 231
Комбинированные счетчики воды ВСХНК ВСХНКд 232
Турбинные счетчики воды ВСХН ВСГН ВСТН ВСХНд Ду 40-250 234
Счетчики воды ВКМ (Ду 25, 32) 235
Термометры 236
Термометры общетехнические (осевое присоединение) 236
Термометры общетехнические (радиальное присоединение) 237

Instagram @horton_group

Официальный сайт www.mz-horton.ru

Отправить заявку на наш e-mail

О КОМПАНИИ

Компания Horton-group является надежным поставщиком инженерных систем водоснабжения, водоотведения, отопления, канализации, газовых путей и прокладки кабеля.

Мы работаем напрямую с основными заводами-изготовителями полиэтиленовых труб, что позволяет нам давать технически грамотные консультации по подбору типа труб, способу их соединения и эксплуатации в тех или иных условиях. Коме того, это дает возможность полностью исключить посредников и снизить иоговую стоимость для клиента.

Horton-group предлагает широкий перечень материалов, необходимых для монтажа внутренних и наружных канализационных систем жилых, промышленных и производственных зданий.

Специалисты, работающие в нашей компании обладают исключительной компетентностью в спецификации, свойствах, особенностях всех видов ПЭ труб, таким образом вы можете полоностью переложить задачу по подбору инженерных систем на нас, освободив свое время.

Четко выстроенная логистика позволяет оперативно производить доставки своими силами в любые регионы РФ и страны Ближнего Зарубежья точно в срок.

Наша миссия - обеспечить грамотный подбор материалов для каждого конкретного клиента и доставить продукцию до места назначения в требуемый срок. Для нас важно, что бы каждый клиент остался доволен качеством товаров, четкой и слаженной работой наших сотрудников и нашей компанией в целом.

ПРОДУКЦИЯ И УСЛУГИ

Наша компания предоставляет следующие виды продукции:

- Полимерные трубы
- Запорно-регулирующая арматура
- Стальные и чугунные системы трубопроводов
- Оборудование для нефтебаз
- Оборудование для теплоснабжения
- КИП
- Люки и дождеприемники
- Пожарное оборудование

Собственное производство:

Сегментные фитинги

Услуги:

Сварка ПЭ труб до 900 мм включительно

ДОКУМЕНТЫ НА ПРОДУКЦИЮ

Вся продукция, поставляемая нашей компанией изготовлена в строгом соответствии с действующими ГОСТами, ТУ и имеет все необходимые документы: паспорта, сертификаты соответствия и сертификаты качества. Все товары имеют гарантию заводов-изготовителей.

НОРМЫ ПОГРУЗКИ ПЭ ТРУБ

Для автомобилей со стандартными габаритными размерами (13,6х2,45х2,70м, высота коников 2,2м. и выше, ширина между кониками 2,25м)

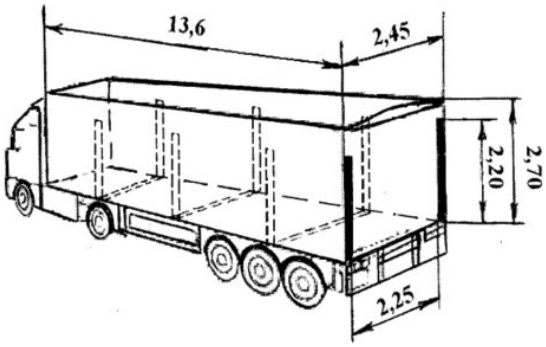

Труба Ø 90
Количество труб: 648 шт.
Количество, п.м.:
12 п.м. – 7776 п.м.;
12,5 п.м. – 8100 п.м.
13 п.м. – 8424 п.м.
Высота загрузки: 2,42м.
Количество рядов: 27 шт. (в рядах по 24шт.)

Труба Ø 110
Количество труб: 440 шт.
Количество, п.м.:
12 п.м. – 5280 п.м.;
12,5 п.м. – 5500 п.м.;
13 п.м. – 5720 п.м.
Высота загрузки: 2,42м.
Количество рядов: 22 шт. (в рядах по 20 шт.)

Труба Ø 125
Количество труб: 323 шт.
Количество, п.м.:
12 п.м. – 3876 п.м.;
12,5 п.м. – 4037,50 п.м.;
13 п.м. – 4199 п.м
Высота загрузки: 2,38м.
Количество рядов: 19 шт. (в рядах по 17шт.)

Труба Ø 140
Количество труб: 270 шт.
Количество, п.м.:
12 п.м. – 3240 п.м.;
12,5 п.м. – 3375 п.м.;
13 п.м. – 3510 п.м.
Высота загрузки: 2,52м.
Количество рядов: 18 шт. (в рядах по 15 шт.)

Труба Ø 160
Количество труб: 203 шт.
Количество, п.м.:
12 п.м. – 2436 п.м.;
12,5 п.м. – 2436 п.м.;
13 п.м. – 2639 п.м.
Высота загрузки: 2,40м.
Количество рядов: 15 шт. (в рядах по 14,13 шт.)

Труба Ø 180
Количество труб: 161 шт.
Количество, п.м.:
12 п.м. – 1932 п.м.;
12,5 п.м. – 2012,50 п.м.;
13 п.м. – 2093 п.м.
Высота загрузки: 2,52м.
Количество рядов: 14 шт. (в рядах по 12,11 шт.)

Труба Ø 200
Количество труб: 126 шт.
Количество, п.м.:
12 п.м. – 1512 п.м.;
12,5 п.м. – 1575 п.м.;
13 п.м. – 1638 п.м.
Высота загрузки: 2,40м.
Количество рядов: 12 шт. (в рядах по 11,10 шт.)

Труба Ø 225
Количество труб: 99 шт.
Количество, п.м.:
12 п.м. – 1188 п.м.;
12,5 п.м. – 1237,50 п.м.;
13 п.м. – 1287 п.м.
Высота загрузки: 2,48м.
Количество рядов: 11 шт. (в рядах по 9 шт.)

Труба Ø 250
Количество труб: 80 шт.
Количество, п.м.:
12 п.м. – 960 п.м.;
12,5 п.м. – 1000 п.м.;
13 п.м. – 1040 п.м.
Высота загрузки: 2,50м.
Количество рядов: 10 шт. (в рядах по 8 шт.)

Труба Ø 280
Количество труб: 63 шт.
Количество, п.м.:
12 п.м. – 756 п.м.;
12,5 п.м. – 787,50 п.м.
13 п.м. – 819 п.м.
Высота загрузки: 2,52м.
Количество рядов:9 шт. (в рядах по 7 шт.)

Труба Ø 315
Количество труб: 52 шт.
Количество, п.м.:
12 п.м. – 624 п.м.;
12,5 п.м. – 650 п.м.;
13 п.м. – 676 п.м.
Высота загрузки: 2,52м.
Количество рядов: 8 шт. (в рядах по 7,6 шт.)

Труба Ø 355
Количество труб: 39 шт.
Количество, п.м.:
12 п.м. – 468 п.м.;
12,5 п.м. – 487,50 п.м.;
13 п.м. – 507 п.м.
Высота загрузки: 2,49м.
Количество рядов: 7 шт. (в рядах по 6,5 шт.)

Труба Ø 400
Количество труб: 30 шт.
Количество, п.м.:
12 п.м. – 360 п.м.;
12,5 п.м. – 375 п.м.;
13 п.м. – 390 п.м.
Высота загрузки: 2,40м.
Количество рядов: 6 шт. (в рядах по 5 шт.)

Труба Ø 450
Количество труб: 23 шт.
Количество, п.м.:
12 п.м. – 276 п.м.;
12,5 п.м. – 287,50 п.м.;
13 п.м. – 299 п.м.
Высота загрузки: 2,25м.
Количество рядов: 5 шт. (в рядах по 5,4 шт.)

Труба Ø 500
Количество труб: 20 шт.
Количество, п.м.:
12 п.м – 240 п.м.;
12,5 п.м. – 250 п.м.;
13 п.м. – 260 п.м.
Высота загрузки: 2,50м.
Количество рядов: 5 шт. (в рядах по 4 шт.)

Труба Ø 560
Количество труб: 14 шт.
Количество, п.м.:
12 п.м. – 168 п.м.;
12,5 п.м. – 175 п.м.;
13 п.м. – 182 п.м.
Высота загрузки: 2,24м.
Количество рядов: 4 шт. (в рядах по 4,3 шт.)

Труба Ø 630
Количество труб: 12 шт.
Количество, п.м.:
12 п.м. – 144 п.м.;
12,5 п.м. – 150 п.м.;
13 п.м. – 156 п.м.
Высота загрузки: 2,52м.
Количество рядов: 4 шт. (в рядах по 3 шт.)

Труба Ø 710
Количество труб: 8 шт.
Количество, п.м.:
12 п.м. – 96 п.м.;
12,5 п.м. – 100 п.м.;
13 п.м. – 104 п.м.
Высота загрузки: 2,13м.
Количество рядов: 3 шт. (в рядах по 3,2 шт.)

Труба Ø 800
Количество труб: 6 шт.
Количество, п.м.:
12 п.м. – 72 п.м.;
12,5 п.м. – 75 п.м.;
13 п.м. – 78 п.м.
Высота загрузки: 2,4м.
Количество рядов: 3 шт. (в рядах по 2 шт.)

Труба Ø 900
Количество труб: 6 шт.
Количество, п.м.:
12 п.м. – 72 п.м.;
12,5 п.м. – 75 п.м.;
13 п.м. – 78 п.м.
Высота загрузки: 2,52м.
Количество рядов: 3 шт. (в рядах по 2 шт.)

Труба Ø 1000
Количество труб: 4 шт.
Количество, п.м.:
12 п.м. – 48 п.м.;
12,5 п.м. – 50 п.м.;
13 п.м. – 52 п.м.
Высота загрузки: 2,0м.
Количество рядов: 2 шт. (в рядах по 2 шт.)

Труба Ø 1200
Количество труб: 3 шт.
Количество, п.м.:
12 п.м. – 36 п.м.;
12,5 п.м. – 37,5 п.м.;
13 п.м. – 39 п.м.
Высота загрузки: 2,2м.
Количество рядов: 2 шт. (в рядах по 2,1 шт.)

ПОЛИМЕРНЫЕ ТРУБЫ

ТРУБЫ ПНД (ПЭ) ВОДОПРОВОДНЫЕ

Сфера применения:

- питьевое городское и загородное водоснабжение;
- полив и водоснабжение в дачном строительстве;
- напорная сточная канализация;
- пожарное водоснабжение;
- оросительные и аграрные водоводы;
- водосточные системы с высотных зданий и мостовых конструкций

Преимущества водопроводных ПНД труб:

- экологически безопасны при производстве, монтаже и в процессе эксплуатации
- не влияют на вкус, цвет, запах и свойства питьевой воды
- гладкая внутренняя поверхность, что позволяет не скапливаются на ней илу и накипи.
- просты в транспортировке и монтаже по причине своего небольшого веса.
- устойчивы к гидроударам и различного рода нагрузкам
- легкий и доступный монтаж; широкий ассортимент комплектующих
- длительный срок службы - около 50 лет

ОДНОСЛОЙНЫЕ ВОДОПРОВОДНЫЕ ТРУБЫ

Производятся из полиэтилена марки ПЭ-100 и ПЭ-100+ согласно ГОСТу 18599-2001
Температура транспортируемой среды до +40°С
Поставляются:
в бухтах по 100, 200 м
в отрезках по 11,9 м; 12 м; 13 м; 13,5м

Таблица 1. Весовки и основные диаметры однослойных водопроводных труб

Показатель	SDR 41		SDR 33		SDR 26		SDR 21		SDR 17		SDR 13.6		SDR 11		SDR 9	
	PN 4		PN 5		PN 6,3		PN 8		PN 10		PN 12,5		PN 16		PN 20	
DN	вес	ст	вес	ст	вес	ст	вес	ст	вес	ст	вес	ст	вес	ст	вес	ст
20													0,116	2,0	0,091	2,0
25											0,149	2,0	0,169	2,3	0,196	2,8
32									0,195	2,0	0,229	2,4	0,280	3,0	0,325	3,6
40							0,244	2,0	0,295	2,4	0,356	3,0	0,427	3,7	0,507	4,5
50					0,308	2,0	0,369	2,4	0,453	3,0	0,550	3,7	0,669	4,6	0,786	5,6
63			0,39	2,0	0,488	2,5	0,573	3,0	0,722	3,8	0,877	4,7	1,06	5,8	1,25	7,1
75	0,47	2,0	0,54	2,3	0,668	2,9	0,821	3,6	1,02	4,5	1,23	5,6	1,46	6,8	1,76	8,4
90	0,63	2,2	0,78	2,8	0,969	3,5	1,18	4,3	1,46	5,4	1,78	6,7	2,14	8,2	2,54	10,1
110	0,93	2,7	1,16	3,4ц	1,43	4,2	1,79	5,3	2,18	6,6	2,64	8,1	3,17	10,0	3,78	12,3

МНОГОСЛОЙНЫЕ ВОДОПРОВОДНЫЕ ТРУБЫ СЕРИИ МУЛЬТИПАЙП (ИЛИ АНАЛОГ)

Имеют наружный слой синего или черного цвета из полиэтилена марки ПЭ-100-RC и внутренний слой черного цвета из полиэтилена марки ПЭ-100 или ПЭ100+ Данные трубы имеют повышенную стойкость к внешним точечным повреждениям

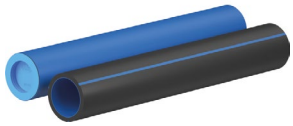

МНОГОСЛОЙНЫЕ ВОДОПРОВОДНЫЕ ТРУБЫ СЕРИИ МУЛЬТИКЛИН (ИЛИ АНАЛОГ)

Имеют светлый внутренний слой, который изготавливается исключительно из первичного сырья, что способствует повышенной стойкости к растягивающим усилиям и лучшей свариваемости. Черный наружный слой является защитным и обеспечивает стойкость к УФ-лучам. Толщина наружного слоя 10% от толщины стенки трубы. Производятся из очищенного от сажи вторичного сырья полиэтилена марки ПЭ-100 по ГОСТу 18599-2001 Поставляются в отрезках по 11,9 м; 12 м; 13 м;13,5м диаметр 110 мм – в отрезках и бухтах 100/200м

ВОДОПРОВОДНЫЕ ТРУБЫ С ЗАЩИТНОЙ ОБОЛОЧКОЙ СЕРИИ ПРОТЕКТ (ИЛИ АНАЛОГ)

Имеют верхний защитный слой голубого цвета (Протект). Защитная оболочка данных труб позволяет применять их при прокладке без замены грунта обратной засыпки. Производятся из полиэтилена марки ПЭ-100/100+ согласно ГОСТу 18599-2001. Особенности:
Защита от УФ-излечения
Защита от процарапывания поверхности труб
Увеличенная стойкость к внутреннему давлению и повышенный коэффициент запаса прочности трубопровода

ВОДОПРОВОДНЫЕ ТРУБЫ С ЗАЩИТНОЙ ОБОЛОЧКОЙ СЕРИИ ПРОТЕКТ ДЕТЕКТ (ИЛИ АНАЛОГ)

Система детект позволяет быстро определить точное местоположение полимерного трубопровода под водой, под землей или в местах с большим количесивом коммуникаций.

Особенности труб Детект:

- Защитная оболочка из термопласта синего цвета. Обеспечивает защиту от УФ-излучения и от повреждений поверхности труб при неправильном хранении, транспортировке, монтаже
- Токопроводящая лента
- Быстрое определение планово-высотного положения труб

Принцип поиска полимерной трубы серии Протект Детект под землей^

С помощью специального генератора подается сиграл с определенной частотой на токопроводящую ленту. Далее с помощью локатора определяется местоположение искомого трубопровода.

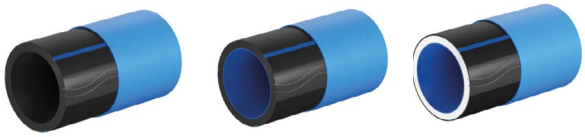

ТРУБЫ ПНД (ПЭ) ЗАЩИТНЫЕ (ДЛЯ ПРОКЛАДКИ КАБЕЛЯ)

Защитные трубы являются безнапорными, они предназначены для прокладки изолированных электрических проводов и/или кабеля от механических воздействий и агрессивной окружающей среды при максимальных транспортных нагрузках. Внешний слой красного цвета позволяет легко произвести идендификацию сетей.

Сфера применения:

- проведение электромонтажных работ (слаботочного, силового низкого напряжения);
- создание линий связи;
- установка оросительных систем;
- защита кабеля в земле;
- в качестве изоляции проводки.

ДВУСЛОЙНЫЕ ГОФРИРОВАННЫЕ ТРУБЫ ДЛЯ ЗАЩИТЫ КАБЕЛЯ СЕРИИ ЭЛЕКТРОКОР (ИЛИ АНАЛОГ)

Основные характеристики:

Гибкие двуслойные гофрированные трубы
Современное и эффективное решение при прокладке кабельных систем, строительстве различных линий связи.
Повышенная жесткость благодаря составу полимерной композиции
Выдерживают значительные механические нагрузки.
Предназначены для защиты кабелей и электрических проводов, телекоммуникационных и сигнальных кабелей, кабелей управления от механических воздействий и агрессивной окружающей среды.
Наличие специального тросика для протяжки кабеля внутри трубы.

Соединение с помощью муфты
Способы прокладки: траншейная

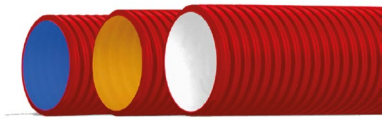

Таблица 2. Выбор труб в зависимости от диаметра кабеля/пучка кабелей в соответствии с ГОСТ Р МЭК 61386.24-2014

Наружный диаметр, мм	Минимальный внутренний диаметр, мм	Диаметр кабеля или пучка кабелей, мм	
		Минимальный диаметр, мм	Максимальный диаметр, мм
50	37	11,1	24,7
63	47	14,1	31,3
75	56	16,8	37,3
90	67	20,1	44,7
110	82	24,6	54,7
125	94	28,2	62,7
140	106	31,8	70,7
160	120	36,0	80,0
180	135	40,5	90,0
200	150	45,0	100,0
225	170	51,0	113,3
250	188	56,4	125,3
280	210	63,0	140,0

ДВУСЛОЙНЫЕ ТРУБЫ ДЛЯ ЗАЩИТЫ КАБЕЛЯ СЕРИИ ЭЛЕКТРОПАЙП (ИЛИ АНАЛОГ)

Основные характеристики:
Жесткие гладкие полимерные трубы
Наружный красный цвет труб легко идентифицируется
Не выделяют вредных веществ при горении
Сварка встык или с помощью фитингов
ГОСТ Р МЭК 61386.24-2014 ТУ 22.21.21-033-73011750-2018
Предназначены для защиты силовых электрических кабелей напряжением до 110 кВ от механического воздействия и агрессивных условий окружающей среды

ТРЕХСЛОЙНЫЕ ТРУБЫ ДЛЯ ЗАЩИТЫ КАБЕЛЯ СЕРИИ ЭЛЕКТРОПАЙП (ИЛИ АНАЛОГ)

Основные характеристики:
Жесткие гладкие полимерные трубы, с внутренним слоем синего цвета, стойкий к воздействию короткого замыкания в кабеле. Основной слой из натурального полимера повышенной свариваемости, наружный слой красного цвета с четырьмя идентификационными полосами.
Сварка нагретым инструментом встык или с помощью электросварных фитингов.
Предназначены для защиты силовых электрических кабелей напряжением до 220 кВ от механического воздействия и агрессивных условий окружающей среды

ПОЛИМЕРНЫЕ КАБЕЛЬНЫЕ КОЛОДЦЫ И КАНАЛЫ

ПОЛИЭТИЛЕНОВЫЕ КАБЕЛЬНЫЕ КОЛОДЦЫ ККСП-PRO ИЛИ АНАЛОГ

Обеспечивают надежную механическую защиту соединений электрических и кабельных линий от атмосферных осадков и перепадов температур. Все колодцы проходят обязательные испытания на герметичность. Возможно изготовление изделий на основании технического задания заказчика.

Область применения:
в системах кабельной канализации (слаботочных и силовых систем) при разных транспортных нагрузках.

Основные преимущества:

- надежная защита электрических и телекоммуникационных сетей от атмосферных осадков и перепадов температур;
- герметичность, подтвержденная лабораторными испытаниями;
- хорошие диэлектрические свойства, термостабильность;
- устойчивость к коррозии, возможность прокладки в агрессивных грунтах;
- номинальная кольцевая жесткость шахты колодца не менее SN2, усиленное монолитное литое дно

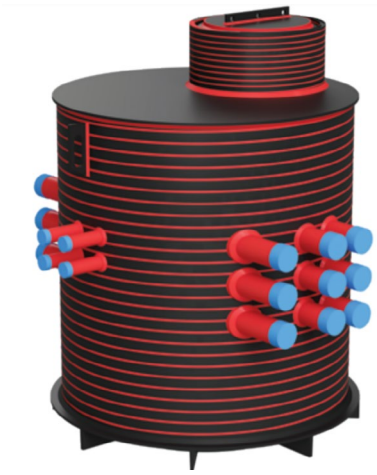

Стандартные габаритные размеры ККСП-PRO

Тип колодца	Внутренний диаметр, мм	Высота шахты, мм	Полная высота, мм
ККСП-Pro-2	1000	1386	1500
ККСП-Pro-3-Б	1300	1480	1900
ККСП-Pro-4	1600	1800	2014
ККСП-Pro-5	2000	1800	2028

СИСТЕМА МОДУЛЕЙ ДОСТУПА ПОЛИМЕРНЫХ СБОРНЫХ (МДПС)

Позволяет устроить полимерные кабельные колодцы любого предусмотренного проектом размера.
Такие кабельные колодцы предназначены для обеспечения беспрепятственного доступа к кабельным линиям и ее элементам без проведения земляных работ и применения подъемно-транспорт- ных механизмов, а также защиты муфт от механического воздействия.

Область применения

- Строительство и реконструкция сетей электроснабжения 0,4–20 кВт
- Комплексное благоустройство инфраструктуры крупных городов с ограниченным доступом для ремонта и/или нового строи- тельства сетей электроснабжения 0,4–20 кВт

Ключевые характеристики

- Сборка колодца занимает несколько минут и не требует специальной квалификации персонала. Врезка труб производится «по месту».
- Благодаря паллетированию элементов конструкции обеспечиваются экономич- ность транспортировки и удобство временного складирования и хранения на строительной площадке.
- Высокая коррозионная стойкость элементов конструкции обеспечивает длительный срок эксплуатации кабельного колодца (не менее 50 лет) даже в агрессивных грунтах.
- Обеспечивается удобный доступ в колодец. Покрытие опорно-укрывных элементов определяется Заказчиком (плитка, чугунные люки и пр.).

Сборку колодцев осуществляют с шагом:
150 и 500 мм по вертикали и 450, 600, 750, 900 и 1050 мм по горизонтали.

ПОЛИМЕРНЫЕ КАНАЛЫ МУЛЬТИПОРТ ИЛИ АНАЛОГ

Полимерные каналы МУЛЬТИПОРТ (или аналог) предназначены для обеспечения эффективной защиты кабелей и труб от внешних воздействий.

Каналы можно укладывать в асфальт и землю, а также устанавливать на эстакаде.

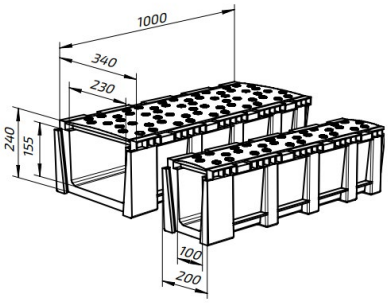

КАМЕРА СОЕДИНЕНИЯ ОПТИЧЕСКИХ КАБЕЛЕЙ ТС900/700/450 ИЛИ АНАЛОГ

Область применения:
в зеленых зонах
Основные преимущества:
• герметичность (люк с уплотнением);
• простые монтаж и врезка подключений «по месту»;
• светлое и просторное рабочее пространство (большой размер камеры с внутренней поверхностью оранжевого цвета);
• удобный доступ в камеру (внутренний диаметр люка – 700 мм).
Характеристики:
Водонепроницаемый люк диаметром 700 мм с резиновым уплотнением

Цвет камеры: оранжевый, черный, зеленый или в соответствии с заказом
Габаритные размеры камеры (д*ш*в):
900 мм*900 мм*450 мм
Вес камеры: 21,5 кг

ТРУБЫ ПНД (ПЭ) ДЛЯ ГАЗОРАСПРЕДЕЛЕНИЯ

Сфера применения:
- строительные и ремонтные работы;
- продукция бытового назначения;
- производство электротехнических устройств;
- обустройство трубопроводов различных назначений

Преимущества полимерных труб для газораспределения:
- герметичность в течение всего срока эксплуатации (не менее 50 лет)
- гладкая поверхность внетреннего слоя труб
- устойчивость к нагрузкам различного типа
- быстрый монтаж в сравнении со стальными видами труб
- химически устойчивые
- экологически безопасны как при производстве так и при монтаже
- низкий вес и высокая гибкость, что удобно притранспортировке и монтаже

ОДНОСЛОЙНЫЕ ТРУБЫ ДЛЯ ГАЗОРАСПРЕДЕЛЕНИЯ

Трубы изготавливаются из полиэтилена марки ПЭ100 согласно ГОСТу Р 58121.2, ТУ 22.21.21-059-73011750-2018
Температура транспортируемой среды до +40°С
Поставляются:
в бухтах по 100/150/200/250 м
в отрезках по 13 м

Таблица 3. Весовки и основные диаметры однослойных газовых труб

	SDR 21		SDR 17,6		SDR 13.6		SDR 11		SDR 9	
DN	вес	ст	вес	ст	вес	ст	вес	ст	вес	ст
25							0,169	2,3	0,212	3,0
32					0,229	2,4	0,280	3,0	0,328	3,6
40			0,284	2,3	0,356	3,0	0,431	3,7	0,512	4,5
50			0,44,	2,9	0,550	3,7	0,669	4,6	0,793	5,6
63			0,688	3,6	0,877	4,7	1,06	5,8	1,26	7,1
75			0,979	4,3	1,24	5,6	1,47	6,8	1,78	8,4
90			1,41	5,2	1,78	6,7	2,14	8,2	2,56	10,1
110	1,79	5,3	2,09	6,3	2,64	8,1	3,17	10,0	3,82	12,3
125	2,28	6,0	2,69	7,1	3,40	9,2	4,12	11,4	4,92	14,0

ДВУСЛОЙНЫЕ ТРУБЫ ДЛЯ ГАЗОРАСПРЕДЛЕНИЯ СЕРИИ МУЛЬТИПАЙП ГАЗ (ИЛИ АНАЛОГ)

Основные характеристики:
Имеют наружный слой оранжевого или черного цвета с желтой полосой, изготовлены из полиэтилена марки ПЭ-100-RC или ПЭ-100. Обладают повышенной устойчивостью к внешним повреждениям и растрескиванию при точечных нагрузках.
Сварка нагретым инструментом встык или с помощью фитингов.
Температура транспортируемой среды до +40°С
Поставляются:
в отрезках по 11,9; 12; 13 м
бухтах длинй 100,150,200 м

Основные характеристики:
Защитный слой труб из термопласта позволяет прокладывать трубопроводы на дно траншеи, без песчаного основания, с обратной засыпкой местным грунтом.
Температура транспортируемой среды до +40°С
Произведены по ГОСТу Р 58121.2-2018
Поставляются в отрезках по 11,9; 12; 13 м и бухтах длинй 100,150,200 м

МНОГОСЛОЙНЫЕ ТРУБЫ ДЛЯ ГАЗОРАСПРЕДЕЛЕНИЯ СЕРИИ ПРОТЕКТ ДЕТЕКТ (ИЛИ АНАЛОГ)

Система детект позволяет быстро определить точное местоположение полимерного трубопровода под водой, под землей или в местах с большим количесивом коммуникаций.

Особенности труб серии Детект:

- Защитный удаляемый слой из термопласта желтого цвета. Обеспечивает защиту от УФ-излучения и от повреждений поверхности труб при неправильном хранении, транспортировке, монтаже
- Токопроводящая лента
- Быстрое определение планово-высотного положения труб
- Защита от подделки

Принцип поиска полимерной трубы серии Протект Детект под землей^

С помощью специального генератора подается сиграл с определенной частотой на токопроводящую ленту. Далее с помощью локатора определяется местоположение искомого трубопровода.

ТРУБЫ ПНД (ПЭ) ДЛЯ ВОДООТВЕДЕНИЯ

СИСТЕМЫ СПИРАЛЬНОВИТЫХ ТРУБОПРОВОДОВ СПИРОЛАЙН

Область применения:
магистральные сети хозяйственно-бытового, промышленного и ливневого водоотведения. Восстановление изношенных трубопроводов и водопропускных труб под автодорогами.

Варианты исполнения:
тип 1 – без дополнительных слоев;
тип 2 – с дополнительным гладким светлым внутренним слоем;
тип 3 – с дополнительным наружным слоем;
тип 4 – с дополнительным гладким светлым внутренним слоем и с дополнительным наружным слоем

Гладкий светлый внутренний слой (тип 2):
• увеличивает толщину внутренней стенки и придает ей дополнительную стойкость к абразивному износу за счет применения специального композиционного материала;
• облегчает телеинспекцию.
Диаметры: DN/ID 360–3000 мм
Номинальная кольцевая жесткость:
SN2, SN4, SN6, SN8; SN12, SN16 – под заказ
Материал: полиэтилен высокой плотности (ПЭВП)
Максимальная кратковременная температура транспортируемой среды: 60 °C

ПИРОКОР – специальное исполнение трубы СПИРОЛАЙН (тип 2) с огнестойким внутренним слоем разработано для снижения рисков возгорания (ГОСТ 30244-94, «Г1» – слабогорючие) в системах ливневой канализации в период отсутствия осадков.

Диаметры труб ПИРОКОР: DN/ID 360–3000 мм
Номинальная кольцевая жесткость
труб ПИРОКОР: SN2, SN4, SN6, SN8, SN12, SN16
ТРУБЫ СПИРОЛАЙН

Нормативная документация: ГОСТ Р 54475-2011 Трубы полимерные со структурированной стенкой и фасонные части к ним для систем наружной канализации, ТУ 22.21.21-036-73011750-2021

Эффективная длина труб СПИРОЛАЙН И ПИРОКОР:
13,5 м при соединении труб встык.
При соединении труб свинчиванием эффективная длина каждой трубы уменьшается на длину внешней резьбы. Возможно изготовление труб любой длины от 0,5 до 13,5 м с гладкими концами, а также с внутренней/наружной резьбой
с одного или двух концов

Внутренний диаметр, мм; DN/ID*	Наружный диаметр, мм	Кольцевая жесткость
360	410	SN8
400	450	SN8
500	550	SN4
	560	SN8
550	600	SN4
	610	SN6
	610	SN8
600	650	SN2
	660	SN4
	678	SN6
	678	SN8
700	760	SN2
	778	SN4
	778	SN6
	788	SN8
800	878	SN2
	878	SN4
	888	SN6
	900	SN8
850	910	SN2
	928	SN4
	950	SN6
	962	SN8
860	920	SN2
	938	SN4
	960	SN6
	972	SN8
900	978	SN2
	988	SN4
	1012	SN6
	1012	SN8
1000	1088	SN2
	1100	SN4
	1112	SN6
	1124	SN8
1140	1240	SN2
	1264	SN4
	1280	SN6
	1290	SN8
1200	1300	SN2
	1324	SN4
	1350	SN6
	1350	SN8

1300	1400	SN2
	1424	SN4
	1450	SN6
	1474	SN8
1350	1462	SN2
	1474	SN4
	1500	SN6
	1524	SN8
1400	1512	SN2
	1540	SN4
	1560	SN6
	1574	SN8
1500	1624	SN2
	1660	SN4
	1674	SN6
	1690	SN8
1600	1740	SN2
	1774	SN4
	1774	SN6
	1790	SN8
1700	1840	SN2
	1874	SN4
	1920	SN6
	1920	SN8
1800	1960	SN2
	1974	SN4
	2020	SN6
	2040	SN8
2000	2174	SN2
	2220	SN4
	2240	SN6
	2260	SN8
2200	2374	SN2
	2440	SN4
	2460	SN6
	2500	SN8
2400	2620	SN2
	2660	SN4
	2660	SN6
	2700	SN8
2800	3060	SN2
	3100	SN4
	3100	SN6
	3100	SN8

СИСТЕМА ТРУБ PRAGMA

Pragma® и Pragma® PRO16 – раструбная труба с двойной структурированной стенкой, предназначенная для строительства безнапорных систем водоотведения. Трубы производятся из полипропилена-блоксополимера. Метод производства, двойная соэкструзия, когда одновременно изготавливаются внутренняя и наружная стенки, образующие на выходе из экструдера единое целое.

Наружная стенка – гофрированная, кирпичного цвета, что отвечает европейским традициям визуальной идентификации предназначения трубы. Внутренняя стенка – гладкая, светло-серого цвета, что обеспечивает прекрасную возможность для телевизионной инспекции во время эксплуатации. Раструб производится отдельно и приваривается к трубе во время производства, обеспечивая герметичность конструкции.

Труба Pragma® производится в соответствии с ГОСТ Р 54475 «трубы полимерные со структурированной стенкой и фасонные части к ним для систем наружной канализации» и ТУ 2248-001- 9646-7180-2008 с изменениями №1. По своим техническим характеристикам труба строго соответствует требованиям европейских норм, предъявляемых к пластиковым трубам с двойной стенкой для безнапорной канализации EN-13476.

ТРУБА PRAGMA® С РАСТРУБОМ И УПЛОТНИТЕЛЬНЫМ КОЛЬЦОМ

Характеристики
Кольцевая жесткость Pragma® 8 kN/m2
Кольцевая жесткость Pragma® PRO16 16 kN/m2
Кольцевая гибкость > 30%
Creep Ratio (коэффициент ползучести) < 4,0
Гарантия на герметичность до 0,5 bar

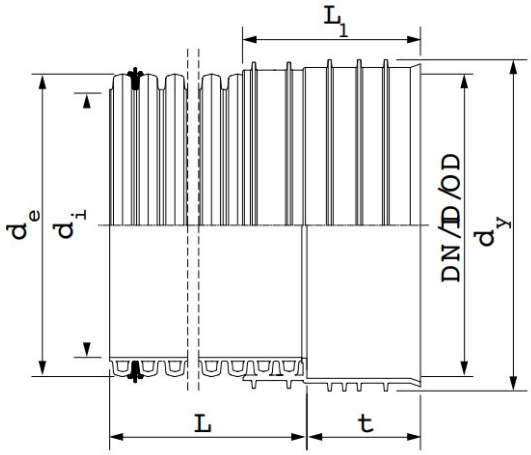

Номиналь-ный размер	Наружный диаметр, мм	Внутренний диаметр, мм	Вес 1 м/п,кг	Длина раструба, мм	Кольцевая жесткость PRAGMA ® / PRAGMA ® PRO16
DN/OD 160	160	139	1,20	97	8 kN/m2 / 16 kN/m2
DN/OD 200	200	176	1,88	113	8 kN/m2 / 16 kN/m2
DN/OD 250	250	221	3,24	129	8 kN/m2 / 16 kN/m2
DN/OD 315	315	277	4,67	148	8 kN/m2 / 16 kN/m2
DN/ID 300	343	300	4,70	116	8 kN/m2 / 16 kN/m2
DN/OD 400	400	349	6,99	158	8 kN/m2 / 16 kN/m2
DN/ID 400	458	400	7,90	139	8 kN/m2 / 16 kN/m2
DN/ID 500	573	500	12,50	170	8 kN/m2 / 16 kN/m2
DN/ID 600	688	600	18,30	197	8 kN/m2 / 16 kN/m2
DN/ID 800	925	800	34.50	247	8 kN/m2 / 16 kN/m2
DN/ID 1000	1140	1000	50.00	403	8 kN/m2 / 16 kN/m2

ДРЕНАЖНАЯ ТРУБА PRAGMA® С РАСТРУБОМ

Характеристики
Кольцевая жесткость 8 kN/m2
Кольцевая гибкость > 30%
Creep Ratio (коэффициент ползучести) < 4,0

Номиналь-ный размер	Наружный диаметр, мм	Внутренний диаметр, мм	Вес 1 м/п,кг	Угол перфорации	Кольцевая жесткость
DN/OD 160	24701670	160	139	2200	8 kN/m2
DN/OD 200	24702070	200	176	2200	8 kN/m2
DN/OD 250	24702570	250	221	2200	8 kN/m2
DN/OD 315	24703170	315	277	2200	8 kN/m2
DN/ID 400	24704070	400	349	2200	8 kN/m2

ДВОЙНОЙ РАСТРУБ PRAGMA®

Описание
Производится методом литья.
Имеет упорное кольцо.

Номинальный размер	Артикул	Dнутренний диаметр, мм
DN/OD 160	92163454	160
DN/OD 200	92203454	200
DN/ID 200*	92202509	227
DN/OD 250	92253454	250
DN/ID 250*	92253302	285
DN/OD 315	92313454	315
DN/ID 300	23604300	343
DN/OD 400	92403454	400
DN/ID 400	23604400	458
DN/OD 500*	92503454	500
DN/ID 500	23604500	573
DN/OD 630*	92633458	630
DN/ID 600	23604600	688
DN/ID 800	23604800	925
DN/ID 1000	23604100	1140

*дополнительный ассортимент фасонных частей, только по заказу под спецпроекты

РЕМОНТНАЯ МУФТА PRAGMA®

Описание
Производится методом литья.

номинальный размер	внутренний диаметр, (мм)
DN/OD 160	160
DN/OD 200	200
DN/ID 200*	227
DN/OD 250	250
DN/ID 250*	285
DN/OD 315	315
DN/ID 300	343
DN/OD 400	400
DN/ID 400	458

DN/OD 500*	500
DN/ID 500	573
DN/OD 630*	630
DN/ID 600	688
DN/ID 800	925
DN/ID 1000	1140

*дополнительный ассортимент фасонных частей, только по заказу под спецпроекты

ПЕРЕХОД ТРУБЫ PRAGMA® НА БЕТОННЫЙ КОЛОДЕЦ

Описание
Производится методом литья. Наружная поверхность покрыта образивным материалом.

номинальный размер	внутренний диаметр, (мм)
DN/OD 160	160
DN/OD 200	200
DN/ID 200*	227
DN/OD 250	250
DN/ID 250*	285
DN/OD 315	315
DN/ID 300	343
DN/OD 400	400
DN/ID 400	458
DN/OD 500*	500
DN/ID 500	573
DN/OD 630*	630
DN/ID 600	688
DN/ID 800	925
DN/ID 1000	1140

Описание
Производится методом литья. Уплотнительное кольцо в комплекте.

Номинальный размер	Внутренний диаметр	Угол 15 °	Угол 30 °	Угол 45 °	Угол 90 °
		Артикул	Артикул	Артикул	Артикул
диаметр, мм	160	25100161	25100163	25100164	под заказ
DN/OD 200	200	25100201	25100203	25100204	25100209
DN/ID 200*	227	под заказ	под заказ	под заказ	под заказ
DN/OD 250	250	25100251	25100253	25100254	25100259
DN/ID 250*	285	под заказ	под заказ	под заказ	под заказ
DN/OD 315	315	25100311	25100313	25100314	25100319
DN/ID 300	343	23601301	23601303	23601304	23601309
DN/OD 400	400	25100401	25100403	25100404	25100409
DN/ID 400	458	23601401	23601403	23601404	23601409
DN/OD 500*	500	25100501	25100503	25100504	25100509
DN/ID 500	573	23601501	23601503	23601504	23601509
DN/OD 630*	630	25100631	25100633	25100634	25100639
DN/ID 600	688	23601601	23601603	23601604	23601609
DN/ID 800	925	под заказ	под заказ	29601804	под заказ
DN/ID 1000	1140	под заказ	под заказ	29601904	под заказ

ТРОЙНИК 45° PRAGMA®

Описание
Производится методом литья.
Уплотнительное кольцо в комплекте.

Наименование основного прохода по номинальному размеру	Основная муфта с внутренним диаметром, мм	Внутренний диаметр муфты бокового подключения					
		мм	Артикул	мм	Артикул	мм	Артикул
DN/OD 160	160	160	25200169				
DN/OD 200	200	160	25200208	200	25200209		
DN/ID 200*	227	160	под заказ	200/227	под заказ		
DN/OD 250	250	160	25200257	200/227	25200258		
DN/ID 250*	285	160	под заказ	200/227	под заказ		
DN/OD 315	315	160	25200316	200/227	25200317	250/285	25200318
DN/ID 300	343	200/227	23602307	250/285	23602308		
DN/OD 400	400	200/227	25200405	250/285	25200406	315/343	25200407
DN/ID 400	458	200/227	23602406	315/343	23602407		
DN/OD 500*	500	200/227	25200505	315/343	25200507		
DN/ID 500	573	200/227	23602505	315/343	23602507		
DN/OD 630*	630	200/227	25200634	315/343	25200636	400/458	под заказ
DN/ID 600	688	200/227	23602605	315/343	23602607	400/458	23602608
DN/ID 800	925	315/343	под заказ	400/458	под заказ	500/573	под заказ
DN/ID 1000	1140	400/458	под заказ	500/573	под заказ	630/688	под заказ

*дополнительный ассортимент фасонных частей, только по заказу под спецпроекты

ПЕРЕХОД С ТРУБЫ PRAGMA® НА РАСТРУБ ТРУБЫ ПВХ

Описание
Производится методом литья.

Номинальный размер	Артикул	Внутренний диаметр раструба, мм	Наружный диаметр переходы на ПВХ, мм
DN/OD 160	25350160	160	160
DN/OD 200	25350200	200	200
DN/OD 250	25350250	250	250
DN/OD 315	25350310	315	315
DN/ID 300	под заказ	300	315
DN/OD 400	25350500	400	400
DN/ID 400	под заказ	400	400
DN/OD 500	под заказ	500	500

ПЕРЕХОДНОЕ КОЛЬЦО С РАСТРУБА PRAGMA® НА ТРУБУ ПВХ

Описание
Производится методом литья.

Номинальный размер	Артикул	Внутренний диаметр раструба, мм
DN/OD 160	25610160	160
DN/OD 200	25610200	200
DN/OD 250	25610250	250
DN/OD 315	25610310	315
DN/OD 400	25610400	400

ПЕРЕХОД РЕДУКЦИОННЫЙ PRAGMA®

Описание
Производится методом литья.
Уплотнительное кольцо в комплекте.

Наименование основного прохода по номинальному размеру	Основной наружный диаметр, мм Раструб перехода с внутренним диаметром мм	Раструб перехода с внутренним диаметром							
		мм	Артикул	мм	Артикул	мм	Артикул	мм	Артикул
DN/OD 160	160	110	под заказ						
DN/OD 200	200	160	25440208	110	под заказ				
DN/ID 200*	227	200	под заказ	160	под заказ	110	под заказ		
DN/OD 250	250	227	25440258	200	под заказ	160	под заказ		
DN/ID 250*	285	250	под заказ	227	под заказ	200	под заказ		

DN/OD 315	315	250	25440318	227	под заказ	200	25440317	160	под заказ
DN/ID 300	343	285	под заказ	250	под заказ	227	под заказ	200	под заказ
DN/OD 400	400	343	под заказ	315	25440408				
DN/ID 400	458	400	под заказ	343	под заказ	315	под заказ		
DN/OD 500*	500	400	25440508	458	под заказ				
DN/ID 500	573	500	23607504	400	под заказ	458	под заказ		
DN/OD 630*	630	573	под заказ	500	25440638				
DN/ID 600	688	630	под заказ	573	23607605	500	под заказ		
DN/ID 800	925	688	под заказ						
DN/ID 1000	1140	925	под заказ						

ЗАГЛУШКА PRAGMA®

Описание.
Уплотнительное кольцо в комплекте.

номинальный размер	артикул	наружный диаметр, мм
DN/OD 160	25550160	160
DN/OD 200	25550200	200
DN/ID 200*	под заказ	227
DN/OD 250	25550250	250
DN/ID 250*	под заказ	285
DN/OD 315	25550310	315
DN/ID 300	23608300	343
DN/OD 400	25550400	400

DN/ID 400	23608400	458
DN/OD 500*	25550500	500
DN/ID 500	23608500	573
DN/OD 630*	25550630	630
DN/ID 600	23608600	688
DN/ID 800	под заказ	925
DN/ID 1000	под заказ	1140

КОЛЬЦО УПЛОТНИТЕЛЬНОЕ PRAGMA®

номинальный размер	артикул	наружный диаметр, мм
DN/OD 160	25550160	160
DN/OD 200	25550200	200
DN/ID 200*	под заказ	227
DN/OD 250	25550250	250
DN/ID 250*	под заказ	285
DN/OD 315	25550310	315
DN/ID 300	23608300	343
DN/OD 400	25550400	400
DN/ID 400	23608400	458
DN/OD 500*	25550500	500
DN/ID 500	23608500	573
DN/OD 630*	25550630	630
DN/ID 600	23608600	688
DN/ID 800	под заказ	925
DN/ID 1000	под заказ	1140

НАПОРНЫЕ ТРУБЫ PE-RT ТИП II

Полиэтиленовые трубы PE-RT тип II предназначены для транспортировки воды систем горячего водоснабжения и отопления. Допускается кратковременная эксплуатация полиэтиленовой трубы при аварийных ситуациях когда температура может подниматься до +110 °С.

Полиэтиленовые трубы PE-RT тип II производятся согласно ТУ 2248-012-54432486-2013 и ГОСТ 32415-2013 в части технических требований.

Характеристики:

Напорные трубы PE-RT тип II имеют номинальный наружный диаметр от 16 до 630 мм с SDR (отношение номинального наружного диаметра трубы d к ее номинальной толщине стенки e) от 21 до 7,4.
Трубы изготавливаются красного цвета и черного цвета с красными маркировочными полосами (цвет наружной поверхности трубы).
Полиэтилен PE-RT обладает уникальной молекулярной структурой, что позволяет достичь высоких показателей сопротивления гидростатическому напряжению в широком интервале температур эксплуатации.

Трубы из полиэтилена PE-RT II обладают способностью компенсировать тепловые перемещения.

Расчетный срок эксплуатации однослойных труб из PE-RT тип II 50 лет.

Химическая стойкость.
Полиэтиленовые трубы ТЕХСТРОЙ TR PE-RT II являются химически нейтральными к большинству из существующих химических веществ, кислот и щелочей, с которыми трубы из других материалов вступают в реакцию. Кроме того значительная химическая стойкость сохраняется при высоких температурах.

Трубы диаметром от 160мм включительно до 630мм выпускаются в отрезках до 13м. Трубы диаметром от 16 до 160мм выпускаются в бухтах.

ТРУБЫ PE-RT II ОДНОСЛОЙНЫЕ С МАРКИРОВОЧНЫМИ ПОЛОСАМИ

Трубы однослойные номинальным наружным диаметром dn, с маркировочными полосами

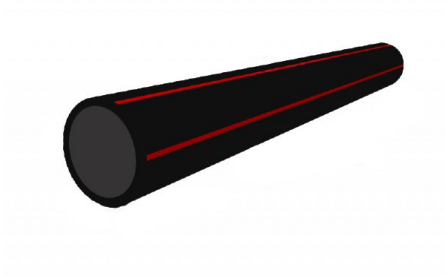

ТРУБЫ PE-RT II ИЗ С СОЭКСТРУЗИОННЫМИ СЛОЯМИ

Трубы из полиэтилена с соэкструзионными слоями на наружной и/или внутренней поверхностях трубы (номинальным наружным диаметром dn), где все слои изготовлены из полиэтилена PE-RT II

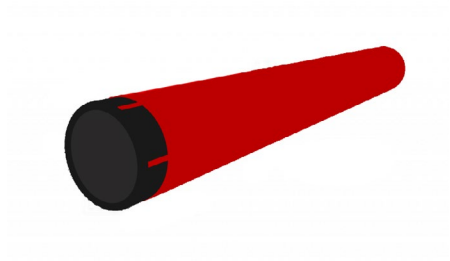

ТРУБЫ PE-RT II С ЗАЩИТНОЙ ОБОЛОЧКОЙ ИЗ ТЕРМОПЛАСТИЧНОГОПОЛИМЕРА

Трубы с защитной оболочкой из термопластичного полимера, легкоудаляемой при монтаже

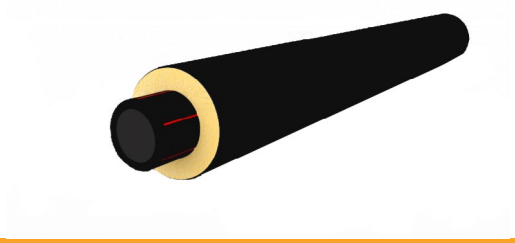

Типоразмеры неизолированных труб

Номинальный диаметр. dn	SDR 7,4	SDR 9	SDR 11	SDR 13,6	SDR 17	SDR 21
	Толщина стенки, мм					
16	2,2	2,0*	-	-	-	-
20	2,8	2,3	-	-	-	-
25	3,5	2,8	2,3	2,0*	-	-
32	4,4	3,6	3,0	2,4	2,0*	-
40	5,5	4,5	3,7	3,0	2,4	-
50	6,9	5,6	4,6	3,7	3,0	-
63	8,6	7,1	5,8	4,7	3,8	3,0
75	10,3	8,4	6,8	5,6	4,5	3,6
90	12,3	10,1	8,2	6,7	5,4	4,3
110	15,1	12,3	10,0	8,1	6,6	5,3
125	17,1	14,0	11,4	9,2	7,4	6,0
140	19,2	15,7	12,7	10,3	8,3	6,7
160	21,9	17,9	14,6	11,8	9,5	7,7
180	24,6	20,1	16,4	13,3	10,7	8,6
200	27,4	22,4	18,2	14,7	11,9	9,6
225	30,8	25,2	20,5	16,6	13,4	10,8
250	34,2	27,9	22,7	18,4	14,8	11,9
280	37,8	31,3	25,4	20,6	16,6	13,4
315	42,6	35,2	28,6	23,2	18,7	15,0
355	48,0	39,7	32,2	26,1	21,1	16,9
400	54,1	44,7	36,3	29,4	23,7	19,1
450	30,8	50,3	40,9	33,1	26,7	21,5
500	67,6	55,8	45,4	36,8	29,7	23,9
560	75,1	65,6	50,8	41,2	33,2	26,7
630	85,1	70,0	57,2	46,3	37,4	30,0

Типоразмеры труб в изоляции ППУ

Типоразмер трубы трубы, d мм	Диаметр несущей трубы, d мм	Диаметр внешней оболочки, D мм	Минимальная толщина стенки оболочки, e2 мм	Толщина пено-полиуретана, a мм
25/90	25	90	2,2	30,3
32/90	32	90	2,2	26,8
40/90	40	90	2,2	22,8
50/110	50	110	2,5	27,5
63/110	63	110	2,5	21
90/160	90	160	3	32
110/200	110	200	3,2	41,8
125/200	125	200	3,2	34,3
125/225	125	225	3,5	46,5
125/250	125	250	3,9	58,6
160/250	160	250	3,9	41,1
160/280	160	280	4,4	55,6
200/280	200	280	4,4	35,6
200/315	200	315	4,9	52,6
225/315	225	315	4,9	40,1
225/355	225	355	5,6	59,4
250/355	250	355	5,6	46,9
250/400	250	400	5,6	69,4
280/400	280	400	5,6	54,4
280/450	280	450	5,6	79,4
315/450	315	450	5,6	61,9
315/500	315	500	6,2	86,3
355/500	355	500	6,2	66,3
355/560	355	560	7	95,5
355/630	355	630	7,9	129,6
400/560	400	560	7	73
400/630	400	630	7,9	107,1
450/630	450	630	7,9	82,1
450/710	450	710	8,9	121,1
500/630	500	630	7,9	57,1
500/710	500	710	8,9	96,1
500/800	500	800	10	140
560/710	560	710	8,9	66,1
560/800	560	800	10	110
560/900	560	900	11,2	158,8

Отвод 30°
SDR 11 (ISO S5) 16 бар вода

d	kg	z	L	e
90	0,540	208,5	193,5	8,2
110	1,500	216,5	197,5	10,0
160	3,000	231,5	205,5	14,6

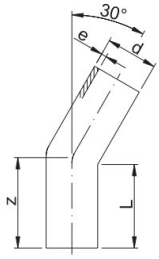

Отвод 45°
SDR 11 (ISOS5) 16 бар вода

d	kg	z	L	e
32	0,051	80	54	3
40	0,081	85	57	3,7
50	0,137	90	63	4,6
63	0,300	95	65	5,8
75	0,346	105	72	6,8
90	0,558	120	81	8,2
110	0,931	130	86	10
125	1,286	140	92	11,4
140	1,425	135	100	12,7
160	2,461	160	102	14,6
180	3,283	170	107	16,4
200	4,371	185	117	18,2
225	5,930	200	122	20,5
250	6,783	217	155	22,7
280	9,300	238	168,5	25,4
315	12,300	256	177	28,6

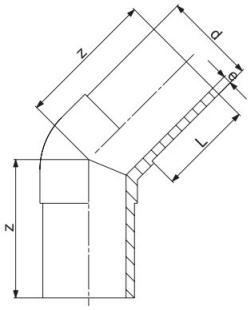

Отвод 90°
SDR 11 (ISOS5) 16 бар вода

d	kg	z	L	e
20	0,027	75	52	3
25	0,037	80	52	3
32	0,053	85	54	3
40	0,092	95	57	3,7
50	0,159	105	63	4,6
63	0,275	115	65	5,8
75	0,412	130	72	6,8
90	0,704	150	81	8,2
110	1,162	165	86	10
125	1,609	180	93	11,4
140	1,750	190	110	12,7
160	3,100	210	103	14,6
180	4,319	232	107	16,4
200	5,700	253	117	18,2
225	7,780	270	122	20,5
250	9,503	307	180	22,7
280	13,182	340	200	25,4
315	17,830	370	210	28,6

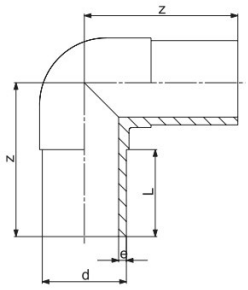

ТРОЙНИКИ

Тройник равнопроходной литой 90° для SDR 11

SDR 11 (ISOS5) 16 бар вода

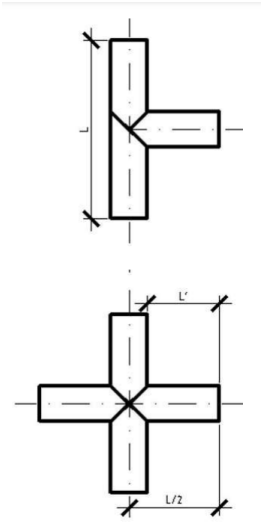

d	kg	z	z1	L	e
20	0,042	150	75	52	3
25	0,054	160	80	52	3
32	0,077	170	85	54	3
40	0,127	190	95	57	3,7
50	0,217	210	105	63	4,6
63	0,375	230	115	65	5,8
75	0,616	264	132	72	6,8
90	0,984	300	150	81	8,2
110	1,660	330	165	86	10
125	2,215	366	183	92	11,4
140	2,931	380	190	98	12,7
160	4,320	420	210	102	14,6
180	5,812	460	230	107	16,4
200	7,760	500	250	117	18,2
225	10,485	540	270	122	20,5
250	14,605	622	310	148	22,7
280	22,760	694	347	160	25,4
315	29,920	752	375	170	28,6
355	35,350	820	410	165	32,2
400	42,420	915	460	195	36,3

Тройник переходной литой 90° для SDR 11

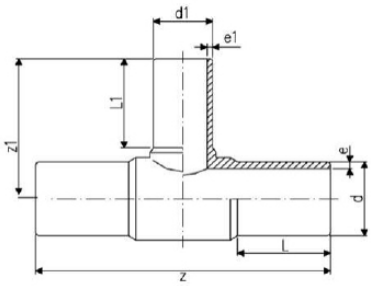

d–d1	kg	z	z1	L	L1	e	e1
63–50	0,300	215	103	63	56	5,8	4,6
75–32	0,490	256	108	70	46	6,8	3,0
75–50	0,530	255	108	70	56	6,8	4,6
75–63	0,560	255	117	70	63	6,8	5,8
90–63	0,775	269	136	79	64	8,2	5,8
90–75	0,793	272	138	73	70	8,2	6,8

110–63	1,267	309	156	84	65	10	5,8
110–75	1,244	309	151	82	70	10	6,8
110–90	1,275	310	152	82	79	10	8,2
125–90	1,722	335	170	110	91	11,4	8,2
125–110	1,860	340,5	169,5	89,5	83	11,4	10,0
160–63	2,680	340	175,5	98	65	14,6	5,8
160–75	2,726	340	179,5	98	74	14,6	6,8
160–90	2,775	340	179,5	98	79	14,6	8,2
160–110	3,300	390,5	201,5	98	83	14,6	10,0
180–90	4,100	420	202	136	98	16,4	8,2
180–110	4,379	430	205	131	100	16,4	10,0
180–160	4,379	411	204,5	101,5	93,5	16,4	14,6
225–75	6,500	441	226,5	118,5	75	20,5	6,8
225–90	6,633	441	224,5	118,5	79	20,5	8,2
225–110	6,600	441	236,5	117,5	83	20,5	10,0
225–160	8,095	488	246,5	120	106	20,5	14,6
225–180	9,375	543	276,5	131,5	131,5	20,5	16,4
315–110	15,300	555	290	170	100	28,6	10,0
315–160	17,300	585	310	170	120	28,6	14,6
315–225	20,500	650	335	170	145	28,6	20,5
315–250	22,000	680	340	170	150	28,6	22,7

ПЕРЕХОДЫ
SDR11 (ISO S5) 16 бар

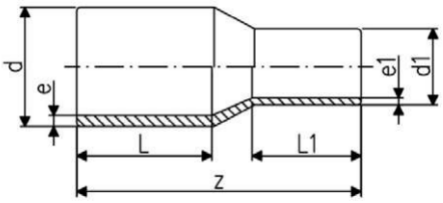

d–d1	kg	z	L	L1	e	e1
25–20	0,023	120	54	52	3	3
32–20	0,023	120	54	52	3	3
32–25	0,025	130	57	52	3,7	3
40–20	0,038	130	57	52	3,7	3
40–25	0,043	130	57	52	3,7	3
40–32	0,048	130	57	53	3,7	3
50–20	0,050	150	63	52	4,6	3
50–25	0,065	140	63	52	4,6	3
50–32	0,068	140	63	53	4,6	3
50–40	0,079	140	63	57	4,6	3,7
63–32	0,110	150	65	53	5,8	3
63–40	0,119	150	65	57	5,8	3,7
63–50	0,132	150	65	63	5,8	4,6
75–40	0,180	170	72	57	6,8	3,7
75–50	0,190	170	72	63	6,8	4,6
75–63	0,222	170	72	65	6,8	5,8
90–50	0,291	190	81	63	8,2	4,6
90–63	0,317	190	81	65	8,2	5,8

90–75	0,361	190	81	70	8,2	6,8
110–63	0,480	205	86	65	10	5,8
110–75	0,497	205	86	70	10	6,8
110–90	0,557	205	86	81	10	8,2
125–63	0,579	187	87	61	11,4	5,8
125–75	0,650	215	92	72	11,4	6,8
125–90	0,700	215	92	81	11,4	8,2
125–110	0,810	215	92	86	11,4	10
140–125	0,988	211	96,5	90	12,7	11,4
160–90	1,060	217	102	74	14,6	8,2
160–110	1,280	245	102	86	14,6	10
160–125	1,380	245	102	92	14,6	11,4
160–140	1,350	229	101,5	96,5	14,6	12,7
180–125	1,710	255	107	92	16,4	11,4
180–160	2,100	255	107	102	16,4	14,6
200–160	2,980	265	117	102	18,2	14,6
225–160	2,980	280	112	102	20,5	14,6
225–180	2,580	290	128	120	20,5	16,4
250-160	2,385	314	155	125	22,7	14,6
250–200	2,385	314	155	125	22,7	18,2
250–225	2,385	315	153	133	22,7	20,5
280–250	2,385	355	165	155	25,4	22,7
315–200	2,385	380	180	134	28,6	18,2
315–225	7,790	375	168	125	28,6	20,5
315–250	2,385	375	174	155	28,6	22,7
315–280	8,800	365	150	139	28,6	25,4
355–250	9,100	390	165	130	32,2	22,7
355–280	9,500	390	165	139	32,2	25,4
355–315	9,900	390	165	150	32,2	28,6
400–280	10,420	415	180	139	36,3	25,4
400–315	11,130	415	180	150	36,3	28,6
400–355	11,600	420	180	165	36,3	32,2

ВТУЛКИ
SDR11 (ISO S5) 16 бар

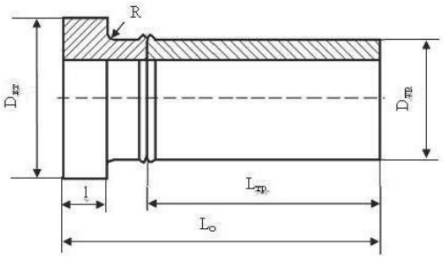

Номинальный диаметр трубы Dтр, мм	Dвт	Δ2 Dвт, мм	l	Δl, мм	Номинальная длина трубного конца1 Lтр, мм	ΔLтр, мм	Lo (справочные данные)	R, не менее (справочные данные)
63	102	+2,0	12	+1,0	270	+3	282	3,0
90	135	+2,0	17	+1,0	270	+3	287	3,0
110	158	+2,0	20	+1,0	360	+4	380	3,5

160	212	+3,0	28	+1,0	360	+4	388	3,5
225	268	+3,0	40	+2,0	360	+4	400	4,5
280	320	+3,0	50	+2,0	360	+4	410	5,5
315	370	+3,0	50	+2,0	360	+4	410	5,5
355	426	+3,0	50	+2,0	360	+4	410	6,0
400	482	+3,0	50	+2,0	460	+5	510	6,0
500	585	+3,0	50	+2,0	460	+5	510	7,0
560	625	+3,0	50	+2,0	560	+5	610	8,0
630	685	+3,0	50	+2,0	560	+5	610	8,5

Примечания. 1 Длина трубного конца измеряется от линии сварки до окончания трубного конца;
2 Δ – допустимое отклонение величины от номинальной.

МУФТЫ

Муфта соединительная предназначена для соединения двух трубопроводов PE-RT тип II одинакового диаметра. Имеет открытую нагревательную спираль для оптимальной теплопередачи во время сварки, большую глубину сопряжения, очень широкие зоны сварки и холодные зоны на концах и в середине для предотвращения вытекания расплава и для использования без применения позиционеров.
Максимальное допустимое рабочее давление для воды – 16 бар.

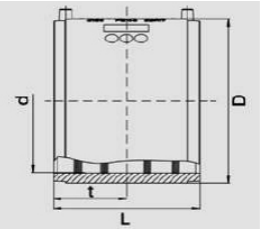

d	Артикул	Статус наличия	VE	PE	D	L	t	Масса кг/шт.
110	680001	1	24	192	130	160	80	0,600
125	680013	1	22	176	146	160	80	0,620
160	680002	1	12	96	184	180	90	1,100
180	680003	1	8	64	207	180	90	1,700
200	680004	1	1	56	229	180	90	3,200
225	680005	1	4	32	254	200	100	2,000
250	680006	1	1	33	282	220	110	3,100
280	680007	1	1	32	316	220	110	3,700
315	680008	1	1	24	355	220	110	4,900
355	680009	1	1	20	400	220	110	6,100
400	680010	1	1	12	450	220	110	7,850
450	680011	1	1	6	506	270	135	8,400
500	680012®	1	1	4	562	270	135	14,900
560	680018®	1	1	2	630	380	190	24,800
630	680019®	1	1	2	710	420	210	36,800

ЗАПОРНАЯ АРМАТУРА

Запорная арматура — один из наиболее распространённых видов трубопроводной арматуры, предназначается для перекрытия потока рабочей среды с определённой герметичностью.

Наша компания занимается поставками такой продукции, как:

- задвижки чугунные с обрезиненным клином
- стальные задвижки
- затворы фланцевые, межфланцевые
- обратные клапаны

ЗАДВИЖКИ ЧУГУННЫЕ С ОБРЕЗИНЕННЫМ КЛИНОМ

Основные характеристики:

Маркировка расшифровывается по стандарту ЦКБА 023-2015, который регламентирует этот буквенно-цифровой код на всей трубопроводной арматуре. Расшифровка маркировки:
30 — задвижка (тип арматуры);
ч — из чугуна (материал корпуса);
39 — модель (номенклатурный код);
р — из резины (материал уплотнителя)

Область применения:

Для стальных, чугунных, полиэтиленовых (ПЭ, ПНД) и пр. трубопроводов, транспортирующих воду, нейтральные среды. Конструкция задвижки позволяет использовать её в системах канализации. Задвижки чугунные с обрезиненным клином ABRA обладают отличной химической устойчивостью к:

- воде, в том числе воде ХВС и ГВС, (систем холодного, в том числе хозяйственно-питьевого, и горячего водоснабжения), морской воде, оборотной воде тепловых сетей, деминерализованной, дистиллированной, газированной воде и т.п.
- стандартным теплоносителям тепловых сетей (систем отопления) на основе воды
- стандартным антифризам на основе этиленгликоля и пропиленгликоля и нек.др.
- техническому воздуху и т.д.

ЗАДВИЖКА С ОБРЕЗИНЕННЫМ КЛИНОМ ФЛАНЦЕВАЯ ЧУГУННАЯ МЯГКОУПЛОТНЯЮЩАЯ PN16 DN40-600 СО ШТУРВАЛОМ 30Ч39Р ABRA

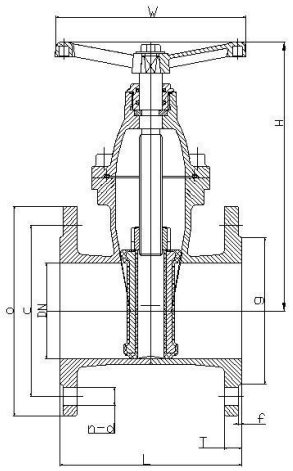

Таблица 4. Технические характеристики задвижки клиновой с обрезиненным клином и невыдвижным штоком Ду40-150 Ру 10/16, Ду200-600 Ру16 фланцевой.

Ду / DN задвижки	ДУ 40	ДУ 50	ДУ 65	ДУ 80	ДУ 100	ДУ 125	ДУ 150	ДУ 200	ДУ 250	ДУ 300	ДУ 350	ДУ 400	ДУ 450	ДУ 500	ДУ 600
Ру / PN	16 бар (1,6 МПа)														
Диапазон рабочих температур, °С	Максимально допустимая температура 120 °С, Минимальная температура окружающей среды -20 °С, Рабочая температура от -10 до +95 °С														
L - строительная длина, мм	140	150	170	180	190	200	210	230	250	270	290	310	330	350	390
H - строительная высота от оси трубы, мм	190	205	228	265	300	355	400	490	585	685	733	810	889	968	1128
H1 - габаритная высота	265	288	321	365	410	480	543	660	788	915	993	1100	1209	1326	1548
O - внешний диаметр присоединительного фланца, мм	150	165	185	200	220	250	285	340	405	460	520	580	640	715	840
C - межосевое расстояние присоединительных отверстий, мм	110	125	145	160	180	210	240	295	355	410	470	525	585	650	770
I - толщина фланцев, мм	18	19	19	19	19	19	19	20	22	24,5	26,5	28	30	31,5	36
d - диаметр присоединительных отверстий, мм	19	19	19	19	19	19	23	23	28	28	28	31	31	34	37
n - КСО - количество сквозных отверстий в 1 фланце	4	4	4	8	8	8	8	12	12	12	16	16	20	20	20
W - диаметр штурвала, мм	150	150	180	180	205	205	240	280	320	360	450	450	600	600	600
g - внешний диаметр присоединительного выступа, мм	84	99	118	132	156	184	211	266	319	370	429	480	548	609	720
f - высота присоединительного выступа, мм	3									4					5
Вес, кг	9	10	12	16	20	30	37	55	91	124	175	245	315	380	600
Крутящий момент, Н*м	40	40	40	60	75	95	110	160	210	280	300	350	400	450	550

ЗАДВИЖКА С ОБРЕЗИНЕННЫМ КЛИНОМ ФЛАНЦЕВАЯ ЧУГУННАЯ МЯГКОУПЛОТНЯЮЩАЯ PN10 DN40-600 СО ШТУРВАЛОМ, 30Ч39Р ABRA

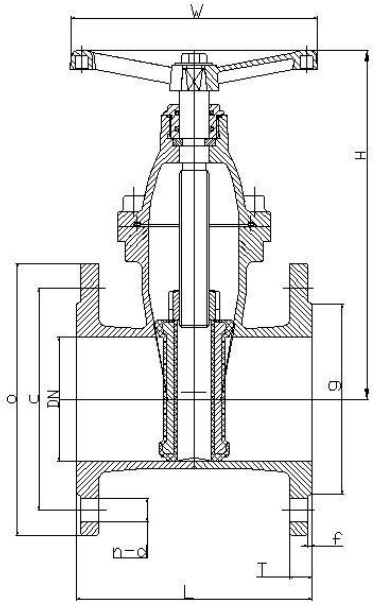

Таблица 5. Технические характеристики задвижки клиновой с обрезиненным клином и невыдвижным штоком DN200-600 PN10 фланцевой со штурвалом/маховиком.

Ду / DN задвижки	ДУ 200	ДУ 250	ДУ 300	ДУ 350	ДУ 400	ДУ 450	ДУ 500	ДУ 600
Ру / PN	10 бар (1,0 МПа)							
Диапазон рабочих температур, °С	Максимально допустимая температура 120 °С, Минимальная температура окружающей среды -20 °С, Рабочая температура от -10 до +95 °С							
L - строительная длина, мм	230	250	270	290	310	330	350	390
H - строительная высота от оси трубы, мм	490	585	685	733	810	889	968	1128
H1 - габаритная высота	660	788	915	993	1100	1209	1326	1548
O - внешний диаметр присоединительного фланца, мм	340	395	445	505	565	615	670	780
C - межосевое расстояние присоединительных отверстий, мм	295	350	400	460	515	565	620	725
I - толщина фланцев, мм	20	22	24,5	26,5	28	30	31,5	36
d - диаметр присоединительных отверстий, мм	23	23	23	23	28	28	28	31
n - КСО - количество сквозных отверстий в 1 фланце	8	12	12	16	16	20	20	20
W - диаметр штурвала, мм	280	320	360	450	450	600	600	600
g - внешний диаметр присоединительного выступа, мм	266	319	370	429	480	530	582	682
f - высота присоединительного выступа, мм	3		4					5
Вес, кг	55	91	124	175	245	315	380	600
Крутящий момент, Н*м	160	210	280	300	350	400	450	550

ЗАДВИЖКА С ОБРЕЗИНЕННЫМ КЛИНОМ ФЛАНЦЕВАЯ ЧУГУННАЯ МЯГКОУПЛОТНЯЮЩАЯ PN16 DN40-1000 С РЕДУКТОРОМ 30Ч539Р ABRA

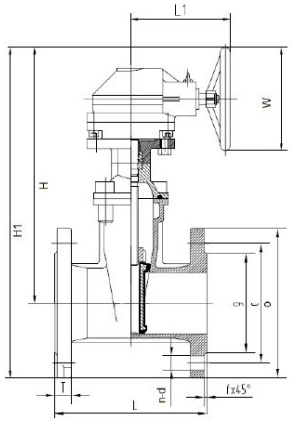

Таблица 6. Технические характеристики задвижки клиновой с обрезиненным клином и невыдвижным штоком Ду 40-300 Ру 16 фланцевой с редуктором

Ду / DN задвижки	ДУ 40	ДУ 50	ДУ 65	ДУ 80	ДУ 100	ДУ 125	ДУ 150	ДУ 200	ДУ 250	ДУ 300
Ру / PN	16 бар (1,6 МПа)									
Диапазон рабочих температур, °С	Максимально допустимая температура 120 °С, Минимальная температура окружающей среды -20 °С, Рабочая температура от -10 до +95 °С									
L - строительная длина	140	150	170	180	190	200	210	230	250	270
H - строительная высота от оси трубы, мм	295	315	340	365	400	460	500	630	720	810
H1 - габаритная высота	370	398	413	465	510	565	643	800	923	1040
O - внешний диаметр присоединительного фланца, мм	150	165	185	200	220	250	285	340	405	460
C - межосевое расстояние присоединительных отверстий, мм	110	125	145	160	180	210	240	295	355	410
I - толщина фланцев, мм	19	19	19	19	19	19	19	20	22	24,5
d - диаметр присоединительных отверстий, мм	19	19	19	19	19	19	23	23	28	28
n - КСО - количество сквозных отверстий в 1 фланце	4	4	4	8	8	8	8	12	12	12
W - диаметр штурвала, мм	200	200	200	200	200	200	200	260	260	260
g - внешний диаметр присоединительного выступа, мм	84	99	118	132	156	184	211	266	319	370
f - высота присоединительного выступа, мм	3									4
Вес, кг	16	17	19	23	27	38	45	70	106	139
Kv, м3/час	130	200	390	600	1000	1800	2900	6000	10000	16000

ЗАДВИЖКА С ОБРЕЗИНЕННЫМ КЛИНОМ ФЛАНЦЕВАЯ ЧУГУННАЯ МЯГКОУПЛОТНЯЮЩАЯ PN10 DN40-1000 С РЕДУКТОРОМ 30Ч539Р ABRA

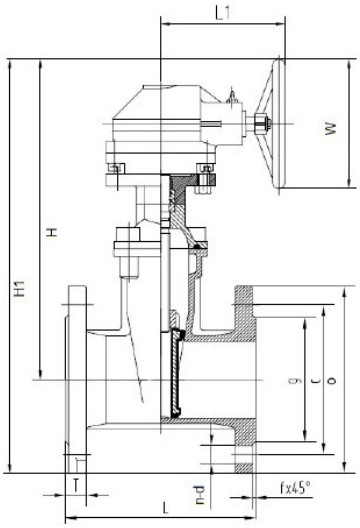

Таблица 7. Технические характеристики задвижки клиновой с обрезиненным клином и невыдвижным штоком Ду 200-300 Ру 10 фланцевой с редуктором.

Ду / DN задвижки	ДУ 200	ДУ 250	ДУ 300
Ру / PN	10 бар (1,0 МПа)		
Диапазон рабочих температур, °С	Максимально допустимая температура 120 °С, Минимальная температура окружающей среды -20 °С, Рабочая температура от -10 до +95 °С		
L - строительная длина, мм	230	250	270
L1, мм	230	250	270
H - строительная высота от оси трубы, мм	570	660	750
H1 - габаритная высота	740	863	980
O - внешний диаметр присоединительного фланца, мм	340	405	460
C - межосевое расстояние присоединительных отверстий, мм	295	350	400
I - толщина фланцев, мм	20	22	24,5
d - диаметр присоединительных отверстий, мм	23	28	28
n - КСО - количество сквозных отверстий в 1 фланце	8	12	12
W - диаметр штурвала, мм	260	260	260
g - внешний диаметр присоединительного выступа, мм	266	319	370
f - высота присоединительного выступа, мм	3		4
Вес, кг	70	106	139

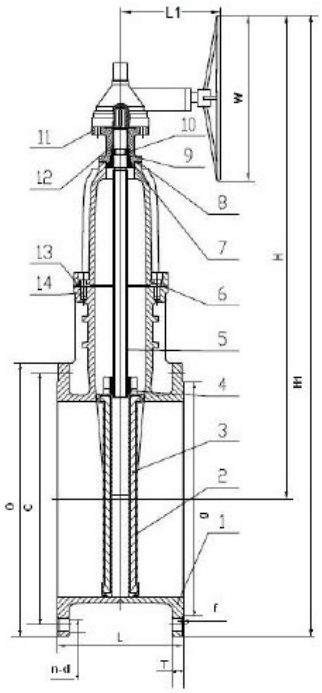

Таблица 8. Технические характеристики задвижки клиновой с обрезиненным клином и невыдвижным штоком Ду 350-1000 Ру 10 фланцевой с редуктором.

Ду / DN задвижки	ДУ 350	ДУ 400	ДУ 450	ДУ 500	ДУ 600	ДУ 700	ДУ 800	ДУ 900	ДУ 1000
Ру / PN	10 бар (1,0 МПа)								
Диапазон рабочих температур, °С	Максимально допустимая температура 120 °С, Минимальная температура окружающей среды -20 °С, Рабочая температура от -10 до +95 °С								
L - строительная длина, мм	290	310	330	350	390	430	470	510	550
L1, мм	290	310	330	350	390	430	470	510	550
H - строительная высота от оси трубы, мм	1070	1146	1248	1327	1475	1610	1820	1975	2180
H1 - габаритная высота	1323	1429	1556	1662	1865	2065	2340	2525	2810
O - внешний диаметр присоединительного фланца, мм	505	565	615	670	780	910	1045	1125	1255
C - межосевое расстояние присоединительных отверстий, мм	460	515	565	620	725	840	950	1050	1160
I - толщина фланцев, мм	26,5	28	30	31,5	36	39,5	43	46,5	50
d - диаметр присоединительных отверстий, мм	23	28	28	28	31	31	34	34	37
n - КСО - количество сквозных отверстий в 1 фланце	16	16	20	20	20	24	24	28	28
W - диаметр штурвала, мм	500	500	500	500	500	500	500	550	550
g - внешний диаметр присоединительного выступа, мм	429	480	548	609	720	794	901	1001	1112
f - высота присоединительного выступа, мм	4				5				
Вес, кг	196	266	336	425	645	1050	1300	1900	2300

ЗАДВИЖКА С ОБРЕЗИНЕННЫМ КЛИНОМ ФЛАНЦЕВАЯ ЧУГУННАЯ МЯГКОУПЛОТНЯЮЩАЯ PN10/16 DN40-1000 С ГОЛЫМ ШТОКОМ 30Ч939Р ABRA

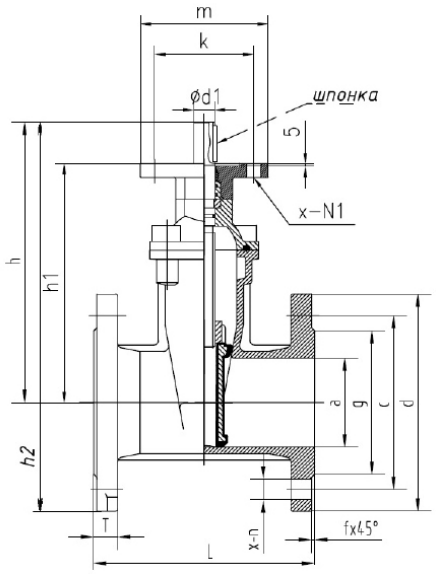

Таблица 9. Габаритные размеры задвижки фланцевой клиновой с обрезиненным клином и невыдвижным штоком ABRA A40-10(16)-BS DN40-600 Ру 10/16.

Ду / DN задвижки	ДУ 40	ДУ 50	ДУ 65	ДУ 80	ДУ 100	ДУ 125	ДУ 150	ДУ 200	ДУ 250	ДУ 300	ДУ 350	ДУ 400	ДУ 450	ДУ 500	ДУ 600
Ру / PN	10 бар (1,0 МПа) / 16 бар (1,6 МПа)														
Диапазон рабочих температур, °С	Максимально допустимая температура 120 °С, Минимальная температура окружающей среды -20 °С, Рабочая температура от -10 до +95 °С														
Монтажные размеры и крутящие моменты (средние) для присоединения привода задвижки:															
Крутящий момент, Н*м (*)	40	40	40	60	75	95	110	160	210	280	340	380	450	500	600
m, внешний диаметр монтажного фланца привода ISO 5210 (ISO 5211),мм	125	125	125	125	125	125	125	175	175	175	210	210	300	300	300
k, межосевое расстояние отверстий в монтажном фланце привода ISO 5210 (ISO 5211), мм G D	102	102	102	102	102	102	102	140	140	140	165	165	254	254	254
x-N1 диаметр отверстий, мм / КСО - количество сквозных отверстий в монтажном фланце привода ISO 5210 (ISO 5211)	ø12x4							ø18x4			ø19x8		ø23x8		
Тип верхнего монтажного фланца по ISO 5210 (ISO 5211)	ISO-F10							ISO-F14			ISO-F16		ISO-F25		
d1 - диаметр штока, мм GD	16	16	16	18	18	22	22	25	25	25	40	40	40	40	40
размер шпонки, мм	5x5x30			6x6x30				8x7x40			12x8x50				

Ду / DN задвижки	ДУ 40	ДУ 50	ДУ 65	ДУ 80	ДУ 100	ДУ 125	ДУ 150	ДУ 200	ДУ 250	ДУ 300	ДУ 350	ДУ 400	ДУ 450	ДУ 500	ДУ 600
Габаритные размеры, размеры присоединения к трубопроводу, вес и Kv:															
L - строительная длина DIN3202 F4 = EN558-1 GR14, мм	140	150	170	180	190	200	210	230	250	270	290	310	330	350	390
h - строительная высота от оси трубы, мм	195	215	240	265	300	360	400	500	590	680	733	810	889	1200	1128
h1 - высота от оси трубы до поверхности верхнего фланца ISO 5210 (ISO 5211), мм	155	175	200	225	260	320	360	450	540	630	673	750	829	1140	1068
h2 - габаритная высота, мм	270	298	333	365	410	485	543	670	793	910	993	1100	1209	1558	1548
d - внешний диаметр присоединительного фланца, мм	150	165	185	200	220	250	285	340	405	460	520	580	640	715	840
c - межосевое расстояние присоединительных отверстий, мм для Ру10	10	125	145	160	180	210	240	295	350	400	460	515	565	620	725
c - межосевое расстояние присоединительных отверстий, мм для Ру16	10	125	145	160	180	210	240	295	355	410	470	525	585	650	770
T - толщина фланцев, мм	8	19	19	19	19	19	19	20	22	24,5	26,5	28	30	31,5	36
x-n - диаметр отверстий, мм + КСО - количество сквозных отверстий в присоединительном фланце к трубопроводу для Ру10	ø19x4	ø19x4	ø19x4	ø19x8	ø19x8	ø19x8	ø23x8	ø23x8	ø23x12	ø23x12	ø23x16	ø28x16	ø28x20	ø28x20	ø31x20
x-n - диаметр отверстий, мм + КСО - количество сквозных отверстий в присоединительном фланце к трубопроводу для Ру16	ø19x4	ø19x4	ø19x4	ø19x8	ø19x8	ø19x8	ø23x8	ø23x12	ø28x12	ø28x12	ø28x16	ø31x16	ø31x20	ø34x20	ø37x20
g - внешний диаметр присоединительного выступа, мм	84	99	118	132	156	184	211	266	319	370	429	480	548	609	720
f - высота присоединительного выступа, мм	3									4					5
Вес, кг	10	11	14,5	17,5	20	30	39	57	87	128	195	258	359	427	600
Kv, м3/час	130	200	390	600	1 000	1 800	2 900	6 000	10 000	16 000	18 000	33 000	39000	53000	85000

ЗАДВИЖКА КЛИНОВАЯ ТИП 47GV (ФЛАНЦЕВАЯ, С ОБРЕЗИНЕННЫМ КЛИНОМ) DENDOR

Корпус задвижки выполнен из чугуна с шаровидным графитом ВЧ50;
Задвижка клиновая надежно защищена от коррозии – корпус внутри и снаружи покрыт эпоксидным порошковым покрытием с толщиной слоя не менее 250 мкм;
Цвет корпуса синий RAL5002;
Болты утоплены в корпусе и залиты термоклеем;
Клин задвижки выполнен из высокопрочного чугуна ВЧ50 и обрезинен эластомером EPDM для питьевой воды или NBR для сточных вод;
Шпиндель из нержавеющей стали;
Уплотнение шпинделя состоит из двух колец из EPDM и грязесъемного кольца из NBR, не требует технического обслуживания в течение всего срока службы задвижки;
Подшипник скольжения выполнен из латуни;
Гайка клина выполнена из латуни, устойчивой к коррозии (обесцинкованию)

Основные характеристики:
DN 40-1000
PN 16
Траб от -25°C до +130°C
Тмакс +150°C
Корпус: чугун
Клин: чугун с покрытием EPDM
Присоединение к трубопроводу: фланцевое
Дополнительные опции: телескопический удлинитель штока, колонка управления задвижкой

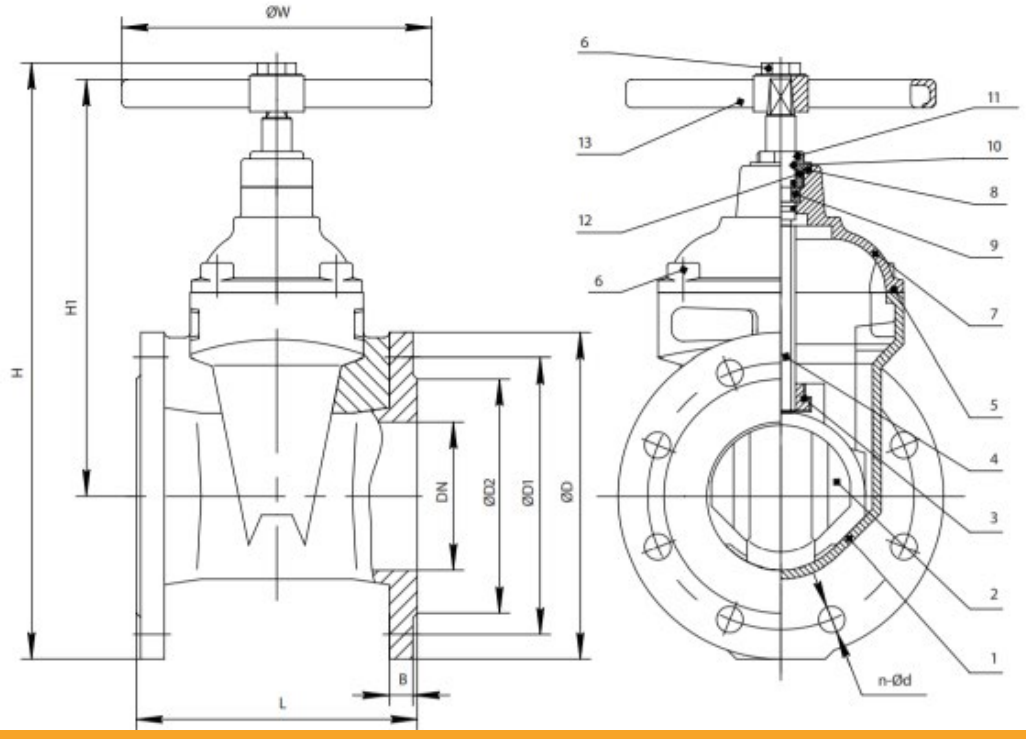

Таблица 10. Габаритные размеры для задвижек 47GV

DN	L	H	H1	ØD	B	ØD1		ØD2	n-Ød		ØW	Число оборотов шпинделя	Масса, кг
						PN10	PN16		PN10	PN16			
40	140	305	235	145	19	110	110	88	4-18	4-18	160	7	8
50	150	310	230	160	19	125	125	102	4-18	4-18	160	7	9
65	170	350	260	180	19	145	145	122	4-18	4-18	160	9	11
80	180	385	290	195	20	160	160	133	8-18	8-18	200	11	14
100	190	425	320	215	21	180	180	158	8-18	8-18	200	11	17
125	200	495	375	245	22	210	210	184	8-18	8-18	250-280	13	24
150	210	565	425	280	22	240	240	212	8-22	8-22	250-280	14	31
200	230	680	515	335	23	295	295	268	8-22	12-22	280-320	18	47
250	250	800	600	405	26	350	355	320	12-22	12-26	320	22	74
300	270	895	665	460	26	400	410	370	12-22	12-26	350-420	26	106
350	290	1040	780	520	28	460	470	430	16-22	16-26	400-420	30	185
400	310	1250	960	580	30	515	525	482	16-26	16-30	500-630	34	266
500	350	1480	1125	710	34	620	650	585	20-26	20-33	600-730	43	406
600	390	1670	1250	840	36	725	770	685	20-30	20-36	600-800	51	570

ЗАДВИЖКА КЛИНОВАЯ ПОД ЭЛЕКТРОПРИВОД ТИП 47GVA (ФЛАНЦЕВАЯ, С ОБРЕЗИНЕННЫМ КЛИНОМ) DENDOR

Фланцевые задвижки под электропривод применяются для полного перекрытия потока рабочей среды. Непосредственное движение запорного элемента инициирует электропривод. Являются одним из распространенных типов трубопроводной арматуры, устанавливается на технологических и магистральных трубопроводах, транспортирующих воду, технические жидкости, гликольные смеси, воздух и другие среды.

Управление задвижкой может осуществляться дистанционно или в ручном режиме. В некоторых системах электропривод задвижки комплектуется блоком управления, позволяющим включать и выключать поток среды в определённое время суток в автоматическом режиме.

Корпус задвижки выполнен из чугуна с шаровидным графитом ВЧ50;
Фланец для монтажа исполнительного механизма выполнен по ISO5210;
Задвижка клиновая под электропривод надежно защищена от коррозии – корпус внутри и снаружи покрыт эпоксидным порошковым покрытием с толщиной слоя не менее 250 мкм;
Цвет корпуса синий RAL5002;
Болты утоплены в корпусе и залиты термоклеем;
Клин задвижки выполнен из высокопрочного чугуна ВЧ50 и обрезинен эластомером EPDM для питьевой воды или NBR для сточных вод;
Шпиндель из нержавеющей стали;
Уплотнение шпинделя состоит из двух колец из EPDM и грязесъемного кольца из NBR, не требует технического обслуживания в течение всего срока службы задвижки;
Подшипник скольжения выполнен из латуни;
Гайка клина выполнена из латуни, устойчивой к коррозии (обесцинкованию)

Основные характеристики:
DN 50-1000
PN 16
Траб от -25°C до +130°C
Тмакс +150°C
Корпус: чугун
Клин: чугун с покрытием EPDM
Присоединение к трубопроводу: фланцевое
Под электропривод
Дополнительная опция: колонка управления задвижкой

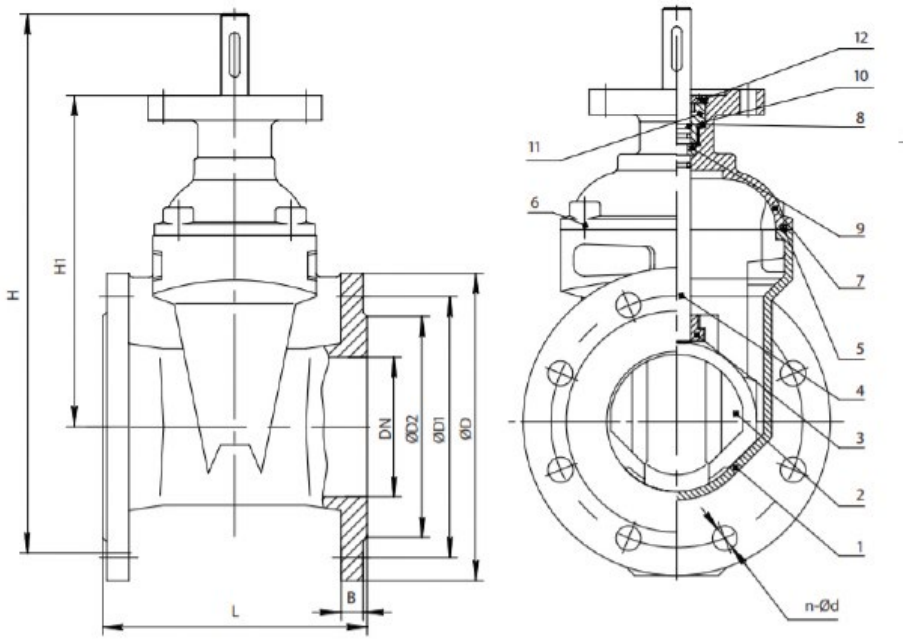

Таблица 11. Габаритные размеры для задвижек 47GVA

DN	L	H	H1	ØD	ØD1		ØD2	B	n-Ød	
					PN10	PN16			PN10	PN16
50	150	300	175	160	125	125	102	19	4-18	4-18
65	170	340	210	180	145	145	122	19	4-18	4-18
80	180	370	235	195	160	160	133	20	8-18	8-18
100	190	410	270	215	180	180	158	21	8-18	8-18
125	200	495	327	245	210	210	184	22	8-18	8-18
150	210	540	355	280	240	240	212	22	8-22	8-22
200	230	660	432	335	295	295	268	23	8-22	12-22
250	250	780	517	405	350	355	320	26	12-22	12-26
300	270	880	590	460	400	410	370	26	12-22	12-26
350	290	1040	720	520	460	470	430	28	16-22	16-26
400	310	1250	890	580	515	525	482	30	16-26	16-30
500	350	1490	1055	710	620	650	585	34	20-26	20-33
600	390	1700	1200	840	725	770	685	36	20-30	20-36
700	430	1960	1425	910	840	840	800	40	24-30	24-36
800	470	2400	1790	1020	950	950	905	43	24-33	24-39

ЗАДВИЖКА ЧУГУННАЯ С ОБРЕЗИНЕННЫМ КЛИНОМ 30Ч39Р СИБЗТА

Согласно ГОСТ 24856-2014, задвижки служат для перекрывания потока рабочей среды поступательным вертикальным движением сверху вниз. Усилие на закрытие сообщает механическая сила штурвала или электричество, если исполнение идет под электропривод. Способ соединения - фланцевый.
Для задвижек СибЗТА используется чугун марки GGG50, маркировка приводится по международному стандарту, принятому в Германии — DIN.
Литые корпуса запорной арматуры из чугуна оснащаются типовым соединениям, соответствующими нормативным требованиям ГОСТ 33259-2015.

Таблица 12. Характеристики задвижек 30ч39р производителя СибЗТА

Номинальный диаметр DN, мм	50	65	80	100	125	150	200	250	300	350	400	500	600	700	800
Строительная длина, мм	150	170	180	190	200	210	230	250	270	290	310	350	390	430	470
Масса, кг															
PN 10	10	13	16	20	28	35	40	65	85	135	170	380	550	970	1330
PN 16	10	13	16	20	28	35	50	78	115	180	210	380	550	970	1330
ЧЗК/ЧЗКГ PN 16	7,5	9	11	13	20	25	34	60	82	135	170	350	470		
Управление	Ручное (маховик)														
Установочное положение	Маховиком вверх, допускается отклонение до 90 градусов									Маховиком вверх					
Герметичность затвора	А по ГОСТ 9544														
Давление номинальное PN, МПа (кгс/см²)	1,0 (10)/1,6 (16)														
Рабочая среда	Вода, пар														
Направление подачи рабочей среды	Любое														
Температура рабочей среды (номинальная), ° С															
30ч39р / ЧЗК	От - 5 до + 120/ От -5 до + 90														
30ч39рГ / ЧЗКГ	От - 5 до + 150/ От -5 до + 120														
Климатическое исполнение	У5 по ГОСТ 15150-69														
Присоединение к трубопроводу	Фланцевое по ГОСТ 33259														

ЗАДВИЖКА ЧУГУННАЯ С ОБРЕЗИНЕННЫМ КЛИНОМ AVK

Задвижки AVK подходят для следующих условий работы:

- Питьевая вода, канализация и нейтральные жидкости: температура от -20 до +70 °C, максимальная скорость потока 5 м/с, давление до 16 бар.
- Газ: температура от -20 до +60 °C, максимальная скорость потока 20 м/с, давление до 16 бар.

Мы предлагаем к поставке следующие виды задвижек AVK:

• короткая;
• длинная с перепускным клапаном;
• под электропривод;
• с выдвижным штоком;
• с пневмоприводом;
• с полиэтиленовыми патрубками;
• тройниковая.

Особенности задвижек AVK:

Зафиксированная, встроенная гайка клина предотвращает вибрацию
• Направляющие пазы клина и колодки обеспечивают плавность работы
• Резина клина, разработанная компанией AVK, имеет отличную способность восстановления формы
• Резиновые смеси AVK характеризуются превосходной адгезией, устойчивостью к образованию биопленки и высокой устойчивостью к химикатам
• Полиамидные башмаки защищают резину от износа
• Большое коническое отверстие для штока в клине предотвращает застой воды
• Накатанная резьба увеличивает прочность штока
• Шток монтируется изнутри задвижки
• Тройная система уплотнения штока
• Упорное кольцо обеспечивает фиксацию штока
• Прокладка крышки зафиксирована в канавке крышки и охватывает болты крышки, что предотвращает ее выброс
• Болты крышки с утопленной головкой для защиты от коррозии пломбированы термоклеем
• Эпоксидное покрытие соответствут требованиям DIN 3476-1 и EN 14901, сертификат GSK, по запросу с внутренним эмалевым покрытием

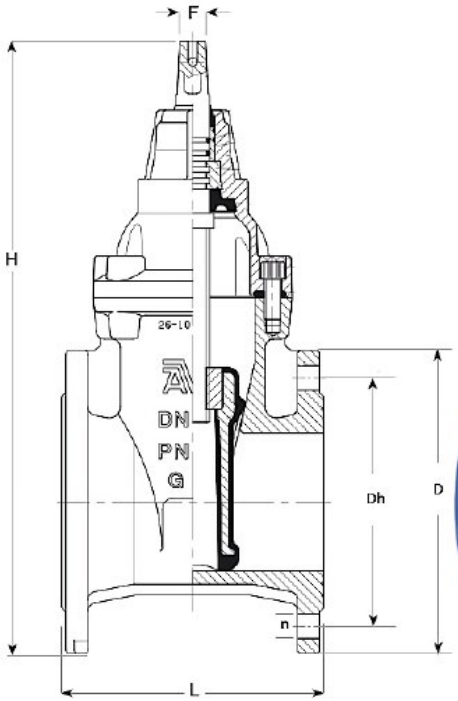

Чугунная задвижка с обрезиненным клином производителя AVK

Таблица 13. Габаритные размеры чугунных задвижек с обрезиненным клином

ПРОИЗВОДИТЕЛЬ AVK

Диаметр,мм	L, мм	H, мм	D, мм	Dh, мм PN10/16		Кол-во отверстий PN10	Кол-во отверстий PN16	n, мм PN10/16		F, мм	Вес, кг
40	140	316	150	110		4	4	19		14	10
50	150	324	165	125		4	4	19		14	11
65	170	364	185	145		4	4	19		17	14
80	180	397	200	160		8	8	19		17	18
100	190	444	220	180		8	8	19		19	23
125	200	501	250	210		8	8	19		19	31
150	210	591	285	240		8	8	23		19	46
200	230	732	340	295		8	12	23		24	65
250	250	864	400	350	355	12	12	23	28	27	102
300	270	968	455	400	410	12	12	23	28	27	149
350	290	1190	520	460	470	16	16	23	28	32	220
400	310	1248	580	515	525	16	16	28	31	32	240
450	330	1462	640	565	585	20	20	28	31	Ø30	490
500	350	1562	715	620	650	20	20	28	34	Ø30	520
600	390	1767	840	725	770	20	20	34	37	Ø30	721

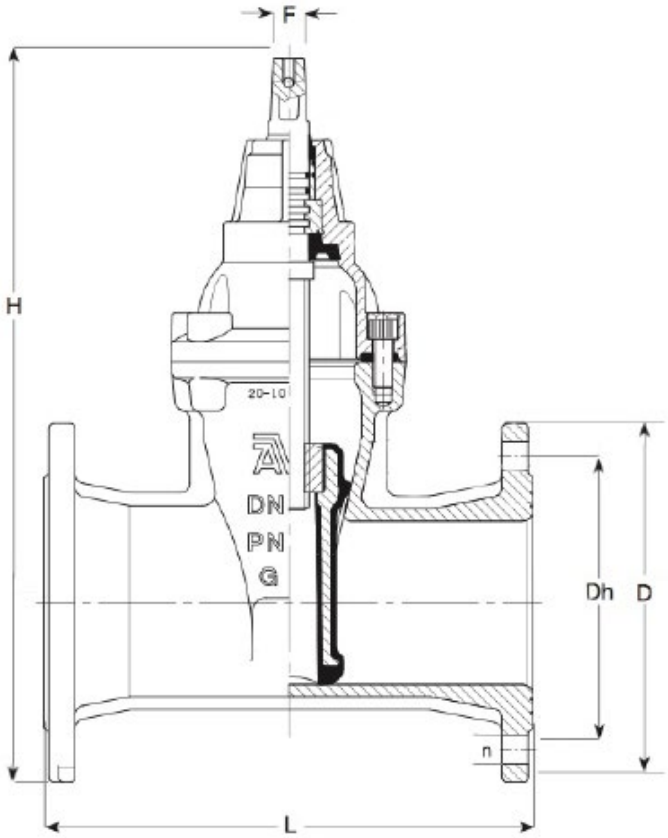

Чертеж чугунной задвижки с обрезиненным клином серии длинные

Таблица 14. Габаритные размеры чугунных задвижек с обрезиненным клином серии длинные

Диаметр, мм	L, мм	H, мм	D, мм	Dh, мм PN10/16		Кол-во отверстий PN10	Кол-во отверстий PN16	n, мм PN10/16		F, мм	Вес, кг
50	178	324	165	125		4	4	19		14	12
80	210	397	200	160		8	8	19		17	19
100	230	444	220	180		8	8	19		19	25
150	280	591	285	240		8	8	23		19	49
200	330	732	340	295		8	12	23		24	70
250	450	864	400	350	355	12	12	23	28	27	110
300	500	963	455	400	410	12	12	23	28	27	160
350	550	1200	520	460	470	16	16	23	28	32	320
400	600	1223	572	515	525	16	16	28	31	32	342
450	650	1271	640	565	585	20	20	28	31	32	360
500	700	1309	715	620	650	20	20	28	34	32	417

ЗАДВИЖКА КЛИНОВАЯ ЭНЭКОС ПРОФ ДУ 50-400

Назначение: в качестве запорного устройства в системах холодного водоснабжения с диаметром условного прохода 50, 100, 150, 200, 250, 300, 400 мм.

Рабочая среда: природная вода, используемая в системах холодного водоснабжения до и после обработки, с содержанием остаточного хлора от 0,3 до 2,0 мг/л.

Герметичность класса А по ГОСТ Р 54808-2011 в обоих направлениях.

При установке не имеет значения направление потока рабочей среды и расположение в пространстве.

Давление условное, PN 1,0 МПа (10 кгс/см2); 1,6 МПа (16 кгс/см2)

Давление рабочее, не более 1,0 МПа (10 кгс/см2); 1,6 МПа (16 кгс/см2).

Т макс. раб. среды: до 50°С.
Материал корпуса: чугун ВЧ-40 по ГОСТ 7293-85, клин – чугун ВЧ40.
Уплотнение: EPDM, NBR.

Комплектация:

Со штурвалом – базовое исполнение, 000.
С телескопическим удлинителем, исполнение 000-01.
С электроприводом, исполнение 000-02.

ЗАДВИЖКИ СТАЛЬНЫЕ

Компания Horton-group предлагает широкий ассортимент стальных задвижек.

Область применения таких задвижек достаточно широка:

- на трубопроводах воды и пара
- газопроводах
- нефтепроводах
- системах пожаротушения
- трубопроводах предприятий различных промышленных отраслей
- системы жизнеобеспечения городов и поселков

Стальные фланцевые задвижки изготавливают из углеродистой и легированной стали. В маркировке затворного элемента углеродистая сталь обозначается буквой «с», нержавеющая сталь буквами «нж», легированная – буквой «л». Задвижки стальные имеют превосходные эксплуатационные качества в температурном диапазоне от – 40 до +450 градусов. Диапазон рабочего давления от 0,1 до 25 Мпа. Задвижки стальные фланцевые обеспечивают высочайшую герметичность. и справляются там, где не справляется чугун.

ЗАДВИЖКА СТАЛЬНАЯ 30С41НЖ

Технические характеристики задвижек 30с41нж

Показатели назначения задвижек 30с41нж

Рабочая среда:

Вода, пар, масло, нефть, природный газ, жидкие неагрессивные нефтепродукты, неагрессивные жидкие и газообразные среды, по отношению к которым, материалы применяемые в задвижке коррозионностойкие

Температура рабочей среды: от −40°С до +450°С

Условия эксплуатации: У1

Минимальная температура окружающего воздуха: −40°С

Материальное исполнение задвижек 30с41нж

1. Корпус: сталь 25Л
2. Крышка: сталь 25Л
3. Клин (диски): сталь 25Л
4. Шпиндель: 20Х13
5. Гайка шпинделя: сталь 45, латунь ЛС59-1 (для исполнения под приварку)
6. Гайка: сталь 25
7. Шпилька, болт: сталь 35
8. Болт откидной: сталь 35
9. Уплотнение между корпусом и крышкой (прокладка, кольцо): паронит, ТРГ
10. Набивка сальника: АГИ, ТРГ
11. Маховик: сталь 25Л
12. Подшипник: по ГОСТ 7872-89
13. Наплавка на кольце в корпусе: 07Х25Н13
14. Наплавка на клине: сталь по типу 20Х13

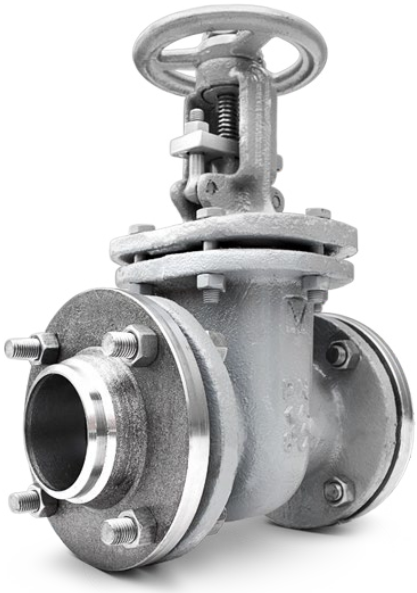

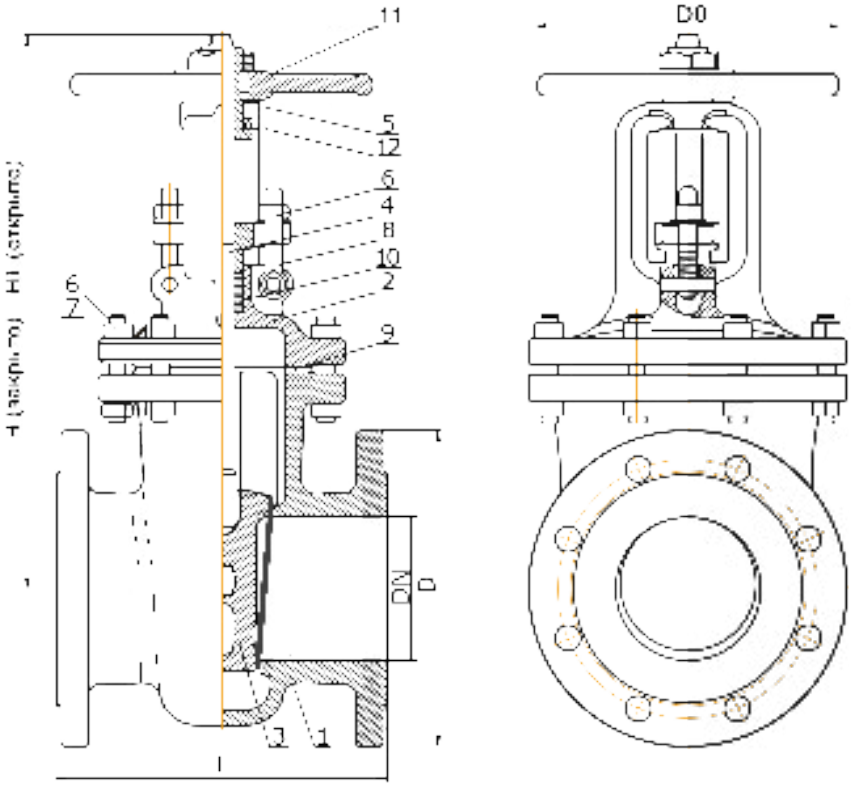

Чертеж задвижка стальная 30с41нж

Таблица 15. Габаритные размеры задвижек 30с41нж

Наименование	DN	D	D0	L	H	H1	Масса, кг
Задвижка 30с41нж Ду 50	50	160	160	180	281	346	17
Задвижка 30с41нж Ду 80	80	195	160	210	336	428	28
Задвижка 30с41нж Ду 100	100	215	210	230	385	496	38
Задвижка 30с41нж Ду 125	125	245	210	255	470	600	61
Задвижка 30с41нж Ду 150	150	280	320	280	576	742	80
Задвижка 30с41нж Ду 200	200	335	320	330	686	902	120
Задвижка 30с41нж Ду 250	250	405	400	450	854	1118	236
Задвижка 30с41нж Ду 300	300	460	460	500	998	1315	317
Задвижка 30с41нж Ду 350	350	520	460	550	1220	1570	361
Задвижка 30с41нж Ду 400	400	580	502	600	1300	1708	550

Рабочее положение затвора: полностью открыто или полностью закрыто

Закрытие задвижки производится вращением маховика (задвижки с ручным приводом) по часовой стрелке.
Задвижки устанавливаются на горизонтальный трубопровод маховиком вверх (допускается отклонение до 90° в любом направлении), на вертикальном трубопроводе – любое. Направление движения рабочей среды – любое.

Технические характеристики задвижек 30с541нж

Показатели назначения задвижек 30с541нж

Рабочая среда:

Вода, пар, масло, нефть, природный газ, жидкие неагрессивные нефтепродукты, неагрессивные жидкие и газообразные среды, по отношению к которым, материалы применяемые в задвижке коррозионностойкие

Температура рабочей среды: от −40°С до +450°С

Условия эксплуатации: У1

Минимальная температура окружающего воздуха: −40°С

Материальное исполнение задвижек 30с541нж

1. Корпус: сталь 25Л
2. Крышка: сталь 25Л
3. Клин (диски): сталь 25Л
4. Шпиндель: 20Х13
5. Гайка шпинделя: латунь ЛС59-1
6. Гайка: сталь 25Л
7. Шпилька, болт: сталь 35
8. Болт откидной: сталь 35
9. Уплотнение между корпусом и крышкой (прокладка, кольцо): паронит, ТРГ
10. Набивка сальника: АГИ, ТРГ
11. Подшипник: по ГОСТ 7872-89
12. Редуктор: редуктор конический или цилиндрический
13. Наплавка на кольце в корпусе: 07Х25Н13
14. Наплавка на клине: сталь по типу 20Х13

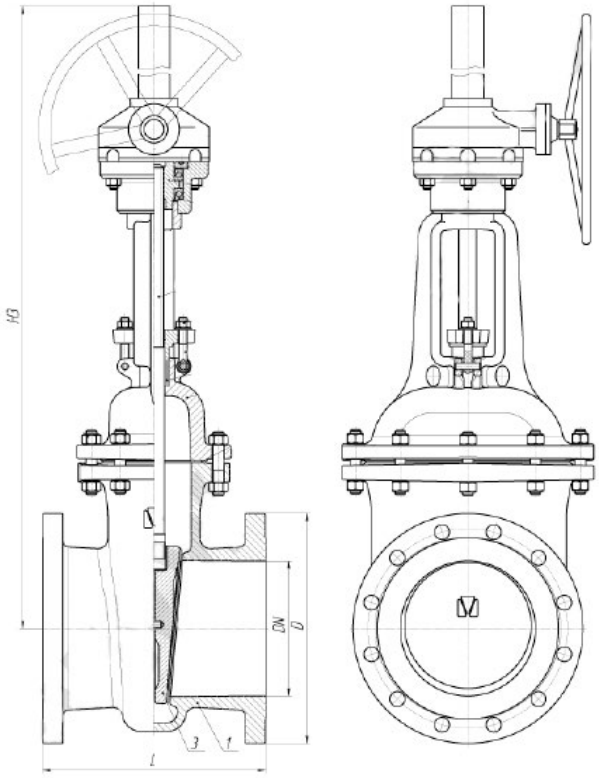

Чертеж задвижка стальная 30с541нж

Рабочее положение затвора: полностью открыто или полностью закрыто

Закрытие задвижки производится вращением маховика (задвижки с ручным приводом) по часовой стрелке.

Задвижки устанавливаются на горизонтальный трубопровод маховиком вверх (допускается отклонение до 90° в любом направлении), на вертикальном трубопроводе – любое. Направление движения рабочей среды – любое.

Таблица 16. Габаритные размеры задвижек 30с541нж

Наименование	DN	D	L	H3
Задвижка 30с541нж Ду 350	350	520	550	1590
Задвижка 30с541нж Ду 400	400	580	600	1710
Задвижка 30с541нж Ду 500	500	710	700	2170
Задвижка 30с541нж Ду 600	600	840	800	2325
Задвижка 30с541нж Ду 700	700	910	900	2825
Задвижка 30с541нж Ду 800	800	1020	1000	3480
Задвижка 30с541нж Ду 1000	1000	1255	1242	4280
Задвижка 30с541нж Ду 1200	1200	1485	1400	5090

ЗАДВИЖКА СТАЛЬНАЯ С ВЫДВИЖНЫМ ШПИНДЕЛЕМ 30С941НЖ ПОД ЭЛЕКТРОПРИВОД МЗТА

Технические характеристики задвижек 30с941нж

Показатели назначения задвижек 30с941нж

Рабочая среда:

Вода, пар, масло, нефть, природный газ, жидкие неагрессивные нефтепродукты, неагрессивные жидкие и газообразные среды, по отношению к которым, материалы применяемые в задвижке коррозионностойкие

Температура рабочей среды: от −40°С до +450°С

Условия эксплуатации: У1

Минимальная температура окружающего воздуха: −40°С

Материальное исполнение задвижек 30с941нж

1. Корпус: сталь 25Л
2. Крышка: сталь 25Л
3. Клин (диски): сталь 25Л
4. Шпиндель: 20Х13
5. Гайка шпинделя: латунь ЛС59-1
6. Гайка: сталь 25
7. Шпилька, болт: сталь 35
8. Болт откидной: сталь 35
9. Уплотнение между корпусом и крышкой (прокладка, кольцо): паронит, ТРГ
10. Набивка сальника: АГИ, ТРГ
11. Подшипник: по ГОСТ 7872-89
12. Наплавка на кольце в корпусе: 07Х25Н13
13. Наплавка на клине: сталь по типу 20Х13

Запорное устройство 30с941нж МЗТА по умолчанию поставляется без электропривода

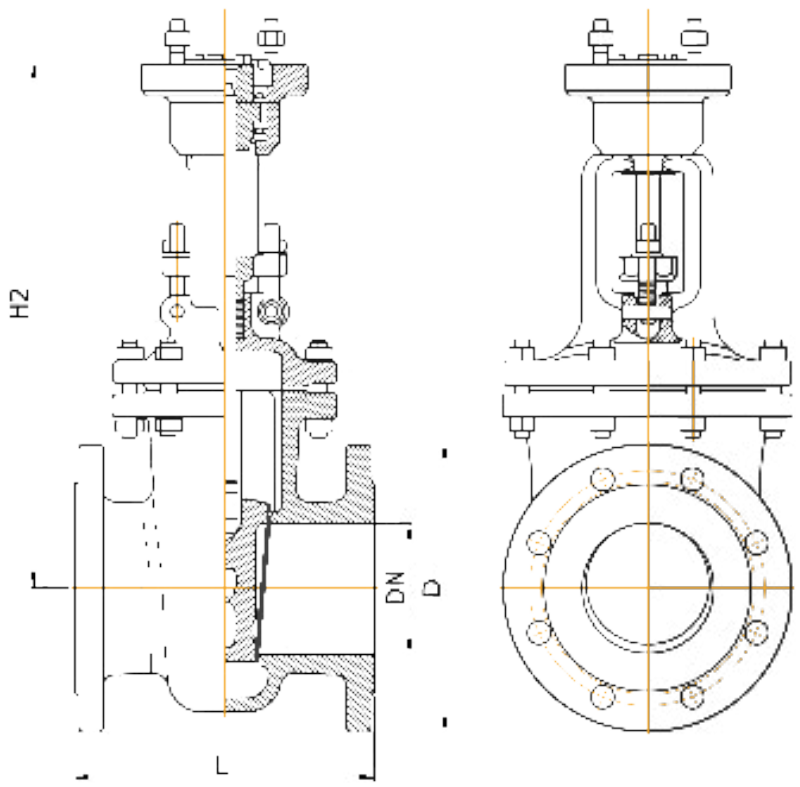

Рисунок Чертеж задвижка стальная 30с941нж

Таблица 17. Габаритные размеры задвижек 30с941нж

Наименование	DN	D	L	H2
Задвижка 30с941нж Ду 50	50	160	180	303
Задвижка 30с941нж Ду 80	80	195	210	346
Задвижка 30с941нж Ду 100	100	215	230	399
Задвижка 30с941нж Ду 125	125	245	255	460
Задвижка 30с941нж Ду 150	150	280	280	577
Задвижка 30с941нж Ду 200	200	335	330	690
Задвижка 30с941нж Ду 250	250	405	450	838
Задвижка 30с941нж Ду 250	250	405	450	838
Задвижка 30с941нж Ду 300	300	460	500	986
Задвижка 30с941нж Ду 350	350	520	550	1205
Задвижка 30с941нж Ду 400	400	580	600	1425
Задвижка 30с941нж Ду 500	500	710	700	1545
Задвижка 30с941нж Ду 600	600	840	800	1665
Задвижка 30с941нж Ду 700	700	910	900	2070
Задвижка 30с941нж Ду 800	800	1020	1000	2625
Задвижка 30с941нж Ду 1000	1000	1255	1242	3230
Задвижка 30с941нж Ду 1200	1200	1485	1400	3835

Таблица 18. Характеристики задвижек 30с941нж для подбора электропривода

Наименование	Тип присоединения электропривода	Момент, Н*м	Количество оборо-тов шпинделя
Задвижка 30с941нж Ду 50	А	52	15
Задвижка 30с941нж Ду 80	А	84	23
Задвижка 30с941нж Ду 100	А	84	24
Задвижка 30с941нж Ду 125	Б	110	24
Задвижка 30с941нж Ду 150	А	100	33
Задвижка 30с941нж Ду 150	Б	160	33
Задвижка 30с941нж Ду 200	Б	160	43
Задвижка 30с941нж Ду 250	Б	280	43
Задвижка 30с941нж Ду 300	Б	300	53
Задвижка 30с941нж Ду 300	В	400	53
Задвижка 30с941нж Ду 350	В	350	46
Задвижка 30с941нж Ду 400	В	710	52
Задвижка 30с941нж Ду 500	В	900	64
Задвижка 30с941нж Ду 600	Г	1700	76
Задвижка 30с941нж Ду 700	Г	1800	72
Задвижка 30с941нж Ду 700	Г	2500	72
Задвижка 30с941нж Ду 800	Г	2000	81
Задвижка 30с941нж Ду 800	Д	3500	81
Задвижка 30с941нж Ду 1000	Д	4000	85
Задвижка 30с941нж Ду 1000	Д	4700	101
Задвижка 30с941нж Ду 1200	Д	6300	88
Задвижка 30с941нж Ду 1200	Д	7300	102

ЗАДВИЖКА СТАЛЬНАЯ 30С41НЖ

Задвижка стальная СибЗТА представляет собой клиновую фланцевую задвижку с выдвижным шпинделем. Задвижки стальные 30с41нж выпускаются с Ду 50 до Ду 400, и имеют класс герметичности А по ГОСТ 9544-2005, имеют номинальное давление PN 16
Метод крепления - фланцевый, под приварку.
Температура рабочей среды -40 °С - 425 °С
Направление подачи рабочей среды - любое
Установочное положение на трубопроводе - любое, кроме маховиком вниз
Материальное исполнение задвижек 30с41нж
Корпус, крышка - 25Л (35Л)
Шпиндель - 25Л (35Л)
Клин - 20Х13
Имеют применение на трубопроводах:

- теплоснабжение;
- газоснабжение;
- водоснабжение;
- водоотведение;
- пожаротушение.

Рабочая среда:
жидкости в виде воды, пара, жидких нефтепродуктов, сжиженных газов (Ру < 1,6 МПа, строго неагрессивные жидкие вещества);
газы: природный газ, воздух, газообразные и газожидкостные среды для химической промышленности.

Документация:

- паспорт с индивидуальным номером
- сертификат

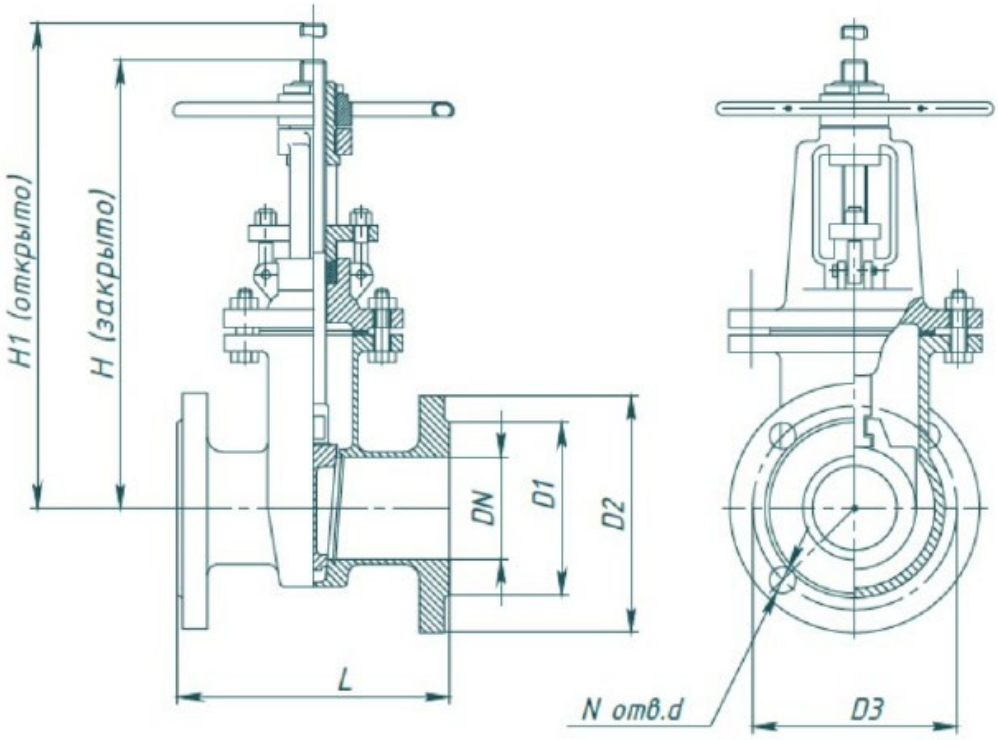

Таблица 19. Габаритные размеры задвижек 30с41нж

Наименование	Строительная длина, мм L	Высота, мм H	Масса, кг
30с41нж Ру16 ДУ 50	180	320	13
30с41нж Ру16 ДУ 80	210	390	20
30с41нж Ру16 ДУ 100	230	430	27
30с41нж Ру16 ДУ 150	280	640	55
30с41нж Ру16 ДУ 200	330	718	80
30с41нж Ру16 ДУ 250	450	905	116
30с41нж Ру16 ДУ 300	500	936	180
30с41нж Ру16 ДУ 400	600	1321	317

ЗАДВИЖКА СТАЛЬНАЯ 30С541НЖ

Задвижки стальные 30с541нж выпускаются с Ду 50 до Ду 800, и имеют класс герметичности А по ГОСТ 9544-2005, имеют номинальное давление PN 16
Метод крепления - фланцевый, под приварку.
Температура рабочей среды -40 °С - 425 °С
Направление подачи рабочей среды - любое
Установочное положение на трубопроводе - приводом вверх. Допускается отклонение до 90° в любую сторону
Материальное исполнение задвижек 30с541нж
Корпус, крышка - 20Л, 25Л, 35Л
Шпиндель - 20Х13
Клин - 20Л
Имеют применение на трубопроводах:

- теплоснабжение;
- газоснабжение;
- водоснабжение;
- водоотведение;
- пожаротушение.

Рабочая среда:
жидкости в виде воды, пара, жидких нефтепродуктов, сжиженных газов (Ру < 1,6 МПа, строго неагрессивные жидкие вещества);
газы: природный газ, воздух, газообразные и газожидкостные среды для химической промышленности.

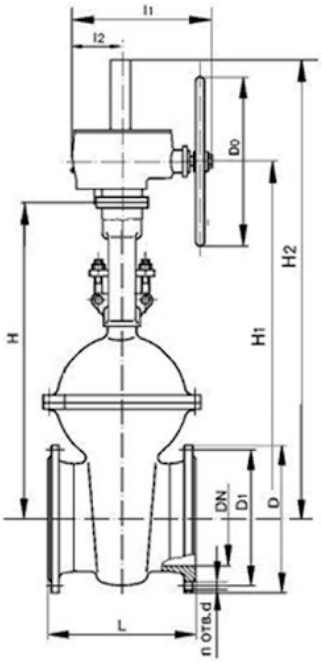

Таблица 20. Габаритные размеры задвижек 30с541нж

Наименование	L	D	n	d	H	H1	Масса, кг
30с541нж Ру16 ДУ 50	180	160	4	18	290	355	18
30с541нж Ру16 ДУ 80	210	195	4	18	365	460	32
30с541нж Ру16 ДУ 100	230	215	8	18	430	545	42
30с541нж Ру16 ДУ 150	280	280	8	22	655	820	86
30с541нж Ру16 ДУ 200	330	335	12	22	815	1030	132
30с541нж Ру16 ДУ 250	450	405	12	26	1000	1265	251
30с541нж Ру16 ДУ 300	500	460	12	26	1125	1450	400
30с541нж Ру16 ДУ 350	550	520	16	26	-	1590	465
30с541нж Ру16 ДУ 400	600	580	16	30	1450	1870	640
30с541нж Ру16 ДУ 500	700	710	20	33	-	2170	1233

Задвижки стальные 30с941нж выпускаются с Ду 50 до Ду 800, и имеют класс герметичности А по ГОСТ 9544-2005 (до ДУ 300), имеют номинальное давление PN 16

Метод крепления - фланцевый, под приварку.

Температура рабочей среды -40 °С - 425 °С

Направление подачи рабочей среды - любое

Установочное положение на трубопроводе - приводом вверх. Допускается отклонение до 90° в любую сторону

Материальное исполнение задвижек 30с941нж

Корпус, крышка - 20Л, 25Л, 35Л

Шпиндель - 20Х13

Клин - 20Л

Имеют применение на трубопроводах:

- теплоснабжение;
- газоснабжение;
- водоснабжение;
- водоотведение;
- пожаротушение.

Рабочая среда:

жидкости в виде воды, пара, жидких нефтепродуктов, сжиженных газов (Ру < 1,6 МПа, строго неагрессивные жидкие вещества);

газы: природный газ, воздух, газообразные и газожидкостные среды для химической промышленности.

Таблица 21. Габаритные размеры задвижек 30с941нж

Наименование	L	D	H	масса, кг
30с941нж Ру16 ДУ 50	180	160	300	13
30с941нж Ру16 ДУ 80	210	195	340	20
30с941нж Ру16 ДУ 100	230	215	380	28
30с941нж Ру16 ДУ 150	280	245	520	49
30с941нж Ру16 ДУ 200	330	280	660	76
30с941нж Ру16 ДУ 250	450	335	980	155
30с941нж Ру16 ДУ 300	500	405	1020	195
30с941нж Ру16 ДУ 350	550	460	1505	386

ЗАТВОРЫ ЧУГУННЫЕ ФЛАНЦЕВЫЕ ABRA

Затворы дисковые фланцевые - это элементы трубопроводной арматуры, с возможностью полного регулирования потока, используемые в системах горячего и холодного водоснабжения, системах отопления, воздух, гликольные смеси, морская вода. По конструктивному исполнению затворы фланцевые выпускаются с рукояткой, штурвалом-редуктором или электроприводом. Фланцевые дисковые затворы небольшого диаметра (Ду50–200), обычно оснащают рукоятками. Арматуру больших размеров оборудуют механическими редукторами, электро-, гидро-, пневмоприводами.

ЗАТВОР ДИСКОВЫЙ ФЛАНЦЕВЫЙ ABRA-BUV-FL DN50-1000 PN10 И PN16 С РУКОЯТКОЙ И РЕДУКТОРОМ. GGG40 / GGG40 / EPDM = СЕРИЯ 226. GGG40 / AISI316 / NBR = СЕРИЯ 263. GGG40 / AISI316 / EPDM. СЕРИЯ 266.

PN10 и PN16 DN50-1000 PN10/16 GGG40 / GGG40 / EPDM = Серия 226.
GGG40 / AISI316 / NBR = Серия 263.
GGG40 / AISI316 / EPDM = Серия 266 с рукоятками и редуктором.
Затвор фланцевый дисковый поворотный BUV-FL. Строительная длина EN558-1 GR (серия) 13 = EN558 Series 13 = BS 2080 Table 1 Series 13 = BS 5155

Основные области применения таких затворов - для трубопроводов, транспортирующих воду, теплоносители и нейтральные среды, в том числе газы, такие как воздух, азот и т.д.

Область применения затворов ABRA BUV-FL226 и ABRA BUV-FL266:

Поворотные затворы ABRA BUV-FL226 и ABRA BUV-FL266, в основном, применяются в системах тепло-, водоснабжения, вентиляции, пожаротушения, отопления и кондиционирования.

Поворотные затворы ABRA BUV-FL226 и ABRA BUV-FL266 обладают отличной химической устойчивостью к большинству тормозных жидкостей и антифризов на спиртовой и гликолевой основе, воде, в том числе морской воде, деминерализованной, дистиллированной, газированной воде и т.п.

Возможно применение на других средах и в других системах в соответствии с температурной применимостью и химической стойкостью материалов затвора

Поворотные затворы ABRA BUV-FL226 и ABRA BUV-FL266 никогда не применяются на углеводородах таких как природный газ, бензин, дизель, керосин, большинство масел и т.п.

Область применения затворов ABRA BUV-FL263:

Уплотнение и диск затвора ABRA BUV-FL263 обладают отличной химической устойчивостью к:

- воде, в том числе морской воде, деминерализованной, дистиллированной, газированной воде и т.п.
- минеральным маслам, бензинам неэтилированным
- большинству буровых растворов, алифатическим углеводородам (метан, пропан, бутан), хладагентам («хладонам», «фреонам», холодильным агентам) групп HFA, HFB, HFC, дизельному горючему с содержанием ароматических углеводородов не более 40% (обычное дизтопливо), растительным и животным маслам и жирам
- большому количеству разбавленных кислот и оснований, солевых растворов при комнатной температуре

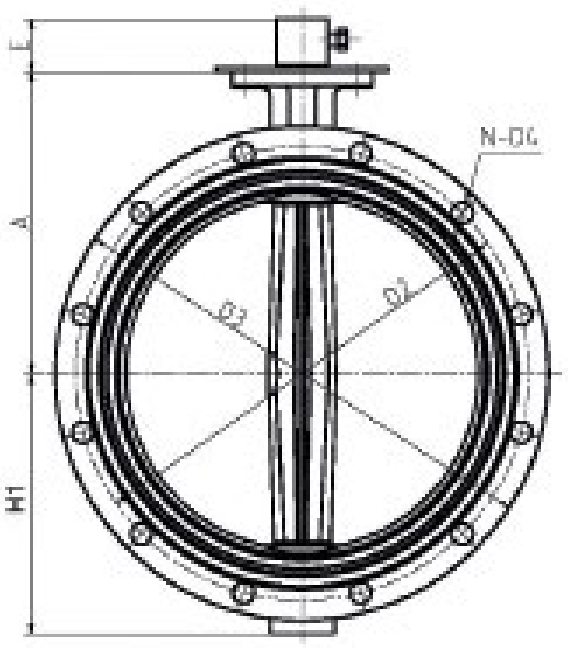

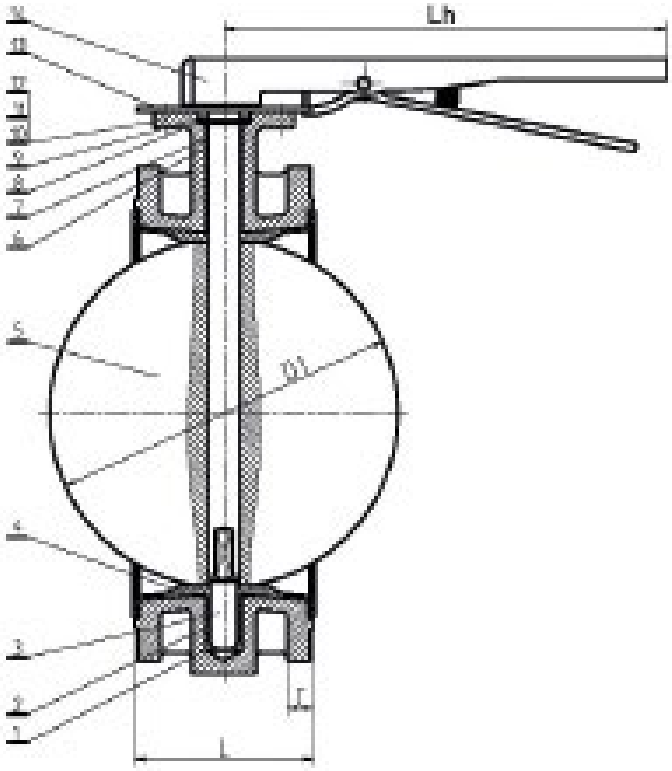

Спецификация деталей и материалов затвора поворотного дискового чугунного ABRA-BUV-FL226/263/266Dxxx DN50-1000 DN10 и PN16 фланцевого с рукояткой:

10,11,12. Болты, шайбы Болты - углеродистая сталь; шайбы - пружинная сталь 65Mn

3. Заглушка штока Чугун QT450 = DIN GGG 40.3

8,9. Уплотнительные кольца и манжета EPDM (серия 226/266) или NBR (серия 263)- 1 шт

1. Корпус Чугун QT450 = DIN GGG 40.3 + эпоксидное покрытие + EPDM

1,2,6,7. Подшипники Армированный PSF/PCU с графитовой вставкой + PTFE

3. Шток Нержавеющая сталь SUS416 = AISI416/ W.nr.1.4005

5. Запорный диск Чугун QT450 = DIN GGG 40.3 + эпоксидное покрытие

14. Рукоятка Сборное изделие

Спецификация деталей и материалов затвора поворотного дискового чугунного ABRA-BUV-FL226/263/266Dxxx DN50-1000 PN10 и PN16 фланцевого с редуктором :

1,2,12,13. Болты, шайбы Болты - углеродистая сталь; шайбы - пружинная сталь 65Mn

3. Заглушка штока Чугун QT450 = DIN GGG 40.3

4,11. Уплотнительные кольца и манжеты EPDM (серия 226/266) или NBR (серия 263)- 1 шт

5. Корпус Чугун QT450 = DIN GGG 40.3 + эпоксидное покрытие + EPDM

6,10. Подшипники Армированный PSF/PCU с графитовой вставкой + PTFE

7,9.Нижняя и верхняя часть штока Нержавеющая сталь SUS416 = AISI416/ W.nr.1.4005

8. Запорный диск Чугун QT450 = DIN GGG 40.3 + эпоксидное покрытие

14. Редуктор червячный Сборное изделие

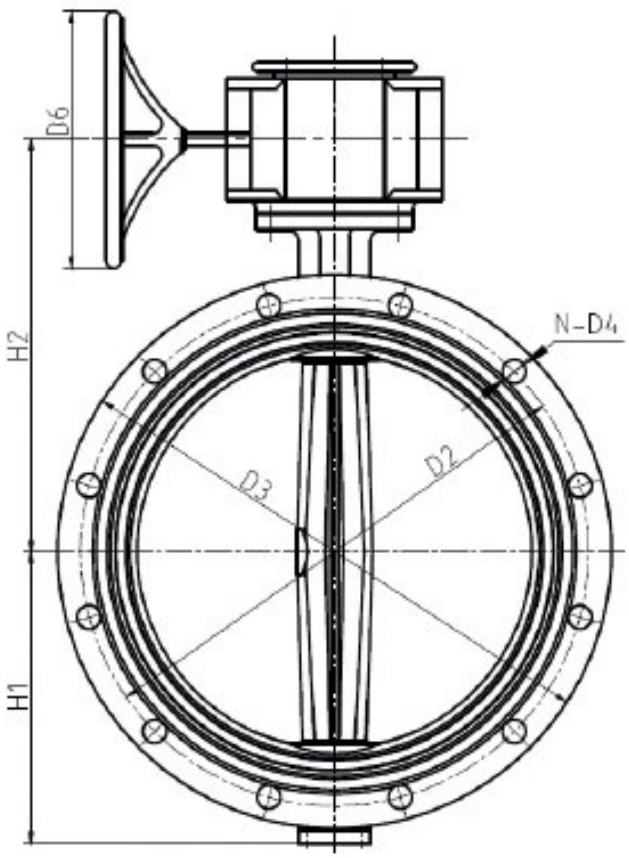

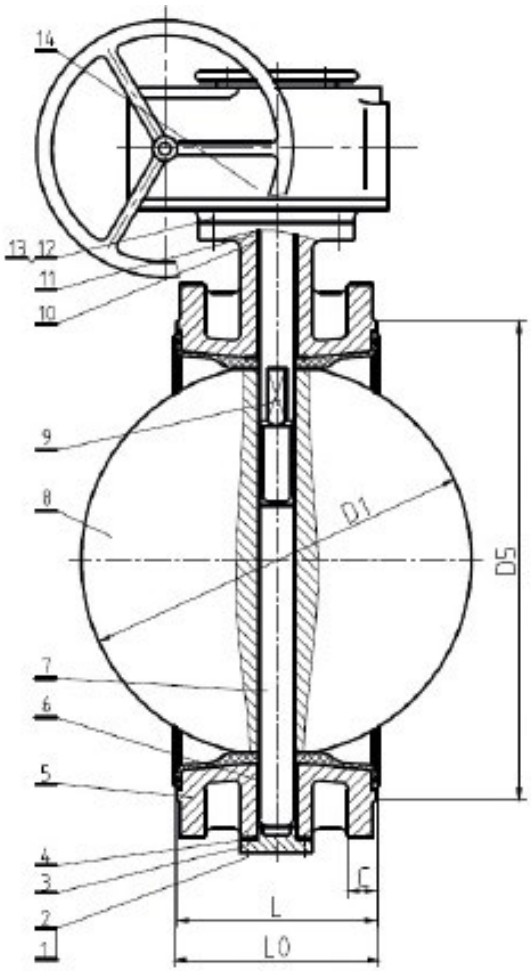

Ду / DN		50	65	80	100	125	150	200	250	300
Ру / PN		10 или 16 бар (1,0 или 1,6 МПа)								
Диапазон рабочих температур, °C - седло EPDM		Максимально допустимая температура 110 °C, Минимальная температура окружающей среды -20 °C, Рабочая температура от -15 до +95 °C (EPDM)								
Диапазон рабочих температур, °C- седло NBR		аксимально допустимая температура 90 °C, Минимальная температура окружающей среды -20 °C, Рабочая температура от -15 до +70 °C (NBR)								
L - строительная длина		108	112	114	127	140	140	152	165	178
L0 - габаритная длина		111	115	117	130	143	143	155	168	182
Lh - длина рукоятки от оси		267	267	267	267	267	267	360	499	-
D1 - диаметр диска		52,7	64,5	78,8	104	123,3	155,7	202,5	250,5	302,3
D2-межосевое расстояние присоединительных отверстий (фланцев), мм		125	145	160	180	210	240	295	350	400
		125	145	160	180	210	240	295	355	410
D3-внешний диаметр присоединительного фланца, мм		165	185	200	220	250	285	340	405	445
		165	185	200	220	250	285	340	405	460
NxD4- КСО и диаметр присоединительных отверстий (фланцев), мм		4xØ19	4xØ19	8xØ19	8xØ19	8xØ19	8xØ23	8xØ23	12xØ23	12xØ23
		4xØ19	4xØ19	8xØ19	8xØ19	8xØ19	8xØ23	12xØ23	12xØ28	12xØ28
D5-внешний диаметр присоединительного выступа, фланцев, мм		99	118	132	156	184	211	266	319	370
		99	118	132	156	184	211	266	319	370
C-толщина фланцев, мм		19	19	19	19	19	19	20	22	24,5
		19	19	19	19	19	19	20	22	24,5
D6 - диаметр штурвала редуктора, мм		150	150	150	150	150	150	300	300	300
H1 , мм		83	93	100	114	125	143	170	198	223
H2, мм		158	168	183	193	208	228	248	278	322
B1 - диаметр штока, мм = N										
B2 - шпонка, мм										
B3 - квадрат штока, мм		11x11	11x11	11x11	14x14	17x17	17x17	17x17	22x22	27x27
A, мм		120	130	145	155	170	190	205	235	280
E, мм		28	28	28	28	28	28	38	40	40
K1, мм										
HL=E, мм		28	28	28	28	28	28	38	40	40
Тип верхнего монтажного фланца по ISO 5210 (ISO 5211)		F07						F10		
Ø DISO внешний диаметр присоединительного фланца, мм		90						125		
Ø EISO , мм		70						102		
Ø FxG, мм x шт		Ø10(9)x4						Ø12x4		
Вес, кг (с рукояткой / с редуктором)		9 кг / 11 кг	11 кг / 13 кг	14 кг / 16 кг	16 кг / 18 кг	18 кг / 20 кг	21 кг / 23 кг	23 кг/ 26 кг	45 кг / 52 кг	(-) / 72 кг

Ду / DN		350	400	450	500	600	700	800	900	1000
Ру / PN		10 или 16 бар (1,0 или 1,6 МПа)								
Диапазон рабочих температур, °C - седло EPDM		Максимально допустимая температура 110 °C, Минимальная температура окружающей среды -20 °C, Рабочая температура от -15 до +95 °C (EPDM)								
Диапазон рабочих температур, °C- седло NBR		аксимально допустимая температура 90 °C, Минимальная температура окружающей среды -20 °C, Рабочая температура от -15 до +70 °C (NBR)								
L - строительная длина		190	216	222	229	267	292	318	330	410
L0 - габаритная длина		194	221	227	234	272	299	325	338	418
Lh - длина рукоятки от оси		-	-	-	-	-	-	-	-	-
D1 - диаметр диска		333,3	389,6	440,5	491,7	592,5	695	794,7	864,7	965
D2-межосевое расстояние присоединительных отверстий (фланцев), мм		460	515	565	620	725	840	950	1050	1160
		470	525	585	650	770	840	950	1050	1170
D3-внешний диаметр присоединительного фланца, мм		505	565	615	670	780	895	1015	1115	1230
		520	580	640	715	840	910	1025	1125	1255
NxD4- КСО и диаметр присоединительных отверстий (фланцев), мм		16xØ23	16xØ28	20xØ28	20xØ28	20xØ31	24xØ31	24xØ34	28xØ34	28xØ37
		16xØ28	16xØ31	20xØ31	20xØ34	20xØ37	24xØ37	24xØ41	28xØ41	28xØ44
D5-внешний диаметр присоединительного выступа, фланцев, мм		429	480	530	582	682	794	901	1001	1112
		429	480	530	582	682	794	901	1001	1112
C-толщина фланцев, мм		24,5	24,5	25,5	26,5	30	32,5	35	37,5	40
		26,5	28	30	31,5	36	39,5	43	46,5	50
D6 - диаметр штурвала редуктора, мм		300	300	300	300	300	380	380	450	450
H1 , мм		270	300	345	355	410	478	529	584	657
H2, мм		355	453	488	550	620	700	760	885	955
B1 - диаметр штока, мм = N		31,6	37,95	42,86	45,72	53,98	53,98	63,35	75	85
B2 - шпонка, мм		8	10	12	12	16	18	18	20	22
B3 - квадрат штока, мм		-								
A, мм		-								
E, мм		-								
K1, мм		34,6	40,95	45,86	48,72	57,98	71,35	71,35	84	95
HL=E, мм		45	48	48	60	65	63	63	100	135
Тип верхнего монтажного фланца по ISO 5210 (ISO 5211)		F14	F14	F14	F16	F16	F25	F25	F25	F25
Ø DISO внешний диаметр присоединительного фланца, мм		175	175	175	210	210	300	300	300	300
Ø EISO , мм		140	140	140	165	165	254	254	254	254
Ø FxG, мм x шт		Ø18x4	Ø18x4	Ø18x4	Ø22x4	Ø22x4	Ø18x8	Ø18x8	Ø18x8	Ø18x8
Вес, кг (с рукояткой / с редуктором)		(-) / 96 кг	(-) / 146 кг	(-) / 187 кг	(-) / 220 кг	(-) / 295 кг	(-) / 428 кг	(-) / 565 кг	(-) / 755 кг	(-) / 954 кг

Дисковый поворотный межфланцевый затвор (гермоклапан) – простейшее запорное устройство, используемое для полного перекрывания жидких сред в различных трубопроводах и технологических линиях, в то же время это самый современный и прогрессивный тип запирающих устройств наряду с шаровыми кранами.

Межланцевые затворы используют в системах:

- теплоснабжение и энергетика;
- горячее и холодное водоснабжение, водоочистка и подготовка;
- водоотведение (в том числе и в очистных сооружениях);
- газопроводы (магистральные и коммунальные);
- нефтепроводы;
- технологические линии на производстве (включая трубопроводы для агрессивных сред).

ЗАТВОР ДИСКОВЫЙ ПОВОРОТНЫЙ ABRA-BUV-VF DN32-600 PN16 (DN32-300 PN16/10) GG25 / GGG40 / EPDM МЕЖФЛАНЦЕВЫЙ С РУКОЯТКОЙ. СЕРИЯ 826

Основные преимущества затворов межфланцевых производителя ABRA

- класс герметичности А (наилучший)
- малый вес и габаритный размер
- малая строительная длина
- оптимальная цена приобретения
- низкая стоимость установки и обслуживания
- герметичное перекрытие потока в обоих направлениях
- с рабочей средой контактируют только две детали: седловое уплотнение и диск
- при монтаже не нужны дополнительные уплотнения, поскольку само седло затвора служит уплотнением соединения

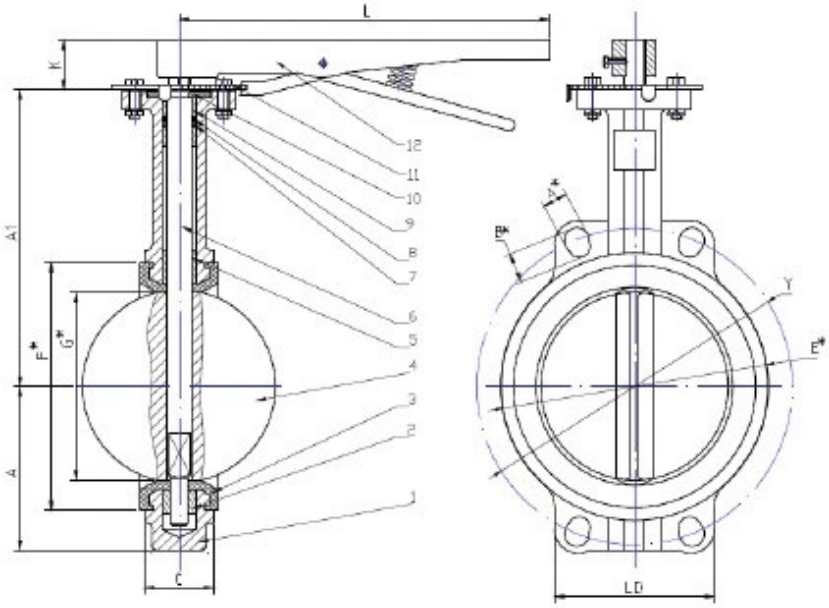

Затвор поворотный дисковый чугунный межфланцевый ABRA-BUV-VF826DxxxH с рукояткой
1. Корпус 2.Нижний подшипник 3.Седло 4. Запорный диск 5. Длинный подшипник 6.13. Шток 7. Манжета 8. Уплотнительное кольцо 9. Короткий пошипник (2 шт) 10. Стопорная прижимная пластина 11. Верхняя крышка с разметкой 12. Рукоятка

Спецификация деталей и материалов:

1. Корпус Чугун FC25 = DIN GG25
2.Нижний подшипник Армированный PSF/PCU с графитовой вставкой + PTFE
3.Седло EPDM (Этиленпропиленовый вулканизированный каучук = резина)
4. Запорный диск Чугун FCD45 = DIN GGG40/ GGG50 с
5. Длинный подшипник Армированный PSF/PCU с графитовой вставкой
6.13. Шток Нержавеющая сталь SUS410=AISI410
7. Манжета EPDM (Этиленпропиленовый вулканизированный каучук = резина)
8. Уплотнительное кольцо NBR (Бутадиеннитрильный вулканизированный каучук = резина)
9. Короткий пошипник (2 шт) Армированный PSF/ PCU с графитовой вставкой + PTFE
10. Стопорная прижимная пластина Углеродистая сталь (покрытие NiCr)
11. Верхняя крышка с разметкой Углеродистая сталь (покрытие NiCr)
12. Рукоятка (или редуктор) Кованная сталь / Чугун

Таблица 23 Габаритные размеры затвора межфланцевого поворотного дискового чугунного ABRA-BUV-VF826DxxxH(BS) с рукояткой

Ду / DN	50	65	80	100	125	150	200	250	300	350	400	450
Ру / PN	16 бар (1,6 МПа)											
Диапазон рабочих температур, °C	Максимально допустимая температура 110 °C, Минимальная температура окружающей среды -20 °C, Рабочая температура от -15 до +95 °C											
C - строительная длина Строительная длина EN558-1 GR (серия) 20 = ISO 5752 «short», мм	43	46	46	52	56	56	61	68	78	78	102	114
Y-межосевое расстояние присоединительных отверстий (фланцев), мм	125	145	160	180	210	240	295	350/355	400/410	470	525	585
A1 - высота от оси трубы до верхнего фланца, мм	133	143	154	166	181	201	231	275	298	355	390	435
A , мм	70	79	85	106	107	129	175	208	239	280	323	359
L - длина рукоятки от оси затвора, мм	267						360	499		-		
K=HL - высота штока, высота рукоятки, мм	28						38	40		47	74	74
B1 - квадрат штока, мм	11x11	11x11	11x11	14x14	17x17	17x17	17x17	22x22	27x27	-		
B1 - диаметр штока, мм = N	-									31,6	37,95	42,86
B2 - шпонка, мм	-									8	10	12
K1, мм	-									34,6	40,95	45,86
Ø G* , мм	46,7	59,4	75,3	98,2	117,1	147,9	195,2	242,7	292,4	325,6	380,3	429,3
Ø E* , мм	97	111	129	153	183	208	266	319	374	429	480	530
Ø F* , мм	84	96	115	140	168	195	249	301	356	415	460	510
Ø H* , мм	66	80	90	114	137	160	207	260	308	348	410	458
LD , мм	128	142	145	113	126	136	161	145	167	186	168	170
A* , мм	21	21	21	21	24	25	45	28	28	Ø26	Ø30	Ø30
B*, мм	26	26	26	26	26	25	25	31	42			
Тип верхнего монтажного фланца по ISO 5210 (ISO 5211)	F-07						F-10			F-14		

Ø D2 внешний диаметр присоединитель-ного фланца, мм	90						125			175		
Ø E , мм	70						102			140		
Ø FxG, мм x шт	10(9)x4						12x4			19(18)x4		
Вес, кг	3	3,6	4,0	4,8	6,3	7,4	15,8	18,8	27,0	42,5	60,5	75,5

ЗАТВОР ДИСКОВЫЙ ПОВОРОТНЫЙ ABRA-BUV-VF DN32-600 PN16 (DN32-300 PN16/10) GG25 / GGG40 / EPDM МЕЖФЛАНЦЕВЫЙ С РЕДУКТОРОМ. СЕРИЯ 826

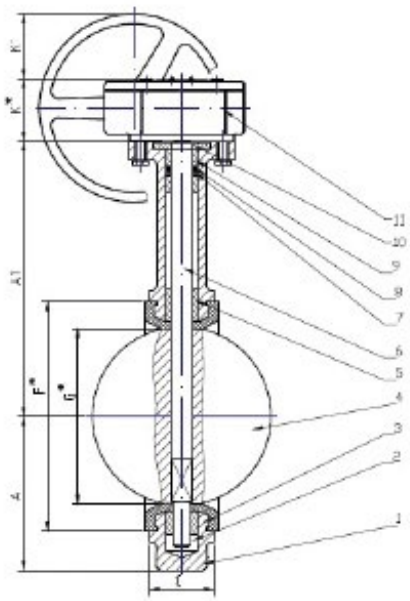

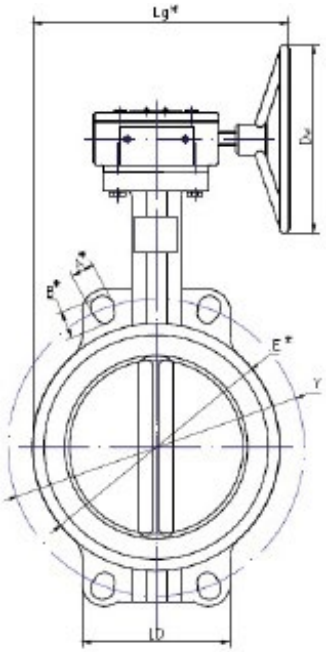

Затвор поворотный дисковый чугунный межфланцевый ABRA-BUV-VF826DxxxH с редуктором
1. Корпус 2.Нижний подшипник 3.Седло 4. Запорный диск 5. Длинный подшипник 6.13. Шток 7. Манжета 8. Уплотнительное кольцо 9. Короткий пошипник (2 шт) 10. Стопорная прижимная пластина 11. Верхняя крышка с разметкой 12. Редуктор

Спецификация деталей и материалов:

1. 2. Корпус и пробка Чугун FC25 = DIN GG25
3. 7. Шток Нержавеющая сталь SUS410=AISI410
4.Седло EPDM (Этиленпропиленовый вулканизированный каучук = резина) вулканизированная к корпусу
5. Запорный диск Чугун FCD45 = DIN GGG40/GGG50
6. Длинный подшипник (2шт.) Армированный PSF/PCU с графитовой вставкой + PTFE
8. Манжета EPDM (Этиленпропиленовый вулканизированный каучук = резина)
9. Уплотнительное кольцо NBR (Бутадиеннитрильный вулканизированный каучук = резина)
10. Короткий пошипник (2 шт) Армированный PSF/PCU с графитовой вставкой
11. Стопорная прижимная пластина Углеродистая сталь (покрытие NiCr)
12. Редуктор Кованная сталь / Чугун

Область применения:

Трубопроводы, транспортирующие воду, теплоносители и нейтральные среды, в том числе газы, такие как воздух, азот и т.д.

Таблица 24 Габаритные размеры межфланцевого затвора поворотного дискового чугунного ABRA-BUV-VF826DxxxH(BS) DN032-300 PN16/10, DN350-600 PN16

Ду	50	65	80	100	125	150	200	250	300	350	400
Lg*	205	215	222	232	246	258	357	387	404	432	498
Dw	150						300				
A	70	79	85	106	107	129	175	208	239	280	323
A1	133	143	154	166	181	201	231	275	298	355	390
K*	68						76		81		124
K’	45						43		108		150
Вес, кг. Общий = Затвор + Редуктор	5,0= 3,0+2,0	5,6= 3,6+2,0	6,0= 4,0+2,0	6,8= 4,8+2,0	8,3= 6,3+2,0	9,4= 7,4+2,0	18,8= 15,8+3,0	21,8= 18,8+3,0	30,0= 27,0+3,0	59,0= 42,5+16,5	77,0= 60,5+16,5

ЗАТВОР ДИСКОВЫЙ ПОВОРОТНЫЙ ABRA-BUV-VF DN32-600 PN16 (DN32-300 PN16/10) GG25 / AISI316 / NBR МЕЖФЛАНЦЕВЫЙ С РУКОЯТКОЙ. СЕРИЯ 863.

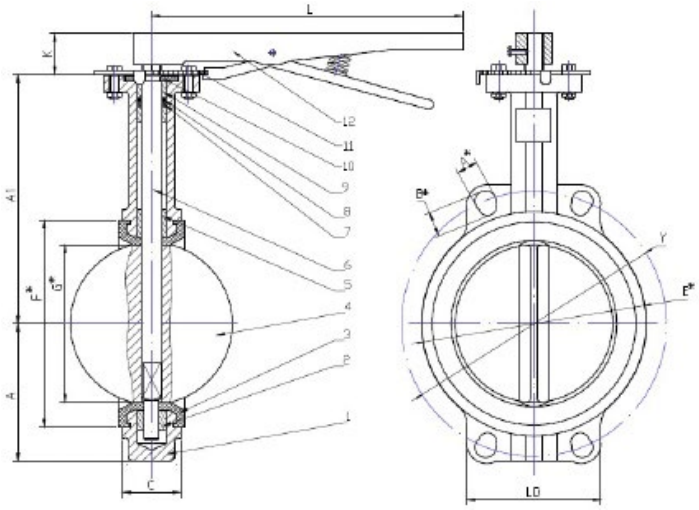

Затвор поворотный дисковый чугунный межфланцевый ABRA-BUV-VF863DxxxH с рукояткой
1. Корпус 2.Нижний подшипник 3.Седло 4. Запорный диск 5. Длинный подшипник 6.13. Шток 7. Манжета 8. Уплотнительное кольцо 9. Короткий пошипник (2 шт) 10. Стопорная прижимная пластина 11. Верхняя крышка с разметкой 12. Рукоятка

Спецификация материалов и деталей:

1. Корпус Чугун FC25 = DIN GG25
2.Нижний подшипник Армированный PSF/PCU с графитовой вставкой + PTFE
3.Седло NBR (Бутадиеннитрильный каучук = резина)
4. Запорный диск Нержавеющая сталь SUS316 = AISI316/ W.nr.1.4401
5. Длинный подшипник Армированный PSF/PCU с графитовой вставкой
6.13. Шток Нержавеющая сталь SUS410=AISI410
7. Манжета NBR (Бутадиеннитрильный вулканизированный каучук = резина))
8. Уплотнительное кольцо NBR (Бутадиеннитрильный вулканизированный каучук = резина)
9. Короткий пошипник (2 шт) Армированный PSF/PCU с графитовой вставкой + PTFE
10.Стопорная прижимная пластина Углеродистая сталь (покрытие NiCr)
11. Верхняя крышка с разметкой Углеродистая сталь (покрытие NiCr)
12. Рукоятка Кованная сталь / Чугун

Таблица 25 Габаритные размеры и вес затвора межфланцевого поворотного дискового чугунного ABRA-BUV-VF863DxxxH с рукояткой

Ду / DN	32/40	50	65	80	100	125	150	200	250	300	350	400	450
Ру / PN	16 бар (1,6 МПа)												
Диапазон рабочих температур, °C	Максимально допустимая температура 90 °C, Минимальная температура окружающей среды -20 °C, Рабочая температура от -15 до +70 °C												
C - строительная длина Строительная длина, мм	33	43	46	46	52	56	56	61	68	78	78	102	114
Y-межосевое расстояние присоединительных отверстий (фланцев), мм	100/110	125	145	160	180	210	240	295	350/355	400/410	470	525	585
A1 - высота от оси трубы до верхнего фланца, мм	117	133	143	154	166	181	201	231	275	298	355	390	435
A , мм	54	70	79	85	106	107	129	175	208	239	280	323	359
L - длина рукоятки от оси затвора, мм	267							360	499		-		
K=HL - высота штока, высота рукоятки, мм	28							38	40		47	74	74
B1 - квадрат штока, мм	11x11	11x11	11x11	11x11	14x14	17x17	17x17	17x17	22x22	27x27	-	-	-
B1 - диаметр штока, мм = N											31,6	37,95	42,86
B2 - шпонка, мм											8	10	12
K1, мм											34,6	40,95	45,86
Ø G , мм	38,1	46,7	59,4	75,3	98,2	117,1	147,9	195,2	242,7	292,4	325,6	380,3	429,3
Ø E , мм	80	97	111	129	153	183	208	266	319	374	429	480	530
Ø F , мм	70	84	96	115	140	168	195	249	301	356	415	460	530
Ø H , мм	48	66	80	90	114	137	160	207	260	308	348	410	458
LD , мм	107	128	142	145	113	126	136	161	145	167	186	168	170
A , мм	21	21	21	21	21	24	25	45	28	28	Ø26	Ø30	Ø30
B, мм	26	26	26	26	26	26	25	25	31	42			
Тип верхнего монтажного фланца по ISO 5210 (ISO 5211)	F-07							F-10			F-14		
Ø D2 внешний диаметр присоединительного фланца, мм	90							125			175		
Ø E , мм	70							102			140		
Ø FxG, мм x шт	10(9)x4							12x4			19(18)x4		
Вес, кг	2,5	3	3,6	4,0	4,8	6,3	7,4	15,8	18,8	27,0	42,5	60,5	75,5

ЗАТВОР ДИСКОВЫЙ ПОВОРОТНЫЙ ABRA-BUV-VF DN32-600 PN16 (DN32-300 PN16/10) GG25 / AISI316 / NBR МЕЖФЛАНЦЕВЫЙ С РЕДУКТОРОМ. СЕРИЯ 863.

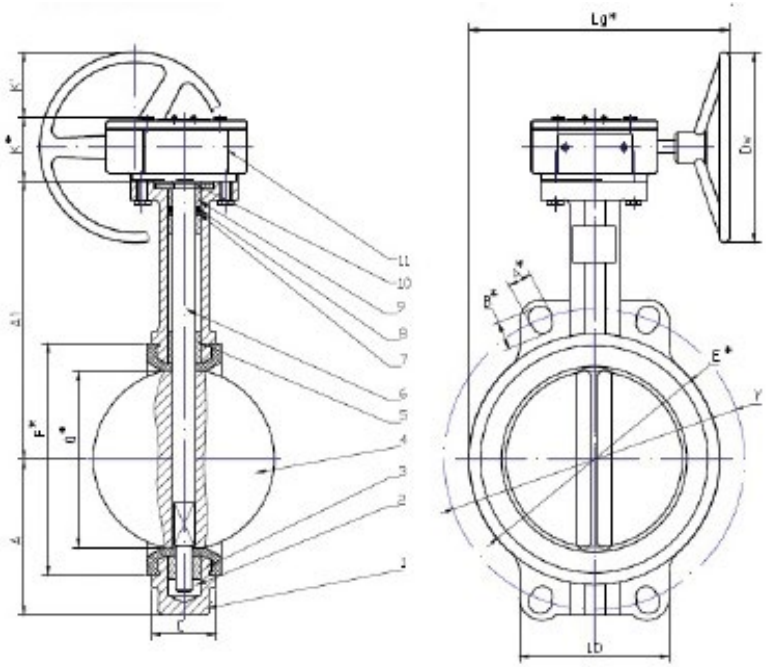

Затвор поворотный дисковый чугунный межфланцевый ABRA-BUV-VF863DxxxG с редукторомxx
1. Корпус 2.Нижний подшипник 3.Седло 4. Запорный диск 5. Длинный подшипник 6.13. Шток 7. Манжета 8. Уплотнительное кольцо 9. Короткий пошипник (2 шт) 10. Стопорная прижимная пластина 11. Верхняя крышка с разметкой 12. Редуктор

Спецификация материалов и деталей:

1. 2. Корпус и пробка Чугун FC25 = DIN GG25
3. 7. Шток Нержавеющая сталь SUS410=AISI410
4.Седло NBR (Этиленпропиленовый вулканизированный каучук = резина) вулканизированная к корпусу
5. Запорный диск Нержавеющая сталь SUS316 = AISI316/W.nr.1.4401
6. Длинный подшипник (2шт.) Армированный PSF/PCU с графитовой вставкой + PTFE
8. Манжета NBR (Этиленпропиленовый вулканизированный каучук = резина)
9. Уплотнительное кольцо NBR (Бутадиеннитрильный вулканизированный каучук = резина)
10. Короткий пошипник (2 шт) Армированный PSF/PCU с графитовой вставкой
11. Стопорная прижимная пластина Углеродистая сталь (покрытие NiCr)
12. Редуктор Кованная сталь / Чугун

Область применения:

- трубопроводы, транспортирующие воду, теплоносители и нейтральные среды, в том числе газы, такие как воздух, азот, природный (натуральный) газ, пропан-бутан
- минеральные масла
- неэтелированные бензины
- хладагенты
- дизтопливо с содержанием ароматических углеводородов не более 40%
- алифатические углеводороды и т.д

Таблица 26 Габаритные размеры и вес затвора межфланцевого поворотного дискового чугунного ABRA-BUV-VF863DxxxG с редуктором

Ду	50	65	80	100	125	150	200	250	300	350	400
Lg*	205	215	222	232	246	258	357	387	404	432	498
Dw	150						300				
A	70	79	85	106	107	129	175	208	239	280	323
A1	133	143	154	166	181	201	231	275	298	355	390
K*	68						76		81		124
K’	45						43		108		150
Вес, кг. Общий = Затвор + Редуктор	5,0= 3,0+2,0	5,6= 3,6+2,0	6,0= 4,0+2,0	6,8= 4,8+2,0	8,3= 6,3+2,0	9,4= 7,4+2,0	18,8= 15,8+3,0	21,8= 18,8+3,0	30,0= 27,0+3,0	59,0= 42,5+16,5	77,0= 60,5+16,5

ЗАТВОР ДИСКОВЫЙ ПОВОРОТНЫЙ ABRA-BUV-VF DN32-600 PN16 (DN32-300 PN16/10) GG25 / AISI316 / EPDM МЕЖФЛАНЦЕВЫЙ С РУКОЯТКОЙ. СЕРИЯ 866.

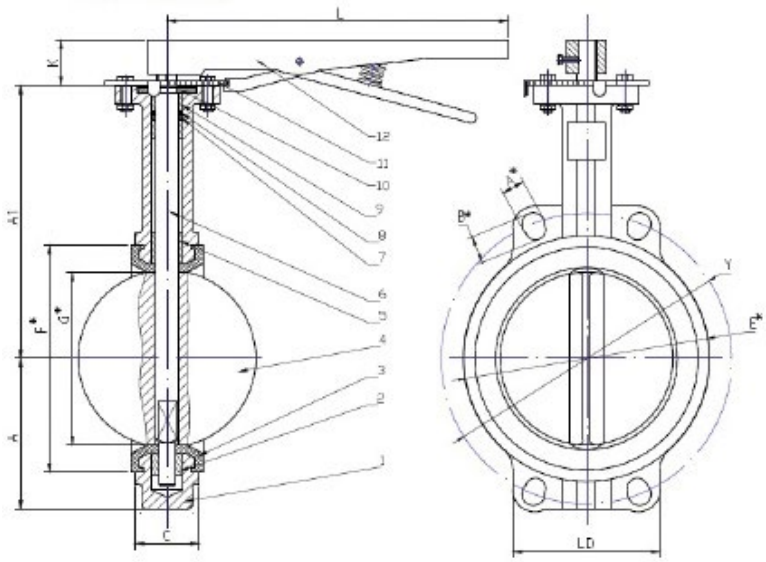

Затвор поворотный дисковый чугунный межфланцевый ABRA-BUV-VF866DxxxH с рукояткой
1. Корпус 2.Нижний подшипник 3.Седло 4. Запорный диск 5. Длинный подшипник 6.13. Шток 7. Манжета 8. Уплотнительное кольцо 9. Короткий пошипник (2 шт) 10. Стопорная прижимная пластина 11. Верхняя крышка с разметкой 12. Рукоятка

Спецификация материалов и деталей:

1. Корпус Чугун FC25 = DIN GG25
2.Нижний подшипник Армированный PSF/PCU с графитовой вставкой + PTFE
3.Седло EPDM (Этиленпропиленовый вулканизированный каучук = резина)
4. Запорный диск Нержавеющая сталь. Grade CF8M = W.-nr.1,4401 = DINX5CrNiMo17-12-2 = BS316S16 =EN 58J = AFNOR Z6CND17.11 = UNI X5CrNiMo1712 = UNE F.3543 = SS2347 = GB 0Cr17Ni11Mo2 = AISI/SAE 316 = JIS SUS 316 = ГОСТ03Х17Н14М2
5. Длинный подшипник Армированный PSF/PCU с графитовой вставкой
6.13. Шток Нержавеющая сталь SUS410=AISI410
7. Манжета EPDM (Этиленпропиленовый вулканизированный каучук = резина)
8. Уплотнительное кольцо NBR (Бутадиеннитрильный вулканизированный каучук = резина)
9. Короткий пошипник (2 шт) Армированный PSF/PCU с графитовой вставкой + PTFE
10. Стопорная прижимная пластина Углеродистая сталь (покрытие NiCr)
11. Верхняя крышка с разметкой Углеродистая сталь (покрытие NiCr)
12. Рукоятка (или редуктор) Кованная сталь / Чугун

Область применения:

- для трубопроводов, транспортирующих воду, в том числе чистую воду опресненных морей и аналогичных акваторий
- теплоносители и нейтральные среды, в том числе газы, такие как воздух, азот и т.д.

моющие средства, натриевые (содовые) и калиевые щелочи, водно-гликолевые смеси, если гарантировано отсутствие минеральных масел, другие среды к которым устойчивы материалы конструкции затвора.

Таблица 27. Габаритные размеры затвора межфланцевого поворотного дискового чугунного ABRA-BUV-VF866DxxxH(BS)DN032-300 PN16/10, DN350-400 PN16 с рукояткой

Ду / DN	32/40	50	65	80	100	125	150	200	250	300	350	400	450
Ру / PN	16 бар (1,6 МПа)												
Диапазон рабочих температур, °C	Максимально допустимая температура 90 °C, Минимальная температура окружающей среды -20 °C, Рабочая температура от -15 до +70 °C												
C - строительная длина Строительная длина, мм	33	43	46	46	52	56	56	61	68	78	78	102	114
Y-межосевое расстояние присоединительных отверстий (фланцев), мм	100/110	125	145	160	180	210	240	295	350/355	400/410	470	525	585
A1 - высота от оси трубы до верхнего фланца, мм	117	133	143	154	166	181	201	231	275	298	355	390	435
A , мм	54	70	79	85	106	107	129	175	208	239	280	323	359
L - длина рукоятки от оси затвора, мм	267							360	499		-		
K=HL - высота штока, высота рукоятки, мм	28							38	40		47	74	74
B1 - квадрат штока, мм	11x11	11x11	11x11	11x11	14x14	17x17	17x17	17x17	22x22	27x27	-	-	-
B1 - диаметр штока, мм = N											31,6	37,95	42,86
B2 - шпонка, мм											8	10	12
K1, мм											34,6	40,95	45,86
Ø G , мм	38,1	46,7	59,4	75,3	98,2	117,1	147,9	195,2	242,7	292,4	325,6	380,3	429,3
Ø E , мм	80	97	111	129	153	183	208	266	319	374	429	480	530
Ø F , мм	70	84	96	115	140	168	195	249	301	356	415	460	530
Ø H , мм	48	66	80	90	114	137	160	207	260	308	348	410	458
LD , мм	107	128	142	145	113	126	136	161	145	167	186	168	170
A , мм	21	21	21	21	21	24	25	45	28	28	Ø26	Ø30	Ø30
B, мм	26	26	26	26	26	26	25	25	31	42			

Тип верхнего монтажного фланца по ISO 5210 (ISO 5211)	F-07							F-10			F-14		
Ø D2 внешний диаметр присоединительного фланца, мм	90							125			175		
Ø E , мм	70							102			140		
Ø FxG, мм x шт	10(9)x4							12x4			19(18)x4		
Вес, кг	2,5	3	3,6	4,0	4,8	6,3	7,4	15,8	18,8	27,0	42,5	60,5	75,5

ЗАТВОР ДИСКОВЫЙ ПОВОРОТНЫЙ ABRA-BUV-VF DN32-600 PN16 (DN32-300 PN16/10) GG25 / AISI316 / EPDM МЕЖФЛАНЦЕВЫЙ С РЕДУКТОРОМ. СЕРИЯ 866.

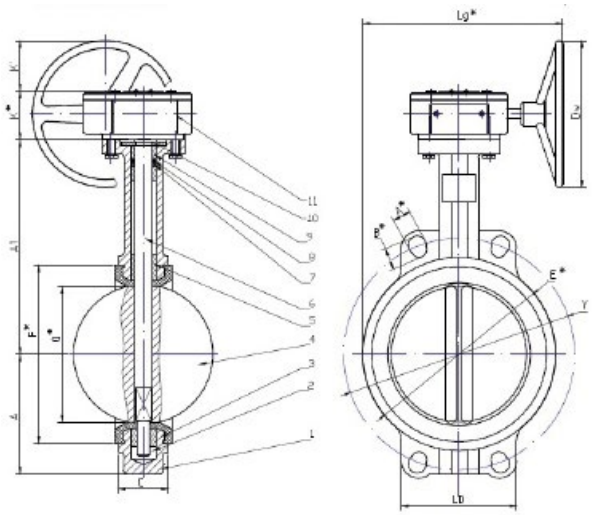

Затвор поворотный дисковый чугунный межфланцевый ABRA-BUV-VF866DxxxH с редуктором
1. Корпус 2.Нижний подшипник 3.Седло 4. Запорный диск 5. Длинный подшипник 6.13. Шток 7. Манжета 8. Уплотнительное кольцо 9. Короткий пошипник (2 шт) 10. Стопорная прижимная пластина 11. Верхняя крышка с разметкой 12. Редуктор

Спецификация материалов и деталей:
1. 2. Корпус и пробка Чугун FC25 = DIN GG25
3. 7. Шток Нержавеющая сталь SUS410=AISI410
4.Седло EPDM (Этиленпропиленовый вулканизированный каучук = резина) вулканизированная к корпусу
5. Запорный диск Нержавеющая сталь. Grade CF8M = W.-nr.1,4401 = DINX5CrNiMo17-12-2 = BS316S16 =EN 58J = AFNOR Z6CND17.11 = UNI X5CrNiMo1712 = UNE F.3543 = SS2347 = GB 0Cr17Ni11Mo2 = AISI/SAE 316 = JIS SUS 316 = ГОСТ03Х17Н14М2
6. Длинный подшипник (2шт.) Армированный PSF/PCU с графитовой вставкой + PTFE
8. Манжета EPDM (Этиленпропиленовый вулканизированный каучук = резина)
9. Уплотнительное кольцо NBR (Бутадиеннитрильный вулканизированный каучук = резина)
10. Короткий пошипник (2 шт) Армированный PSF/PCU с графитовой вставкой
11. Стопорная прижимная пластина Углеродистая сталь (покрытие NiCr)
12. Редуктор Кованная сталь / Чугун

Таблица 28. Габаритные размеры и вес затвора поворотного дискового чугунного ABRA-BUV-VF866DxxxG DN032-300 PN16/10, DN350-400 PN16, межфланцевого.

Ду	50	65	80	100	125	150	200	250	300	350	400
Lg*	205	215	222	232	246	258	357	387	404	432	498
Dw	150						300				
A	70	79	85	106	107	129	175	208	239	280	323
A1	133	143	154	166	181	201	231	275	298	355	390
K*	68						76		81		124
K’	45						43		108		150
Вес, кг. Общий = Затвор + Редуктор	5,0= 3,0+2,0	5,6= 3,6+2,0	6,0= 4,0+2,0	6,8= 4,8+2,0	8,3= 6,3+2,0	9,4= 7,4+2,0	18,8= 15,8+3,0	21,8= 18,8+3,0	30,0= 27,0+3,0	59,0= 42,5+16,5	77,0= 60,5+16,5

ЗАТВОР ДИСКОВЫЙ ПОВОРОТНЫЙ ABRA-BUV-VF DN32-600 PN16 (DN32-300 PN16/10) GG25 / C958 / NBR - ШТОК ДУПЛЕКСНАЯ SS2205 МЕЖФЛАНЦЕВЫЙ С РУКОЯТКОЙ. СЕРИЯ 843.

Затвор поворотный дисковый чугунный ABRA BUV-VF843DxxxH с рукояткой и BUV-VF843DxxxG с редуктором DN032-300 PN16/10, DN350-600 PN16, корпус GG25 / диск C958 / седло NBR межфланцевый - диск: алюминиевая бронза UNS-C95800/ASTM-B148, шток: дуплексная нержавейка SS2205 (USNS31803/ ASTM-A279). Строительная длина EN558-1 GR (серия) 20 = ISO 5752 «short» = EN558 Series 20 (ряд 20) = DIN 3202 T3 K1 = ISO 5752 Series 20 = API 609 Table 1 = EN 593

Область применения:
для трубопроводов, транспортирующих воду, морскую воду, теплоносители и нейтральные среды, в том числе газы, такие как воздух, азот, природный (натуральный) газ, пропан-бутан и т.д. , другие среды к которым устойчивы материалы конструкции затвора.

Уплотнение и диск затвора ABRA BUV-VF843 обладают отличной химической устойчивостью к:

- воде, в том числе морской воде мирового океана, деминерализованной, дистиллированной, газированной воде и т.п.
- морской воде при «грязной бункеровке» (Выбор нержавеющей стали для морской воды.)
- минеральным маслам
- бензинам неэтилированным
- большинству буровых растворов
- алифатическим углеводородам (метан, пропан, бутан)
- хладагентам («хладонам», «фреонам», холодильным агентам) групп HFA, HFB, HFC
- дизельному горючему с содержанием ароматических углеводородов не более 40% (обычное дизтопливо)
- растительным и животным маслам и жирам
- большому количеству разбавленных кислот и оснований, солевых растворов при комнатной температуре

Уплотнение ABRA BUV-VF843 обладают низкой / нулевой химической устойчивостью (не применяются) к нижеследующим средам:

- Ароматические углеводороды (толуол, бензол)
- Хлорированные углеводороды (трихлор-, перхлорэтилен)
- Тормозные жидкости и антифризы на гликолевой основе
- Хладагенты («хладоны», «фреоны», холодильные агенты) группы HFD
- Ацетон; этиловый, бутиловый и т.д. эфиры

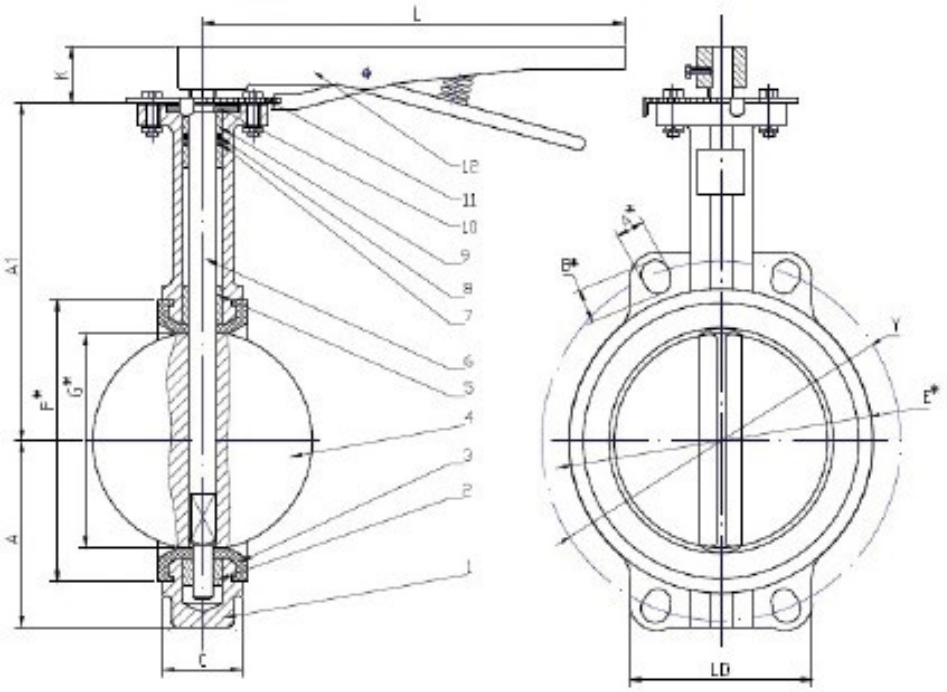

Спецификация деталей и мателриалов затвора поворотного дискового чугунного ABRA-BUV-VF843Dxxx DN32-300 PN16/10 межфланцевого :

1. Корпус Чугун FC25 = DIN GG25
2.Нижний подшипник Армированный PSF/PCU с графитовой вставкой + PTFE
3.Седло NBR (Бутадиеннитрильный каучук = резина)
4. Запорный диск NiAlBr = Никель-Алюминиевая бронза C958 (UNS 95800)
5. Длинный подшипник Армированный PSF/PCU с графитовой вставкой
6.13. Шток Дуплексная нержавеющая сталь SS 2205
7. Манжета NBR (Бутадиеннитрильный вулканизированный каучук = резина)
8. Уплотнительное кольцо NBR (Бутадиеннитрильный вулканизированный каучук = резина)
9. Короткий пошипник (2 шт) Армированный PSF/ PCU с графитовой вставкой + PTFE
10.Стопорная прижимная пластина Углеродистая сталь (покрытие NiCr)
11. Верхняя крышка с разметкой Углеродистая сталь (покрытие NiCr)
12. Рукоятка (или редуктор) Кованная сталь / Чугун

Таблица 29 Габаритные размеры затвора межфланцевого поворотного дискового чугунного ABRA-BUV-VF843DxxxH(BS) DN032-300 PN16/10, DN350-600 PN16

Ду / DN	32/40	50	65	80	100	125	150	200	250	300	350	400	450
Ру / PN	16 бар (1,6 МПа)												
Диапазон рабочих температур, °C	Максимально допустимая температура 90 °C, Минимальная температура окружающей среды -20 °C, Рабочая температура от -15 до +70 °C												
C - строительная длина Строительная длина, мм	33	43	46	46	52	56	56	61	68	78	78	102	114
Y-межосевое расстояние присоединительных отверстий (фланцев), мм	100/110	125	145	160	180	210	240	295	350/355	400/410	470	525	585
A1 - высота от оси трубы до верхнего фланца, мм	117	133	143	154	166	181	201	231	275	298	355	390	435
A , мм	54	70	79	85	106	107	129	175	208	239	280	323	359
L - длина рукоятки от оси затвора, мм	267							360	499		-		
K=HL - высота штока, высота рукоятки, мм	28							38	40		47	74	74
B1 - квадрат штока, мм	11x11	11x11	11x11	11x11	14x14	17x17	17x17	17x17	22x22	27x27	-	-	-
B1 - диаметр штока, мм = N											31,6	37,95	42,86
B2 - шпонка, мм											8	10	12
K1, мм											34,6	40,95	45,86
Ø G , мм	38,1	46,7	59,4	75,3	98,2	117,1	147,9	195,2	242,7	292,4	325,6	380,3	429,3
Ø E , мм	80	97	111	129	153	183	208	266	319	374	429	480	530
Ø F , мм	70	84	96	115	140	168	195	249	301	356	415	460	530
Ø H , мм	48	66	80	90	114	137	160	207	260	308	348	410	458
LD , мм	107	128	142	145	113	126	136	161	145	167	186	168	170
A , мм	21	21	21	21	21	24	25	45	28	28	Ø26	Ø30	Ø30
B, мм	26	26	26	26	26	26	25	25	31	42			
Тип верхнего монтажного фланца по ISO 5210 (ISO 5211)	F-07							F-10			F-14		
Ø D2 внешний диаметр присоединительного фланца, мм	90							125			175		
Ø E , мм	70							102			140		
Ø FxG, мм x шт	10(9)x4							12x4			19(18)x4		
Вес, кг	2,7	3,5	4,2	4,5	5,6	8,0	8,9	14,5	22,0	28,0	42,5	60,5	75,5

ЗАТВОР ДИСКОВЫЙ ПОВОРОТНЫЙ ABRA-BUV-VF DN32-600 PN16 (DN32-300 PN16/10) GG25 / C958 / NBR - ШТОК ДУПЛЕКСНАЯ SS2205 МЕЖФЛАНЦЕВЫЙ С РЕДУКТОРОМ. СЕРИЯ 843.

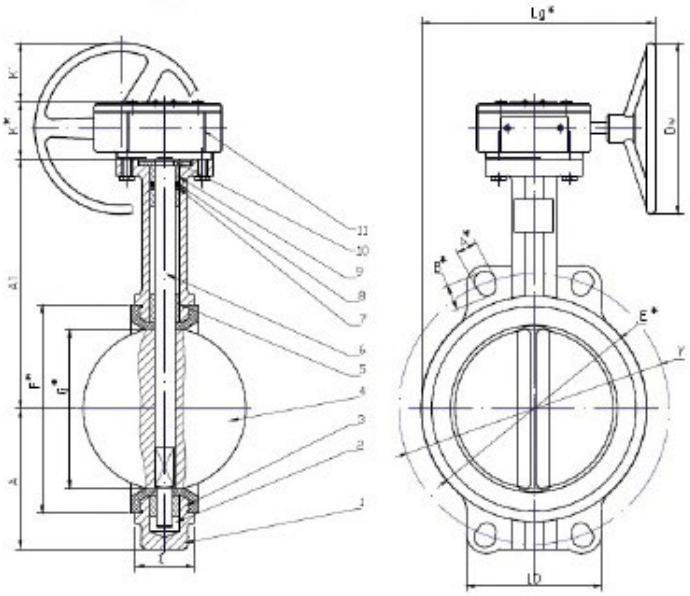

Таблица 30. Габаритные размеры и вес затвора межфланцевого поворотного дискового чугунного ABRA-BUV-VF843DxxxG DN032-300 PN16/10, DN350-600 PN16 с редуктором.

Ду	50	65	80	100	125	150	200	250	300	350	400
Lg*	205	215	222	232	246	258	357	387	404	432	498
Dw	150						300				
A	70	79	85	106	107	129	175	208	239	280	323
A1	133	143	154	166	181	201	231	275	298	355	390
K*	68						76		81		124
K’	45						43		108		150
Вес, кг. Общий = Затвор + Редуктор	5,7	6,0	6,2	6,5	7,6	10,3	11,4	20,0	27,0	37,0	59,0

Спецификация деталей и материалов затвора поворотного дискового чугунного ABRA-BUV-VF843Dxxx DN350-600 PN16 межфланцевого :

1. 2. Корпус и пробка Чугун FC25 = DIN GG25
3. 7. Шток Дуплексная нержавеющая сталь SS 2205 4.Седло NBR (Бутадиеннитрильный вулканизированный каучук = резина) вулканизированная к корпусу
5. Запорный диск NiAlBr = Никель-Алюминиевая бронза C958 (UNS 95800)
6. Длинный подшипник (2шт.) Армированный PSF/ PCU с графитовой вставкой + PTFE
8. Манжета NBR (Бутадиеннитрильный вулканизированный каучук = резина)
9. Уплотнительное кольцо NBR (Бутадиеннитрильный вулканизированный каучук = резина)
10. Короткий пошипник (2 шт) Армированный PSF/ PCU с графитовой вставкой
11. Стопорная прижимная пластина Углеродистая сталь (покрытие NiCr)
12. Редуктор Кованная сталь / Чугун

ЗАТВОР ДИСКОВЫЙ ПОВОРОТНЫЙ МЕЖФЛАНЦЕВЫЙ С РЕДУКТОРОМ BUV-VF[XXX]. PN10 И PN16 DN700-1200
GGG40 / GGG40 / EPDM = СЕРИЯ 826.
GGG40 / AISI316 / NBR = СЕРИЯ 863.
GGG40 / AISI316 / EPDM = СЕРИЯ 866.
GGG40 / C958 / NBR - ШТОК ДУПЛЕКСНАЯ SS2205 = СЕРИЯ 843

Сфера применения затворов ABRA BUV-VF826 и ABRA BUV-VF866:

Применяются в системах тепло-, водоснабжения, вентиляции, пожаротушения, отопления и кондиционирования.

Поворотные затворы ABRA BUV-VF826 и ABRA BUV-VF866 обладают отличной химической устойчивостью к большинству тормозных жидкостей и антифризов на спиртовой и гликолевой основе, воде, в том числе морской воде, деминерализованной, дистиллированной, газированной воде и т.п.

Возможно применение на других средах и в других системах в соответствии с температурной применимостью и химической стойкостью материалов затвора

Поворотные затворы ABRA BUV-VF826 и ABRA BUV-VF866 никогда не применяются на углеводородах таких как природный газ, бензин, дизель, керосин, большинство масел и т.п.

Применение затворов серии ABRA BUV-VF863 и ABRA BUV-VF843 :

Уплотнение и диск затвора ABRA BUV-VF863 и ABRA BUV-VF843 обладают отличной химической устойчивостью к:

- воде, в том числе морской воде (диск и шток 863 серии адаптирован только к опресненной морской воде Балтийского и некоторых других морей, а диск и шток 843 серии из бронзы годится для морской воды мирового океана), деминерализованной, дистиллированной, газированной воде и т.п.
- минеральным маслам
- бензинам неэтилированным
- большинству буровых растворов
- алифатическим углеводородам (метан, пропан, бутан)
- хладагентам («хладонам», «фреонам», холодильным агентам) групп HFA, HFB, HFC
- дизельному горючему с содержанием ароматических углеводородов не более 40% (обычное дизтопливо)
- растительным и животным маслам и жирам
- большому количеству разбавленных кислот и оснований, солевых растворов при комнатной температуре

Не применяется:

- Ароматические углеводороды (толуол, бензол)
- Хлорированные углеводороды (трихлор-, перхлорэтилен)
- Тормозные жидкости и антифризы на гликолевой основе
- Хладагенты («хладоны», «фреоны», холодильные агенты) группы HFD
- Ацетон; этиловый, бутиловый и т.д. эфиры

Спецификация деталей и материалов ДУ 700-800:

1. Заглушка корпуса - GGG40 - 1 шт.
2. Опора - сталь - 1 шт.
3. Оправка - сталь - 1шт.
4. Корпус - GGG40 - 1 шт.
5. Опорный подшипник - бронза - 1 шт.
6. Седло - EPDM (серия 826 и 866) или NBR (серия 836 и 843)- 1 шт.
7. Диск - GGG40 (серия 826) или SS316 (серия 863 и 866) или NiAl бронза C958 = UNS 95800 (серия 843) - 1 шт.
8. Шток - SS416 для Ру10, SS431 для Ру16 - 1 шт. для серии 843 шток дуплексная SS2205
9. Шток - SS416 для Ру10, SS431 для Ру16 - 1 шт. для серии 843 шток дуплексная SS2205
10. Опорный подшипник длинный - бронза - 1 шт.
11. Опорный подшипник короткий - бронза - 2 шт.
12. Уплотнение - NBR - 1 шт.
13. Крышка корпуса - сталь - 1 шт.
14. Шпонка - сталь - 2 шт.
15. Редуктор - 1 шт.

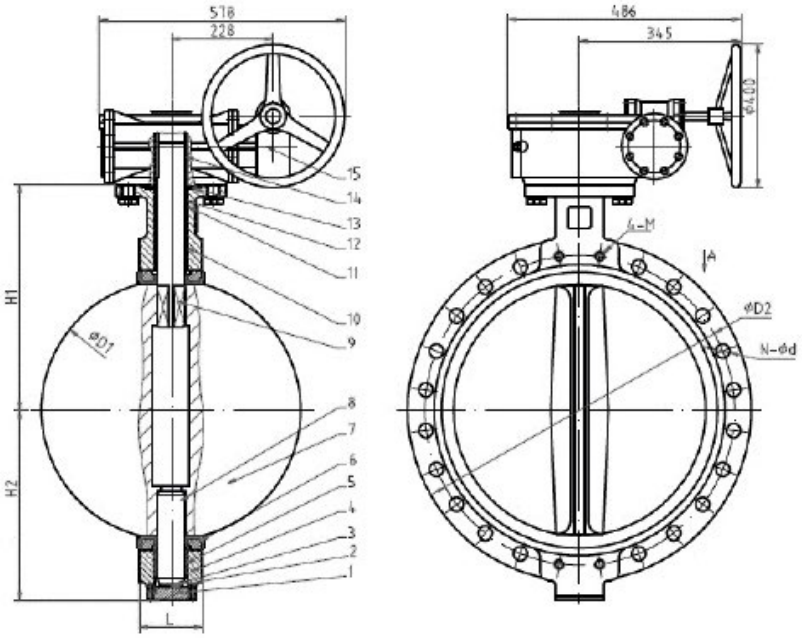

Таблица 31. Габартиные размеры затвора поворотного ABRA BUV-VF826/863/866/843 Ду700-800, Ру10 и Ру16:

Размер, мм	D1	Ру10				Ру16				L	H1	H2
		D2	N	d	M	D2	N	d	M			
Ду(DN) 700	695	840	20	31	M27	840	20	37	M33	165	624	520
Ду(DN) 800	796	950	20	34	M30	950	20	40	M36	190	672	591

Спецификация деталей и материалов ДУ 900:

1. Заглушка корпуса - GGG40 - 1 шт.
2. Оправка - сталь - 1шт.
3. Подшипник - подшипниковая сталь - 1 шт.
4. Корпус - чугун GGG40 - 1 шт
5. Опорный подшипник - бронза - 1 шт.
6. Седло - EPDM (серия 826 и 866) или NBR (серия 863 и 843)- 1 шт
7. Диск - никелированный GGG40 (серия 826) или SS316 (серия 863 и 866) или NiAl бронза C958 = UNS 95800 (серия 843) - 1 шт.
8. Шток - SS416 для Ру10, SS431 для Ру16 - 1 шт. для серии 843 шток дуплексная SS2205
9. Шток - SS416 для Ру10, SS431 для Ру16 - 1 шт. для серии 843 шток дуплексная SS2205
10. Опорный подшипник длинный - бронза - 1 шт.
11. Опорный подшипник короткий - бронза - 2 шт.
12. Уплотнение - NBR - 1 шт.
13. Крышка корпуса - сталь - 1 шт.
14. Шпонка - сталь - 2 шт.
15. Редуктор - 1 шт.

Спецификация деталей и материалов ДУ 1000:

1. Заглушка корпуса - GGG40 - 1 шт.
2. Оправка - сталь - 1шт.
3. Подшипник - подшипниковая сталь - 1 шт.
4. Опорный подшипник - бронза - 1 шт.
5. Корпус - чугун GGG40 - 1 шт.
6. Седло - EPDM (серия 826 и 866) или NBR (серия 863) или NiAl бронза C958 = UNS 95800 (серия 843) - 1 шт
7. Шток - SS416 для Ру10, SS431 для Ру16 - 1 шт.
8. Диск - никелированный GGG40 (серия 826) или SS316 (серия 863 и 866) или NiAl бронза C958 = UNS 95800 (серия 843) - 1 шт.
9. Шток - SS416 для Ру10, SS431 для Ру16 - 1 шт.для серии 843 шток дуплексная SS2205
10. Опорный подшипник длинный - бронза - 1 шт.
11. Опорный подшипник короткий - бронза - 2 шт.
12. Уплотнение - NBR - 1 шт.
13. Крышка корпуса - сталь - 1 шт.
14. Шпонка - сталь - 2 шт.
15. Редуктор - 1 шт.

Спецификация деталей и материалов ДУ 1200:

1. Заглушка корпуса - GGG40 - 1 шт.
2. Болты - сталь - 4шт.
3. Уплотнение - NBR - 1 шт.
4. Оправка - сталь - 1шт.
5. Подшипник - подшипниковая сталь - 1 шт.
6. Опорный подшипник - бронза - 1 шт.
7. Корпус - чугун GGG40 - 1 шт.
8. Седло - EPDM (серия 826 и 866) или NBR (серия 863 и 843)- 1 шт
9. Шток - SS416 для Ру10, SS431 для Ру16 - 1 шт. для серии 843 шток дуплексная SS2205
10. Диск - никелированный GGG40 (серия 826) или SS316 (серия 863 и 866) или NiAl бронза C958 = UNS 95800 (серия 843) - 1 шт.
11. Шток - SS416 для Ру10, SS431 для Ру16 - 1 шт.
12. Опорный подшипник длинный - бронза - 1 шт.
13. Опорный подшипник короткий - бронза - 3 шт.
14. Уплотнение - NBR - 1 шт.
15. Крышка корпуса - сталь - 1 шт.
16. Шпонка - сталь - 2 шт.
17. Редуктор - 1 шт.

Таблица 32. Габаритные размеры, затвора поворотного дискового чугунного ABRA-BUV-VF826/863/866/843DxxxG Ду700-1200 Ру 10 и Ру 16, межфланцевого.

Ду / DN		700	800	900	1000	1200
Ру / PN		10 или 16 бар (1,0 или 1,6 МПа)				
Диапазон рабочих температур, °C		Максимально допустимая температура 110 °C для седла EPDM, Минимальная температура окружающей среды -20 °C, Рабочая температура от -15 до +95 °C для седла EPDM Максимально допустимая температура 90 °C для седла NBR, Минимальная температура окружающей среды -20 °C, Рабочая температура от -15 до +70 °C для седла NBR				
L - строительная длина Строительная длина EN558-1 GR (серия) 20 = ISO 5752 «short», мм		165	190	203	216	254
Межосевое расстояние присоединительных отверстий (фланцев), мм	Ру10	840	950	1050	1160	1380
	Ру16				1170	1390
Диаметр штока, мм		63.4		75	85	105
Шпонка, мм		18		20	22	28
Тип верхнего монтажного фланца по ISO 5210 (ISO 5211)		F25				F30
HL - высота штока		66	66	118	142	150
Вес с редуктором, кг «Ру10/Ру16»		400/450	480/530	770/850	900/980	1500/1600
Крутящий момент, Н*м при полном перепаде («момент срыва» после простоя может превышать указанный в 1,5 - 2 раза)	Ру10	4400	5800	7000	10000	16000
	Ру16	6200	8700	12000	16000	26000

ЗАТВОР ПОВОРОТНЫЙ ДИСКОВЫЙ ТИП 021F (ФЛАНЦЕВЫЙ, КОРПУС ЧУГУН)

Основные характеристики:
Рабочая среда: вода, пар, воздух, гликольные смеси и тд.
DN 50-1400
PN 16
Траб от -25°C до +130°C (с уплотнением EPDM)
Тмакс +150°C
Класс герметичности: А
Корпус: чугун
Диск: чугун с никелевым покрытием
Уплотнение: EPDM, NBR, VITON
Присоединение к трубопроводу: фланцевое
Страна-изготовитель - Польша

Корпус фланцевого затвора выполнен из чугуна. Корпус покрывается долговечным эпоксидным порошковым покрытием, обеспечивающим 100%-ную защиту от коррозии.

Седловое уплотнение может производиться из разных материалов в зависимости от назначения и подходит практически для любых условий применения.

Спецификация деталей и материалов:
Корпус чугун ВЧ40 (GGG40)
Подшипниковые втулки PTFE
Уплотнение штока (кольцо) EPDM, NBR
Шток нержавеющая сталь SS416
Диск Чугун с никелевым покрытием ВЧ40 (GGG40)+Ni
Седло EPDM, NBR, Viton
Штифты нержавеющая сталь SS416
Рукоятка/Редуктор Углеродистая сталь/ Чугун Ст20/ ВЧ40 (GGG40)

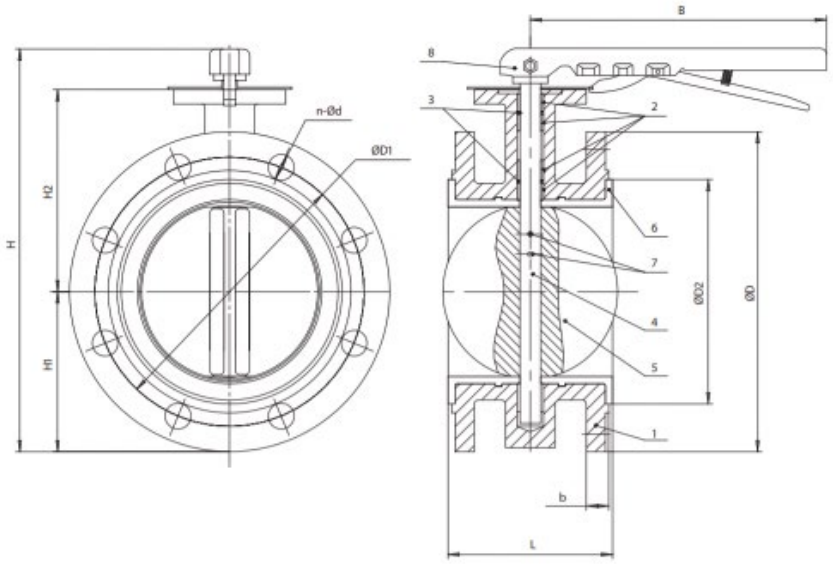

DN	L	H	H1	H2	H3	ØD	ØD1	ØD2	n-Ød	ØC	ØE	ØE1	n1-Ød1	b	T	K	B	Масса затво-ра, кг
50	108	225	80	110	30	160	125	102	4-18	12,6	65	50	4-8	15	14,8	3	195	8,5
65	112	243	88	120	30	180	145	122	4-18	12,6	65	50	4-8	15	14,8	3	195	9,0
80	114	264	95	134	30	195	160	133	8-18	12,6	65	50	4-8	15	14,8	3	195	10,0
100	127	300	114	150	30	215	180	158	8-18	15,9	90	70	4-10	15	17,9	5	262	15,0
125	140	332	126	170	30	245	210	184	8-18	18,9	90	70	4-10	21	21,0	5	262	17,0
150	140	355	139	180	30	280	240	212	8-22	18,9	90	70	4-10	21	21,0	5	262	19,0

200	152	432	175	210	37	335	295	268	8-22	22,1	125	102	4-12	21	24,2	5	352	27,0
250	165	495	203	245	37	390	350	320	12-22	28,6	125	102	4-12	23	31,5	8	352	42,0
300	178	565	242	276	37	440	400	370	12-22	31,6	125	102	4-12	25	34,8	8	410	57,0

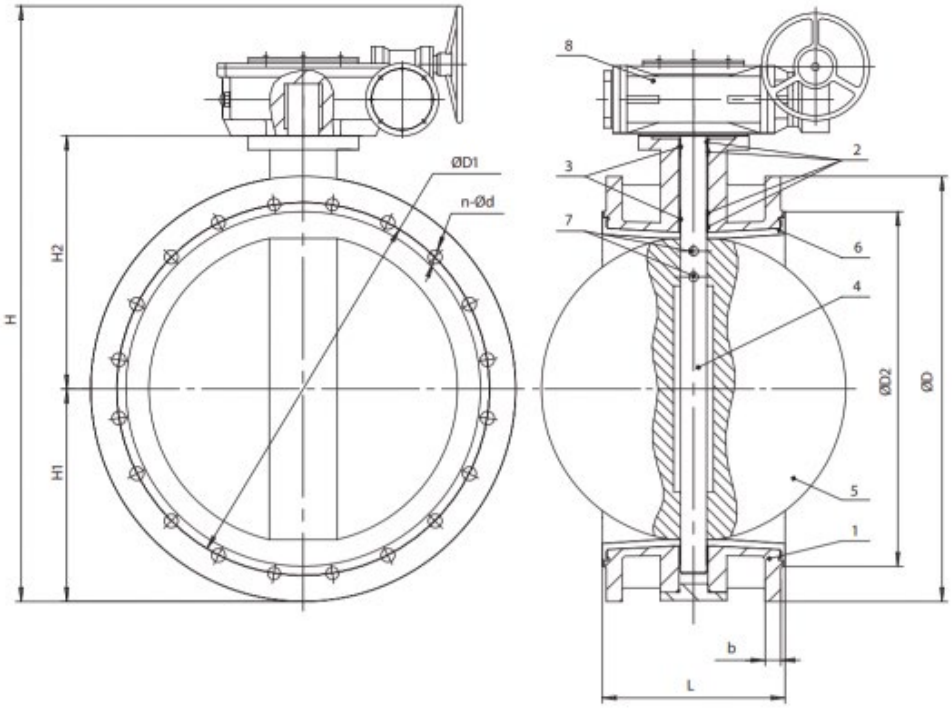

DN	L	H	H1	H2	H3	ØD	ØD1	ØD2	n-Ød	ØC	ØE	ØE1	n1-Ød1	b	T	K	Масса затвора, кг
350	190	775	267	328	45	500	460	430	16-22	31,6	125	102	4-12	28	34,8	8	92
400	216	913	295	376	51,2	565	515	482	16-26	33,2	175	140	4-18	38	36,2	10	104,0
500	229	1056	330	448	64,2	670	620	585	20-26	41,2	175	140	4-18	42	44,2	10	132,0
600	267	1266	418	518	64,2	780	725	685	20-30	50,7	210	165	4-22	48	54,8	16	200,0
700	292	1413	480	560	66	895	840	800	24-30	55	300	254	8-18	54	63,0	16	298,0
800	318	1540	501	620	66	1010	950	905	24-33	55	300	254	8-18	58	63,0	16	412,0
900	330	1662	550	692	118	1110	1050	1005	28-33	75	300	254	8-18	62	84,0	22	487,0
1000	410	1818	622	735	142	1220	1160	1110	28-36	85	300	254	8-18	66	105,0	22	709,0
1200	470	2109	763	917	162	1455	1380	1330	32-39	105	350	298	8-22	76	117,0	28	1420,0
1400	540	2488	900	1000	206	1675	1590	1530	36-42	135	415	356	8-32	86	153,0	32	2088,5

ЗАТВОР ПОВОРОТНЫЙ ДИСКОВЫЙ ТИП 023F (ФЛАНЦЕВЫЙ, КОРПУС ЧУГУН)

Основные характеристики:
Рабочая среда: вода, пар, воздух, гликольные смеси и тд.
DN 300-2000
PN 16
Траб от -25°С до +130°С (с уплотнением EPDM)
Тмакс +150°С
Класс герметичности: двухсторонняя, класс «А» по ГОСТ 9544-2005.
Корпус: чугун
Диск: чугун
Уплотнение: EPDM, NBR
Присоединение к трубопроводу: фланцевое

Герметичность класса «А» по ГОСТ9544-2015 и безопасность при перепадах температуры и давления гарантированы за счет оптимальной конструкции поворотного затвора с двойным эксцентриситетом. Имеется возможность быстрой и простой замены уплотнения без разборки самого затвора, что очень важно если замену необходимо произвести в сложных условиях или за малый период времени.

Корпус затвора литой, выполнен из высокопрочного чугуна и покрыт долговечным эпоксидным порошковым покрытием, которое на 100% предохраняет затвор от образования коррозии.

Спецификация деталей и материалов:
Корпус чугун ВЧ40 (GGG40)
Подшипниковые втулки PTFE
Уплотнение штока (кольцо) EPDM, NBR
Шток нержавеющая сталь SS416
Диск Чугун ВЧ40 (GGG40)
Уплотнение диска EPDM, NBR
Седло нержавеющая сталь ss316
Штифты нержавеющая сталь SS416
Фиксатор нержавеющая сталь SS416
Болт фиксатор нержавеющая сталь SS416
Упорное кольцо нержавеющая сталь SS416
Крышка чугун ВЧ40 (GGG40)
Болт, шайба нержавеющая сталь SS416
Редуктор Чугун ВЧ40 (GGG40)

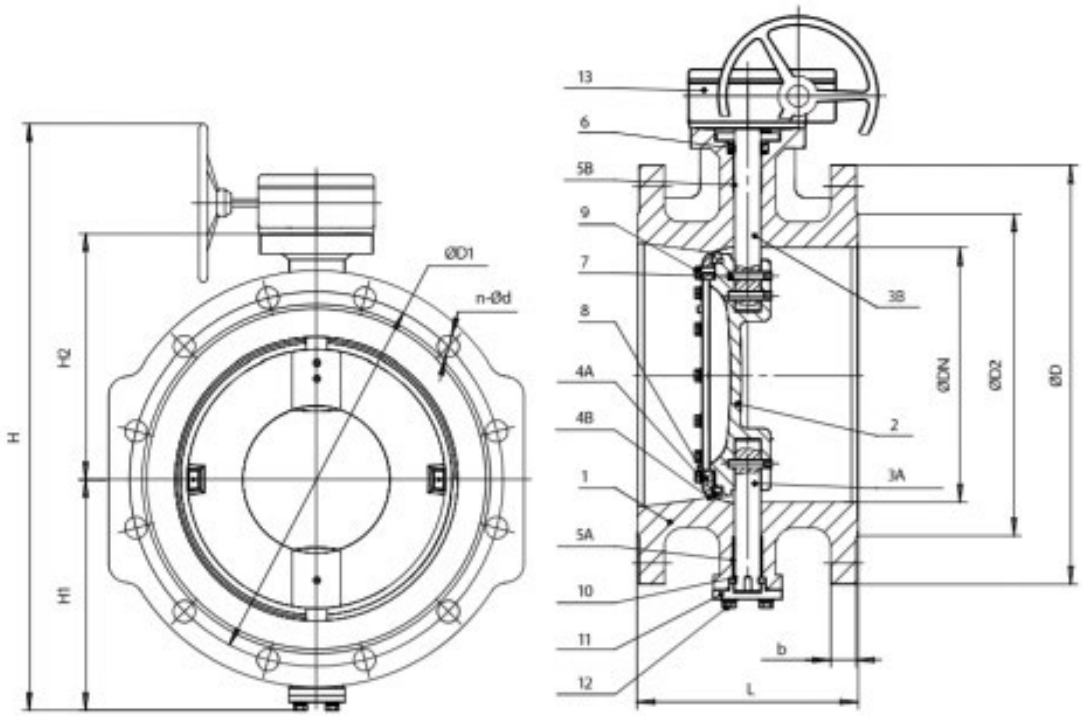

DN	L	H	H1	H2	H3	ØD	ØD1	ØD2	n-Ød	ØC	ØE	ØE1	n1-Ød1	b	T	K	Масса с ре-дуктором, кг
300	270	697	250	264	60	440	400	370	12-22	31,6	125	102	4-12	23	34,8	8	82,0
350	290	759	276	300	65	500	460	429	16-22	33,2	175	140	4-18	24	36,2	10	151,0
400	310	901	318	350	70	565	515	480	16-26	41,2	175	140	4-18	24,5	44,2	10	187,0
500	350	1053	380	402	80	670	620	582	20-26	50,7	210	165	4-22	26,5	54,8	16	214,0
600	390	1241	446	465	85	780	725	682	20-30	50,7	210	165	4-22	30	54,8	16	308,0
700	430	1411	510	528	95	895	840	794	24-30	55	300	254	8-18	32,5	59	16	515,0
800	470	1527	574	580	100	1010	950	901	24-33	75	300	254	8-18	35	85	22	588,0
900	510	1686	628	649	105	1110	1050	1005	28-33	75	300	254	8-18	37,5	85	22	743,0
1000	550	1844	708	727	115	1220	1160	1110	28-36	85	300	254	8-18	40	95	22	1005,0
1200	630	2088	825	840	150	1455	1380	1328	32-39	105	350	298	8-22	45	117	28	1466,0
1400	710	2593	1010	1030	190	1675	1590	1530	36-42	135	415	356	8-32	46	151	36	3232,0
1600	790	2772	1080	1130	210	1915	1820	1750	40-48	155	475	406	8-39	49	173	40	4960,0
1800	870	3082	1250	1270	230	2115	2020	1950	44-48	175	475	406	8-39	52	195	45	8013,0
2000	950	3325	1370	1385	250	2325	2230	2150	48-48	195	560	483	12-39	55	215	45	13150,0

ЗАТВОР ПОВОРОТНЫЙ ДИСКОВЫЙ С ТРЕМЯ ЭКСЦЕНТРИСИТЕТАМИ ТИП 027F (ФЛАНЦЕВЫЙ, СТАЛЬ)

Основные характеристики:
Рабочая среда: вода, пар, воздух, гликольные смеси и тд.
DN 80-1200
PN 16, PN 25, PN 40
Траб от -40°C до +400°C
Тмакс +425°C
Корпус: углеродистая сталь
Диск: сталь с никелевым покрытием, нержавеющая сталь.
Уплотнение: металлографит
Присоединение к трубопроводу: фланцевое
Класс герметичности: двухсторонняя, класс «А» по ГОСТ 9544-2015.

Особенности конструкции:
уплотнение диска выполнено в виде набора металлографитовых пластин. Благодаря данной конструкции затвор применяется для сред с высокой температурой (до 400 °C) и давлением (до 40 кг/см²).

Спецификации деталей и материалов:
1 Корпус Углеродистая сталь 20Л (WCB)
2 Фиксатор Углеродистая сталь 20Л (WCB)
3 Уплотнение диска Металлографит Металлографит
4 Диск Углеродистая сталь с никелевым покрытием 20Л(WCB)+Ni
5 Штифт Нержавеющая сталь SS416
6 Вал Нержавеющая сталь SS416
7,8 Уплотнение вала Металлографит Металлографит
9 Прижимная втулка Углеродистая сталь 20Л (WCB)
10 Бугель Углеродистая сталь 20Л (WCB)
11 Редуктор Углеродистая сталь 20Л (WCB)

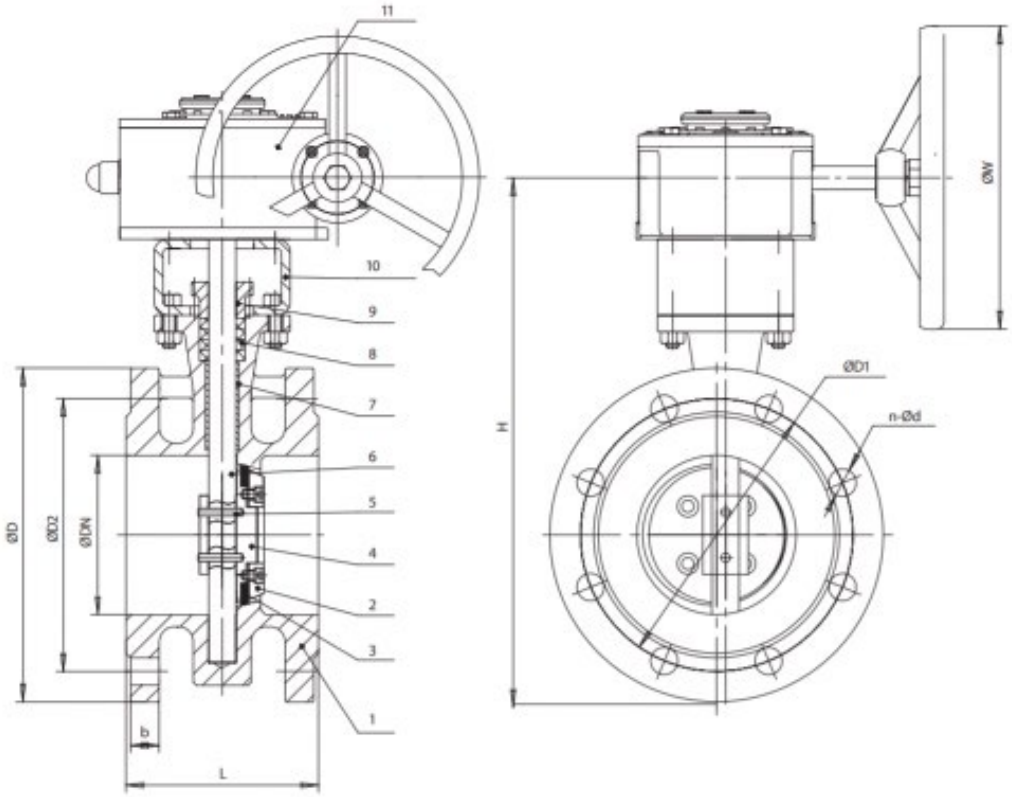

DN	L	H	ØD	ØD1	ØD2	n-Ød	b	ØW	Масса с редуктором, кг
80	180	422	195	160	133	8-18	26	230	23,0
100	190	472	230	190	158	8-22	28	250	33,0
150	210	532	300	250	212	8-26	28	250	45,0
200	230	602	360	310	278	12-26	30	280	60,0
250	250	682	425	370	335	12-30	32	320	75,0
300	270	812	485	430	390	16-30	34	320	110,0
350	290	870	550	490	450	16-33	38	350	160,0
400	310	978	610	550	505	16-36	40	350	210,0
450	330	1003	660	600	555	20-36	46	350	241,0
500	350	1098	730	660	615	20-36	48	350	350,0
600	390	1273	840	770	720	20-39	48	350	510,0
700	430	1408	960	875	820	24-42	50	450	730,0
800	470	1558	1075	990	930	24-48	54	450	1030,0
1000	550	1833	1315	1210	1140	28-56	62	580	1560,0
1200	630	2042	1525	1420	1350	32-56	70	580	2315,0

: данные в таблице соответствуют PN25.

ЗАТВОР ПОВОРОТНЫЙ ДИСКОВЫЙ ДЛЯ СИСТЕМ ПОЖАРОТУШЕНИЯ ТИП 021F (ФЛАНЦЕВЫЙ, ЧУГУН)

Основные характеристики:
DN 50-300
PN 16
Траб от -25°С до +130°С (с уплотнением EPDM)
Тмакс +150°С
Корпус: чугун
Диск: чугун с никелевым покрытием
Уплотнение: EPDM
Присоединение к трубопроводу: фланцевое
Герметичность: двухсторонняя, класс А
по ГОСТ 9544-2015

Затворы пожарные тип 021F широко применяются в автоматических установках водяного и пенного пожаротушения. Затворы, применяемые в системах пожаротушения, окрашены в соответствии с требованиями закона в красный цвет.

Спецификация деталей и материалов:
1 Корпус Чугун ВЧ40 (GGG40)
2 Втулка (подшипник скольжения) вала PTFE PTFE
3 Кольцо уплотнения вала
EPDM EPDM
NBR NBR
4 Вал Нержавеющая сталь SS416
5 Диск
Чугун с никелевым покрытием ВЧ40 (GGG40)+Ni
Нержавеющая сталь SS316
6 Уплотнительная манжета (седло) EPDM EPDM
7 Штифт Нержавеющая сталь SS416
8 Рукоятка/Редуктор Углеродистая сталь/ Чугун Ст20/ ВЧ40 (GGG40)

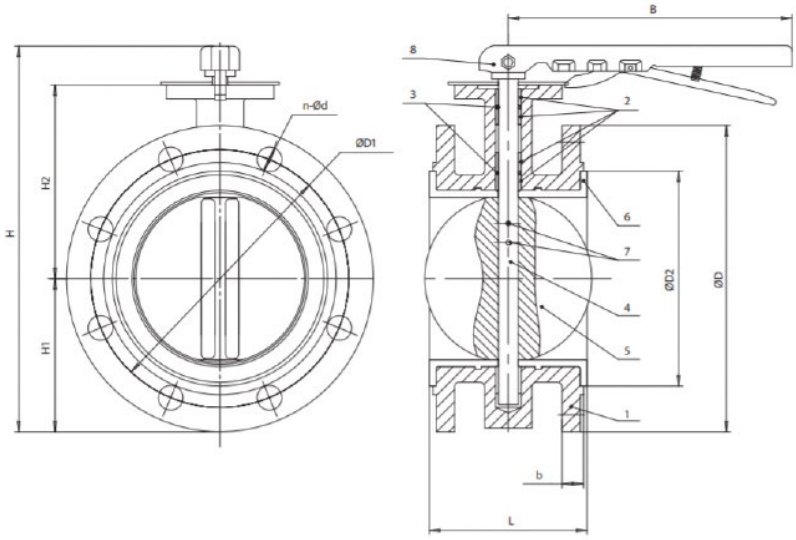

Основные массогабаритные характеристики затвора 021f

DN	L	H	H1	H2	H3	ØD	ØD1	ØD2	n-Ød	ØC	ØE	ØE1	n1-Ød1	b	T	K	B	Масса затвора, кг
50	108	225	80	110	30	160	125	102	4-18	12,6	65	50	4-8	15	14,8	3	195	8,5
65	112	243	88	120	30	180	145	122	4-18	12,6	65	50	4-8	15	14,8	3	195	9,0
80	114	264	95	134	30	195	160	133	8-18	12,6	65	50	4-8	15	14,8	3	195	10,0
100	127	300	114	150	30	215	180	158	8-18	15,9	90	70	4-10	15	17,9	5	262	15,0
150	140	355	139	180	30	280	240	212	8-22	18,9	90	70	4-10	21	21,0	5	262	19,0
200	152	432	175	210	37	335	295	268	8-22	22,1	125	102	4-12	21	24,2	5	352	27,0
250	165	495	203	245	37	390	350	320	12-22	28,6	125	102	4-12	23	31,5	8	352	42,0
300	178	565	242	276	37	440	400	370	12-22	31,6	125	102	4-12	25	34,8	8	410	57,0

ЗАТВОР ПОВОРОТНЫЙ ДИСКОВЫЙ ТИП 015W (МЕЖФЛАНЦЕВЫЙ, КОРПУС СТАЛЬ)

Основные характеристики:
DN 40-300
PN 16
Траб от-25°С до +130°С
Тмакс +150°С
Корпус: углеродистая сталь
Диск: нержавеющая сталь
Уплотнение: EPDM
Присоединение к трубопроводу: межфланцевое
Герметичность: двухсторонняя, класс А
по ГОСТ 9544-2015

Особенности конструкции:
Уменьшена строительная высота,
могут эксплуатироваться в условиях
ограниченного пространства

Спецификация деталей и материалов:
1 Корпус Углеродистая сталь 20Л
2 Диск нержавеющая сталь SS316
3 Вал нержавеющая сталь SS416
4 Уплотнительная манжета (седло) EPDM
5 Втулка (подшипник скольжения) PTFE
6 Кольцо уплотнения вала NBR
7 Рукоятка углеродистая сталь Ст20

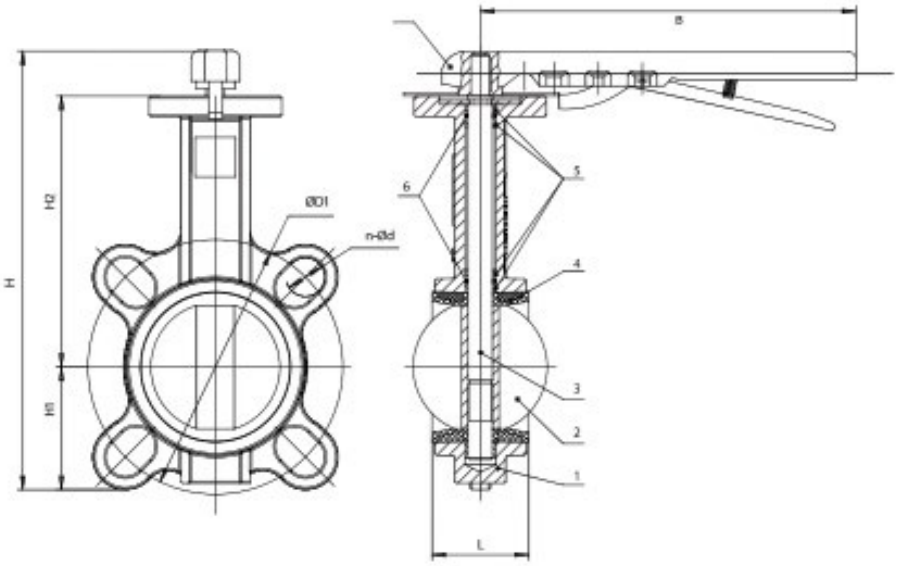

Основные массогабаритные характеристики затвора 015w

DN	L	H	H1	H2	H3	PN10		PN16		ØC	ØE	ØE1	n1-Ød1	T	K	B	Масса без исполни-тельного механизма, кг
						ØD1	n-Ød	ØD1	n-Ød								
40	33	221	54	133	29	110	4-18	110	4-18	12.6	65	50	4-8	14,8	3	195	1.9
50	43	234	57	143	29	125	4-18	125	4-18	12,6	65	50	4-8	14,8	3	195	2,1
65	46	257	68	155	29	145	4-18	145	4-18	12,6	65	50	4-8	14,8	3	195	2,9
80	46	276	82	160	29	160	8-18	160	8-18	12,6	65	50	4-8	14,8	3	195	3,3
100	52	315	100	181	29	180	8-18	180	8-18	15,9	90	70	4-10	17,9	5	262	4,6
125	56	340	112	194	29	210	8-18	210	8-18	18,9	90	70	4-10	21,0	5	262	5,5
150	56	362	126	202	29	240	8-22	240	8-22	18,9	90	70	4-10	21,0	5	262	7,5
200	60	447	162	240	35	295	8-22	295	12-22	22,1	125	102	4-12	24,2	5	352	12,3
250	68	510	193	272	35	350	12-22	355	12-26	28,6	125	102	4-12	31,5	8	352	17,5
300	78	600	237	318	35	400	12-22	410	12-26	31,6	125	102	4-12	34,8	8	410	28,0

Основные характеристики:
DN 350-1200
PN 16
Траб от -25°С до +130°С (с уплотнением EPDM)
Тмакс +150°С
Корпус: углеродистая сталь
Диск: сталь с никелевым покрытием
Уплотнение: EPDM, NBR, VITON
Присоединение к трубопроводу: межфланцевое
Герметичность: двухсторонняя, класс А
по ГОСТ 9544-2015

В зависимости от агрессивности рабочей среды и требований к защите используются следующие типы седловых уплотнений:

EPDM;
NBR;
VITON и ряд других.
Затвор поворотный дисковый 017W до DN 300 включительно, в заводском исполнении идут в комплекте с рукояткой.

К затворам DN350 и более прилагается с редуктор. Все дисковые поворотные затворы DENDOR могут комплектоваться редуктором, электроприводом или пневмоприводом по заказу покупателя.

Особенности конструкции:
удлиненный шток для возможности утепления трубопроводов

Спецификации деталей и материалов:
1 Корпус Углеродистая сталь 20Л (WCB)
2 Втулка (подшипник скольжения) вала PTFE PTFE
3 Кольцо уплотнения вала EPDM EPDM
4 Вал Нержавеющая сталь SS416
5 Диск Нержавеющая сталь SS316
6 Уплотнительная манжета (седло)
EPDM EPDM
NBR NBR
Viton Viton
7 Рукоятка/Редуктор Углеродистая сталь/ Чугун Ст20/ ВЧ40 (GGG40)

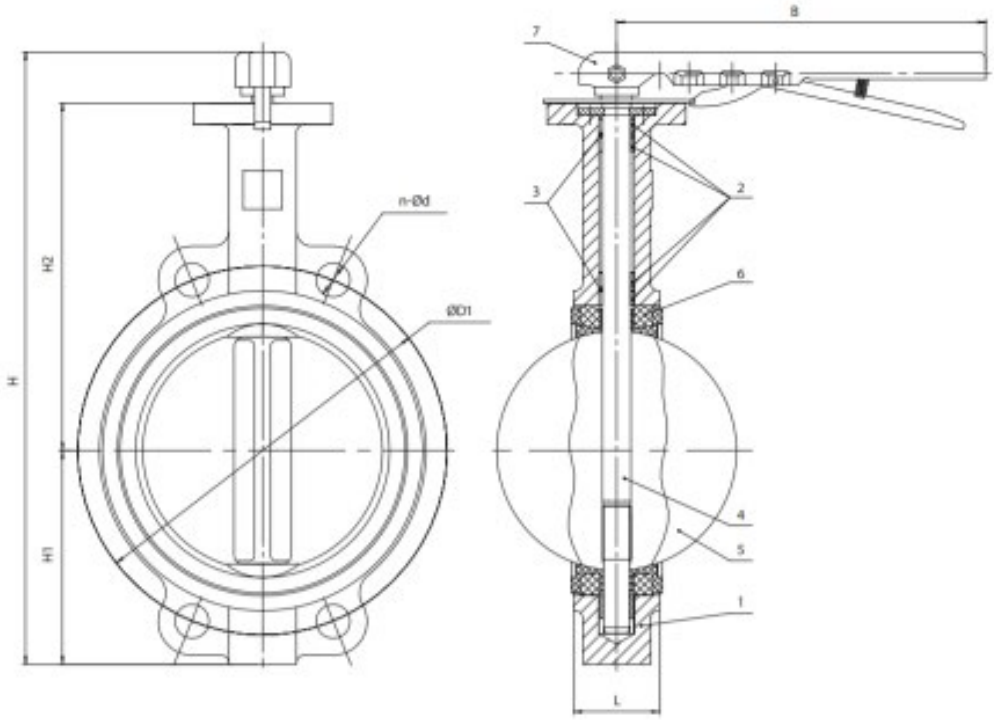

DN	L	H	H1	H2	H3	ØD1	n-Ød	ØC	ØE	ØE1	n1-Ød1	T	K	B	Масса без исполнительного механизма, кг	Масса затвора, кг
32	32	195	60	100	29	100	4-18	8,8	65	50	4-4	-	-	195	1,7	3,5
40	33	242	68	139	30	110	4-18	12,6	65	50	4-8	14,8	3	195	1,9	3,5
50	43	276	80	161	30	125	4-18	12,6	65	50	4-8	14,8	3	195	2,7	3,5
65	46	300	89	175	30	145	4-18	12,6	65	50	4-8	14,8	3	195	3,3	3,5
80	46	311	95	181	30	160	8-18	12,6	65	50	4-8	14,8	3	195	4,3	3,5
100	52	351	114	200	30	180	8-18	15,9	90	70	4-10	17,9	5	262	5,3	4,0
125	56	377	127	213	30	210	8-18	18,9	90	70	4-10	21,0	5	262	5,5	4,0
150	56	402	139	226	30	240	8-22	18,9	90	70	4-10	21,0	5	262	7,8	4,0
200	60	482	175	260	37	295	12-22	22,1	125	102	4-12	24,2	5	352	13,8	5,8
250	68	542	203	292	37	355	12-26	28,6	125	102	4-12	31,5	8	352	19,0	7,0
300	78	619	242	330	37	410	12-26	31,6	125	102	4-12	34,8	8	410	31,0	8,0

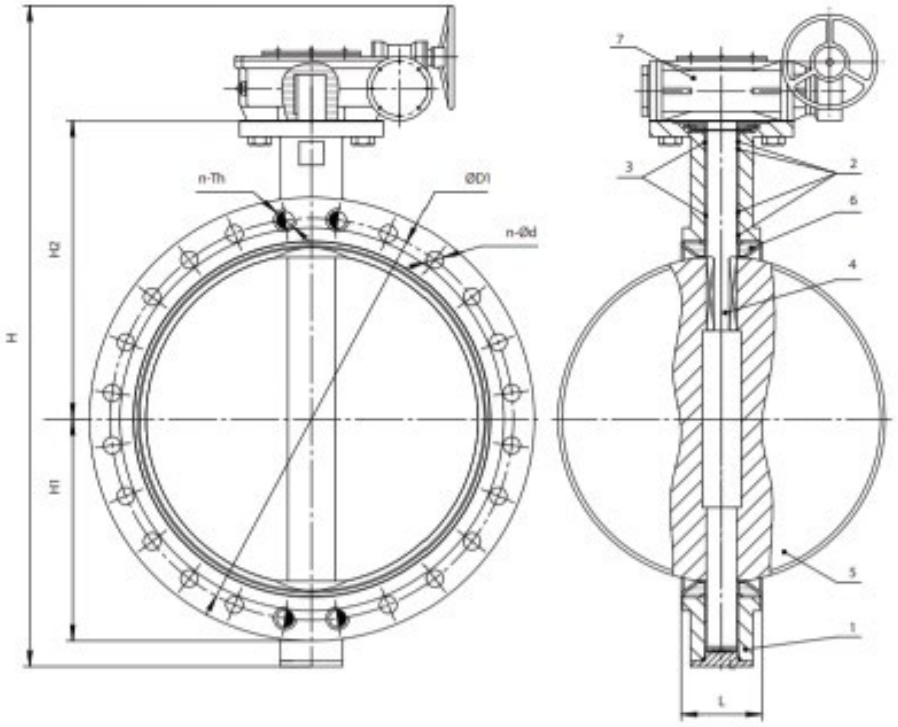

DN	L	H	H1	H2	H3	ØD1	n-Ød	n-Th	ØC	ØE	ØE1	n1-Ød1	T	K	Масса без исполнительного механизма, кг	Масса редуктора, кг
350	78	818	267	368	45	470	16-26	-	31,6	125	102	4-12	34,8	8	39,0	8,0
400	102	957	315	400	51,2	525	16-30	-	33,2	175	140	4-18	36,2	10	61,0	20,0
500	127	1136	380	485	64,2	650	20-33	-	41,2	175	140	4-18	44,2	10	94,0	40,0
600	154	1336	444	562	64,2	770	20-36	-	50,7	210	165	4-22	54,8	16	180,0	50,0
700	165	1502	505	624	66	840	20-36	4-M33	55	300	254	8-18	63,0	16	281,0	75,0

800	190	1684	593	672	66	950	20-39	4-M36	55	300	254	8-18	63,0	16	338,0	75,0
1000	216	1923	701	800	142	1170	24-42	4-M39	85	300	254	8-18	105,0	22	637,0	140,0
1200	276	2213	844	940	162	1390	28-48	4-M45	105	350	298	8-22	117,0	28	1095,0	147,0

ЗАТВОР ПОВОРОТНЫЙ ДИСКОВЫЙ ТИП 017W (МЕЖФЛАНЦЕВЫЙ, КОРПУС ЧУГУН)

Основные характеристики:
DN 32-1200
PN 16
Траб от -25°C до +130°C (с уплотнением EPDM)
Тмакс +150°C
Корпус: чугун
Диск: сталь с никелевым покрытием
Уплотнение: EPDM, NBR, VITON
Присоединение к трубопроводу: межфланцевое
Герметичность: двухсторонняя, класс А
по ГОСТ 9544-2015

В зависимости от агрессивности рабочей среды и требований к защите используются следующие типы седловых уплотнений:

EPDM;
NBR;
VITON и ряд других.

Затвор поворотный дисковый 017W до DN 300 включительно, в заводском исполнении идут в комплекте с рукояткой.

К затворам DN350 и более прилагается с редуктор. Все дисковые поворотные затворы DENDOR могут комплектоваться редуктором, электроприводом или пневмоприводом по заказу покупателя.

Спецификации деталей и материалов:
1 Корпус Чугун ВЧ40 (GGG40)
2 Втулка (подшипник скольжения) вала PTFE PTFE
3 Кольцо уплотнения вала EPDM EPDM
4 Вал Нержавеющая сталь SS416
5 Диск
Чугун с никелевым покрытием ВЧ40(GGG40)+Ni
6 Уплотнительная манжета (седло)
EPDM EPDM
NBR NBR
Viton Viton
7 Рукоятка/Редуктор Углеродистая сталь/ Чугун Ст20/ ВЧ40 (GGG40)

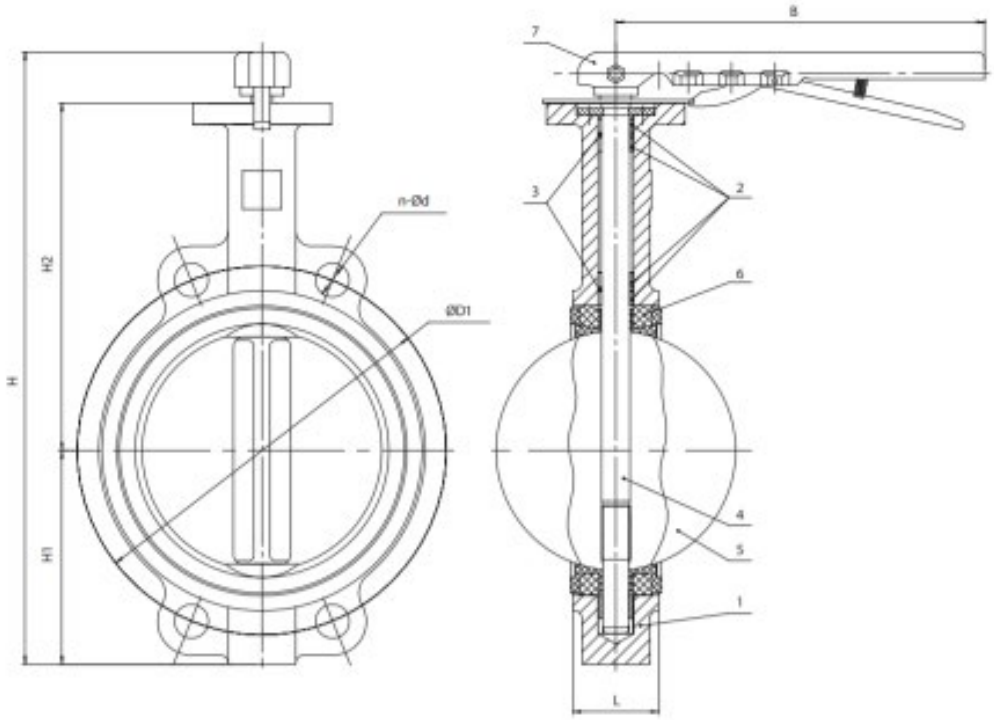

DN	L	H	H1	H2	H3	ØD1	n-Ød	ØC	ØE	ØE1	n1-Ød1	T	K	B	Масса без исполнительного механизма, кг	Масса затвора, кг
32	32	195	60	100	29	100	4-18	8,8	65	50	4-4	-	-	195	1,7	3,5
40	33	242	68	139	30	110	4-18	12,6	65	50	4-8	14,8	3	195	1,9	3,5
50	43	276	80	161	30	125	4-18	12,6	65	50	4-8	14,8	3	195	2,7	3,5
65	46	300	89	175	30	145	4-18	12,6	65	50	4-8	14,8	3	195	3,3	3,5
80	46	311	95	181	30	160	8-18	12,6	65	50	4-8	14,8	3	195	4,3	3,5
100	52	351	114	200	30	180	8-18	15,9	90	70	4-10	17,9	5	262	5,3	4,0
125	56	377	127	213	30	210	8-18	18,9	90	70	4-10	21,0	5	262	5,5	4,0
150	56	402	139	226	30	240	8-22	18,9	90	70	4-10	21,0	5	262	7,8	4,0
200	60	482	175	260	37	295	12-22	22,1	125	102	4-12	24,2	5	352	13,8	5,8
250	68	542	203	292	37	355	12-26	28,6	125	102	4-12	31,5	8	352	19,0	7,0
300	78	619	242	330	37	410	12-26	31,6	125	102	4-12	34,8	8	410	31,0	8,0

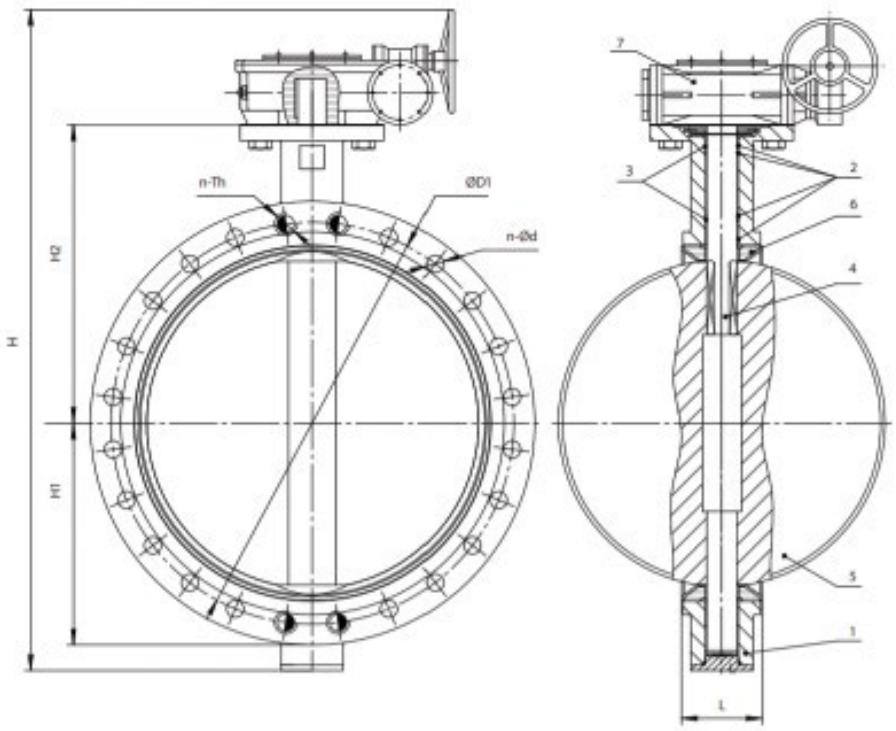

DN	L	H	H1	H2	H3	ØD1	n-Ød	n-Th	ØC	ØE	ØE1	n1-Ød1	T	K	Масса без исполнительного механизма, кг	Масса редуктора, кг
350	78	818	267	368	45	470	16-26	-	31,6	125	102	4-12	34,8	8	39,0	8,0
400	102	957	315	400	51,2	525	16-30	-	33,2	175	140	4-18	36,2	10	61,0	20,0
500	127	1136	380	485	64,2	650	20-33	-	41,2	175	140	4-18	44,2	10	94,0	40,0
600	154	1336	444	562	64,2	770	20-36	-	50,7	210	165	4-22	54,8	16	180,0	50,0
700	165	1502	505	624	66	840	20-36	4-M33	55	300	254	8-18	63,0	16	281,0	75,0

800	190	1684	593	672	66	950	20-39	4-M36	55	300	254	8-18	63,0	16	338,0	75,0
1000	216	1923	701	800	142	1170	24-42	4-M39	85	300	254	8-18	105,0	22	637,0	140,0
1200	276	2213	844	940	162	1390	28-48	4-M45	105	350	298	8-22	117,0	28	1095,0	147,0

ЗАТВОР ПОВОРОТНЫЙ ДИСКОВЫЙ ДЛЯ СИСТЕМ ПОЖАРОТУШЕНИЯ ТИП 017W (МЕЖФЛАНЦЕВЫЙ, ЧУГУН)

Основные характеристики:
DN 50-300
PN 16
Траб от -25°С до +130°С
Тмакс +150°С
Корпус: чугун
Диск: сталь с никелевым покрытием
Уплотнение: EPDM
Присоединение к трубопроводу: межфланцевое
Герметичность: двухсторонняя, класс А
по ГОСТ 9544-2015

Особенности конструкции:
удлиненный шток для возможности утепления трубопроводов

Спецификация деталец и материалов:
1 Корпус Чугун ВЧ40 (GGG40)
2 Втулка (подшипник скольжения) вала PTFE PTFE
3 Кольцо уплотнения вала EPDM EPDM
4 Вал Нержавеющая сталь SS416
5 Диск Чугун с никелевым покрытием ВЧ40(GGG40)+Ni/ Нержавеющая сталь SS316
6 Уплотнительная манжета (седло) EPDM EPDM
7 Рукоятка/Редуктор Углеродистая сталь/ Чугун Ст20/ ВЧ40 (GGG40)

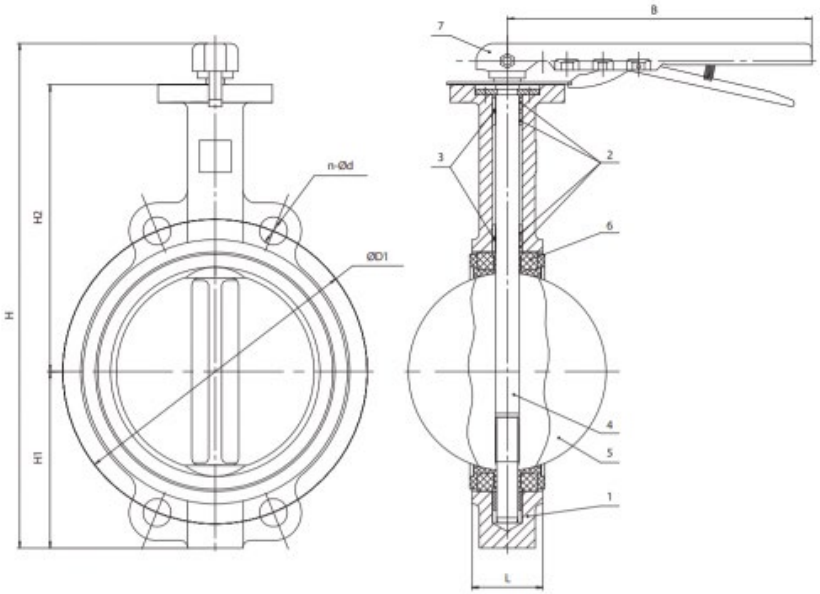

DN	L	H	H1	H2	H3	ØD1	n-Ød	ØC	ØE	ØE1	n1-Ød1	T	K	B	Масса без исполни-тельного механиз-ма, кг	Масса затво-ра, кг
50	43	276	80	161	30	125	4-18	12,6	65	50	4-8	14,8	3	195	2,7	3,5
65	46	300	89	175	30	145	4-18	12,6	65	50	4-8	14,8	3	195	3,3	3,5
80	46	311	95	181	30	160	8-18	12,6	65	50	4-8	14,8	3	195	4,3	3,5
100	52	351	114	200	30	180	8-18	15,9	90	70	4-10	17,9	5	262	5,3	4,0
125	56	377	127	213	30	210	8-18	18,9	90	70	4-10	21,0	5	262	5,5	4,0
150	56	402	139	226	30	240	8-22	18,9	90	70	4-10	21,0	5	262	7,8	4,0
200	60	482	175	260	37	295	12-22	22,1	125	102	4-12	24,2	5	352	13,8	5,8
250	68	542	203	292	37	355	12-26	28,6	125	102	4-12	31,5	8	352	19,0	7,0
300	78	619	242	330	37	410	12-26	31,6	125	102	4-12	34,8	8	410	31,0	8,0

ЗАТВОРЫ ДИСКОВЫЕ МЕЖФЛАНЦЕВЫЕ AVK

ЗАТВОР AVK ДИСКОВЫЙ ПОВОРОТНЫЙ МЕЖФЛАНЦЕВЫЙ, PN10 ИЛИ PN16 СО СМЕННЫМ УПЛОТНЕНИЕМ EPDM ДЛЯ ПИТЬЕВОЙ ВОДЫ, С ГОЛЫМ ШТОКОМ, DN25-1000

Основные характеристики:
Дисковый поворотный затвор со сменным седловым уплотнением и голым штоком, тип «Wafer».
Рабочая среда: вода и нейтральные жидкости от -20 до +95°C.

Спецификация деталей и материалов:

1.Болт нержавеющая сталь A2
2.Шайба нержавеющая сталь A2
3.Кольцо О-сечения резина NBR
4.Вал нержавеющая сталь AISI 420
5.Корпус высокопрочный чугун GJS-400-15 (GGG-40)
6.Вкладыш резина EPDM
7.Диск нержавеющая сталь AISI 316

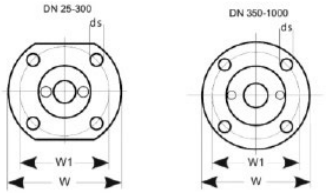

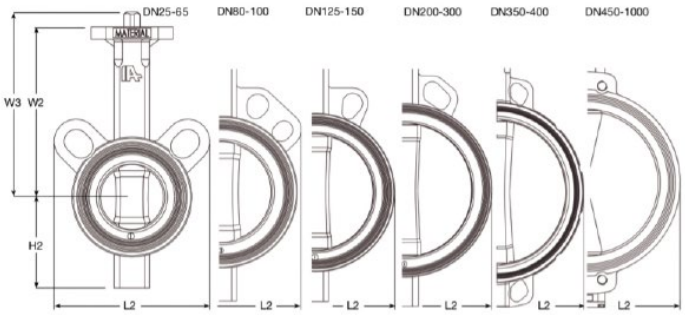

Концентрические поворотные затворы со сменным седловым уплотнением бывают трех видов:
тип Wafer (межфланцевый с центровочными приливами)
тип Lug (межфланцевый с резьбовыми проушинами)
тип U-образного профиля (с двумя фланцами)
Все типы представлены со стандартным ассортиментом приводов. В данных затворах применяется вал противовыбросовой конструкции, диск сделан из кислотоустойчивой стали с обработанными и полированными краями, что обеспечивает низкие рабочие моменты

Сертификаты/разрешения:

- Гидравлическое испытание согласно EN 12266-1, P10/P12
- Соответствует требованиям SVGW, сертификат No. 9901-4048

DN мм	PN	L мм	L2 мм	H2 мм	W2 мм	W3 мм	W мм	W1 мм	Расчетная масса кг
25	PN16	30	101	51	110	122	65	50	1,0
32	PN16	30	101	51	110	122	65	50	1,0
40	PN16	33	108	55	130	142	65	50	1,3
50	PN16	43	120	72	135	147	65	50	1,8
65	PN16	46	138	82	150	162	65	50	2,3
80	PN16	46	142	92	160	172	65	50	2,8
100	PN16	52	162	110	180	192	90	70	3,9
125	PN16	56	181	128	195	211	90	70	5,0
150	PN16	56	205	141	210	226	90	70	5,9
200	PN16	60	260	174	240	259	90	70	9,3
200	PN16	60	260	174	240	259	90	70	9,3
250	PN16	68	310	201	279	303	155	125	17
250	PN16	68	310	201	279	303	155	125	17
300	PN16	78	362	234	315	339	155	125	24
300	PN16	78	362	234	315	339	155	125	24
350	PN10	80	425	257	330	370	155	125	42
350	PN16	80	425	257	330	370	155	125	42
400	PN10	102	475	292	365	375	155	125	57
400	PN16	102	475	292	365	375	155	125	57
450	PN10	113	538	355	397	462	175	140	95
450	PN16	113	538	355	397	462	175	140	95
500	PN10	126	595	393	437	502	175	140	125
500	PN16	126	595	393	437	502	175	140	125
600	PN10	153	695	464	522	602	220	165	180
600	PN16	153	695	464	522	602	220	165	180
700	PN10	168	800	503	565	645	300	254	280
700	PN16	168	800	503	565	645	300	254	280
800	PN10	190	908	577	627	707	300	254	387
800	PN16	190	908	577	627	707	300	254	387
900	PN10	204	1015	643	696	776	350	298	502
900	PN16	204	1015	643	696	776	350	298	502
1000	PN10	218	1133	693	745	845	350	298	790
1000	PN16	218	1133	693	745	845	350	298	790

ЗАТВОР AVK ДИСКОВЫЙ ПОВОРОТНЫЙ МЕЖФЛАНЦЕВЫЙ, PN10 ИЛИ PN16
СО СМЕННЫМ УПЛОТНЕНИЕМ EPDM ДЛЯ ВЫСОКИХ ТЕМПЕРАТУР, С ГОЛЫМ ВАЛОМ, DN25-1000

Основные характеристики:
Дисковый поворотный затвор со сменным седловым уплотнением и голым штоком, тип «Wafer».
Рабочая среда: для сточных вод и систем кондиционирования воздуха до макс. 130°C

Концентрические поворотные затворы со сменным седловым уплотнением бывают трех видов:
тип Wafer (межфланцевый с центровочными приливами)
тип Lug (межфланцевый с резьбовыми проушинами)
тип U-образного профиля (с двумя фланцами)
Все типы представлены со стандартным ассортиментом приводов. В данных затворах применяется вал противовыбросовой конструкции, диск сделан из кислотоустойчивой стали с обработанными и полированными краями, что обеспечивает низкие рабочие моменты.

Спецификация деталей и материалов:
1. Болт нержавеющая сталь A2
2. Шайба нержавеющая сталь A2
3. Кольцо О-сечения резина NBR
4. Вал нержавеющая сталь AISI 420
5. Корпус высокопрочный чугун GJS-400-15 (GGG-40)
6. Вкладыш резина EPDM
7. Диск нержавеющая сталь AISI 316

Сертификаты и разрешения:
- Гидравлическое испытание согласно EN 12266-1, P10/P12
- Одобрен для сточных вод / испытание давлением по EN 12266-1

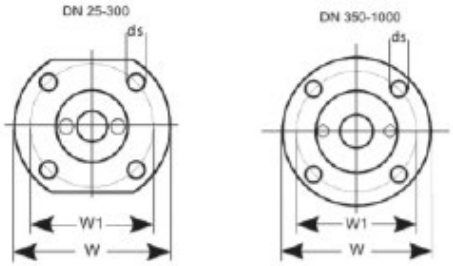

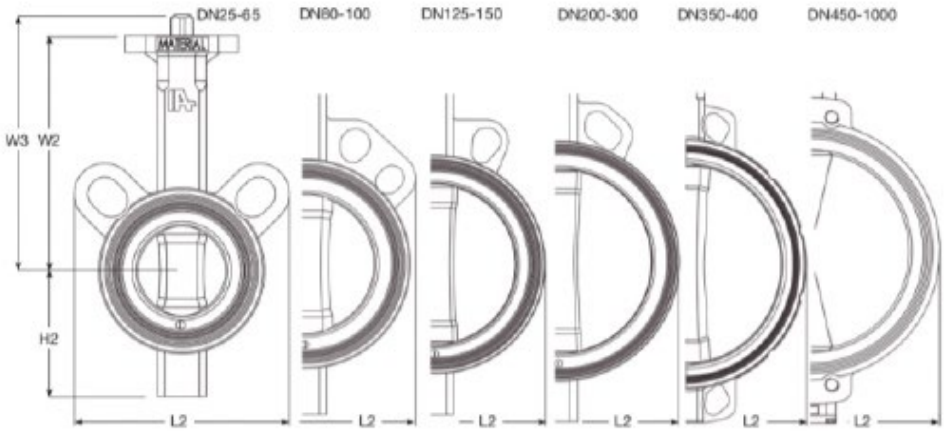

DN мм	PN	L мм	L2 мм	H2 мм	W2 мм	W3 мм	W мм	W1 мм	Расчетная масса кг
25	PN16	30	101	51	110	122	65	50	1,0
32	PN16	30	101	51	110	122	65	50	1,0
40	PN16	33	108	55	130	142	65	50	1,3
50	PN16	43	120	72	135	147	65	50	1,8
65	PN16	46	138	82	150	162	65	50	2,3
80	PN16	46	142	92	160	172	65	50	2,8
100	PN16	52	162	110	180	192	90	70	3,9
125	PN16	56	181	128	195	211	90	70	5,0
150	PN16	56	205	141	210	226	90	70	5,9
200	PN16	60	260	174	240	259	90	70	9,3
250	PN16	60	310	201	279	303	155	125	17
300	PN16	78	362	234	315	339	155	125	24
350	PN10	80	425	257	330	370	155	125	42
400	PN10	102	475	292	365	375	155	125	57
450	PN10	113	538	355	397	462	175	140	95
500	PN10	126	595	393	437	502	175	140	125
600	PN10	153	695	464	522	602	220	165	180
700	PN10	168	800	503	565	645	300	254	280
800	PN10	190	908	577	627	707	300	254	387
900	PN10	204	1015	643	696	776	350	298	502
1000	PN10	218	1133	1133	745	845	350	298	710

ЗАТВОР AVK ДИСКОВЫЙ ПОВОРОТНЫЙ МЕЖФЛАНЦЕВЫЙ, PN6, PN10 ИЛИ PN16 СО СМЕННЫМ УПЛОТНЕНИЕМ EPDM ДЛЯ ПИТЬЕВОЙ ВОДЫ, С ЭЛЕКТРОПРИВОДОМ, DN25-900

Основные характеристики:
Дисковый поворотный затвор со сменным седловым уплотнением и электроприводом, тип «Wafer». Рабочая среда: вода и нейтральные жидкости от -20 до +95°C.

Концентрические поворотные затворы со сменным седловым уплотнением бывают трех видов:
тип Wafer (межфланцевый с центровочными приливами)
тип Lug (межфланцевый с резьбовыми проушинами)
тип U-образного профиля (с двумя фланцами)
Все типы представлены со стандартным ассортиментом приводов. В данных затворах применяется вал противовыбросовой конструкции, диск сделан из кислотоустойчивой стали с обработанными и полированными краями, что обеспечивает низкие рабочие моменты.

Спецификация деталей и материалов:
1. Болт нержавеющая сталь A2
2. Шайба нержавеющая сталь A2
3. Кольцо О-сечения резина NBR
4. Вал нержавеющая сталь AISI 420
5. Корпус высокопрочный чугун GJS-400-15 (GGG-40)
6. Вкладыш резина EPDM
7. Диск нержавеющая сталь AISI 316

Сертификаты и разрешения:
- Гидравлическое испытание согласно EN 12266-1, P10/P12
- Соответствует требованиям SVGW, сертификат No. 9901-4048

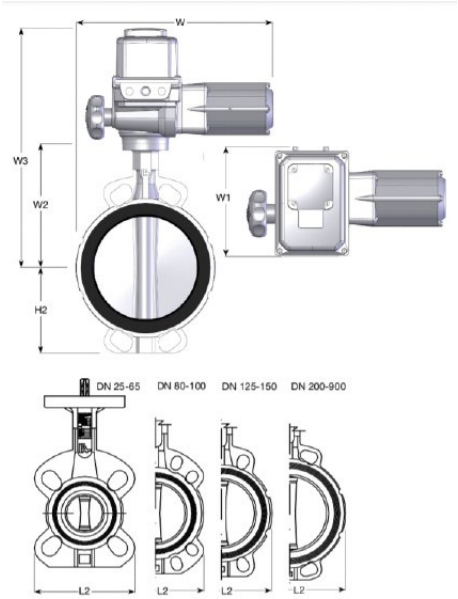

DN мм	PN	L мм	L2 мм	H2 мм	W2 мм	W3 мм	W мм	W1 мм	Расчетная масса кг
25	PN16	30	101	51	110	335	319	200	17
32	PN16	30	101	51	110	335	319	200	17
40	PN16	33	108	54	130	355	319	200	17
50	PN10	43	120	72	135	360	263	200	17
65	PN10	46	138	82	150	375	272	200	18
80	PN 6	46	142	92	160	385	274	200	18
125	PN 6	56	189	120	195	420	298	200	22
150	PN 6	56	214	133	210	435	310	200	23
200	PN 6	60	270	163	240	465	381	200	27
250	PN 6	68	324	196	279	459	474	313	47
350	PN 6	80	425	257	330	541	573	313	70
400	PN 6	102	475	292	365	649	714	462	121
450	PN 6	113	538	355	397	681	745	462	159
500	PN 6	126	595	393	437	716	802	611	225
600	PN 6	153	695	464	522	811	907	552	280
700	PN 6	168	800	503	565	868	958	532	371
800	PN 6	190	908	577	627	930	1012	532	601
900	PN 6	204	1015	643	696	1010	1102	604	602

ЗАТВОР AVK ДИСКОВЫЙ ПОВОРОТНЫЙ МЕЖФЛАНЦЕВЫЙ, PN6, PN10 ИЛИ PN16 СО СМЕННЫМ УПЛОТНЕНИЕМ EPDM ДЛЯ ПИТЬЕВОЙ ВОДЫ, С ПНЕВМОПРИВОДОМ ОДНОСТОРОННЕГО ДЕЙСТВИЯ, DN25-900

Основные характериситики:

Дисковый поворотный затвор со сменным седловым уплотнением и пневмоприводом одностороннего действия, тип «Wafer».

Рабочая среда: вода и нейтральные жидкости от -20 до +95°C.

Концентрические поворотные затворы со сменным седловым уплотнением бывают трех видов:

тип Wafer (межфланцевый с центровочными приливами)

тип Lug (межфланцевый с резьбовыми проушинами)

тип U-образного профиля (с двумя фланцами)

Все типы представлены со стандартным ассортиментом приводов. В данных затворах применяется вал противовыбросовой конструкции, диск сделан из кислотоустойчивой стали с обработанными и полированными краями, что обеспечивает низкие рабочие моменты.

Сертификаты и разрешения:

- Гидравлическое испытание согласно EN 12266-1, P10/P12
- Соответствует требованиям SVGW, сертификат No. 9901-4048

Спецификация деталей и материалов:

1. Болт нержавеющая сталь A2
2. Шайба нержавеющая сталь A2
3. Кольцо О-сечения резина NBR
4. Вал нержавеющая сталь AISI 420
5. Корпус высокопрочный чугун GJS-400-15 (GGG-40)
6. Вкладыш резина EPDM
7. Диск нержавеющая сталь AISI 316

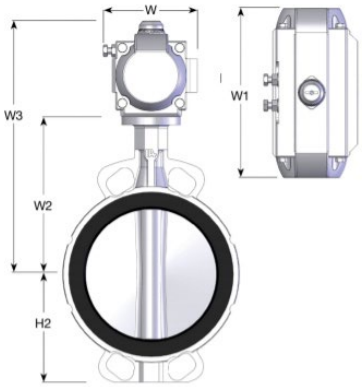

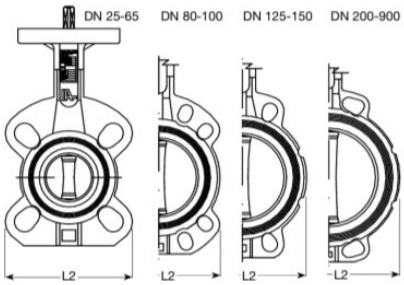

DN мм	PN	L мм	L2 мм	H2 мм	W2 мм	W3 мм	W мм	W1 мм	Расчетная масса кг
25	PN16	30	101	51	110	232	105	204	4,8
32	PN16	30	101	51	110	232	105	204	4,8
40	PN16	33	108	54	130	252	105	204	5,4
50	PN10	43	120	72	135	270	119	241	7,7
65	PN10	46	138	82	150	285	119	241	8,3
80	PN 6	46	142	92	160	295	119	241	8,7
100	PN 6	52	162	102	180	327	131	259	12
125	PN 6	56	189	120	195	370	149	304	18
150	PN 6	56	214	133	210	385	149	304	19
200	PN 6	60	270	163	240	447	183	395	31
250	PN 6	68	324	196	279	550	223	473	55

300	PN 6	78	378	232	315	586	223	473	64
350	PN 6	80	425	257	330	679	284	605	112
400	PN 6	102	475	292	365	745	319	710	154
450	PN 6	113	538	355	397	857	418	855	263
500	PN 6	126	595	393	437	915	393	1573	275
600	PN 6	153	695	464	522	1020	423	1583	552
700	PN 6	168	800	503	565	1148	448	1596	699
800	PN 6	190	908	577	627	1288	518	2043	955
900	PN 6	204	1015	643	696	1357	518	2043	1070

ЗАТВОР AVK ДИСКОВЫЙ ПОВОРОТНЫЙ МЕЖФЛАНЦЕВЫЙ, PN6, PN10 ИЛИ PN16 СО СМЕННЫМ УПЛОТНЕНИЕМ EPDM ДЛЯ ПИТЬЕВОЙ ВОДЫ, С ПНЕВМОПРИВОДОМ ДВОЙНОГО ДЕЙСТВИЯ, DN25-900

Основные характеристики:

Дисковый поворотный затвор со сменным седловым уплотнением и пневмоприводом двойного действия, тип «Wafer».

Рабочая среда: вода и нейтральные жидкости от -20 до +95°C.

Концентрические поворотные затворы со сменным седловым уплотнением бывают трех видов:

тип Wafer (межфланцевый с центровочными приливами)

тип Lug (межфланцевый с резьбовыми проушинами)

тип U-образного профиля (с двумя фланцами)

Все типы представлены со стандартным ассортиментом приводов. В данных затворах применяется вал противовыбросовой конструкции, диск сделан из кислотоустойчивой стали с обработанными и полированными краями, что обеспечивает низкие рабочие моменты.

Спецификация деталей и материалов:

1. Болт нержавеющая сталь A2
2. Шайба нержавеющая сталь A2
3. Кольцо О-сечения резина NBR
4. Вал нержавеющая сталь AISI 420
5. Корпус высокопрочный чугун GJS-400-15 (GGG-40)
6. Вкладыш резина EPDM
7. Диск нержавеющая сталь AISI 316

Сертификаты и разрешения:

- Гидравлическое испытание согласно EN 12266-1, P10/P12
- Соответствует требованиям SVGW, сертификат No. 9901-4048

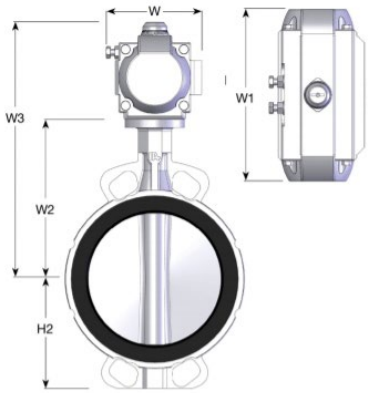

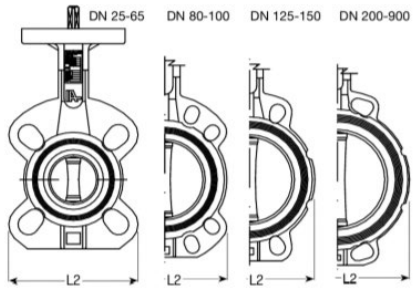

DN мм	PN	L мм	L2 мм	H2 мм	W2 мм	W3 мм	W мм	W1 мм	Расчетная масса кг
25	PN16	30	101	51	110	215	92	154	3,1
32	PN16	30	101	51	110	215	92	154	3,1
40	PN16	33	108	54	130	235	92	154	3,7
50	PN10	43	120	72	135	240	92	154	4,7
65	PN10	46	138	82	150	255	92	154	5,3
80	PN 6	46	142	92	160	282	105	204	6,9
100	PN 6	52	162	102	180	302	105	204	8,4
125	PN 6	56	189	120	195	317	105	204	10
150	PN 6	56	214	133	210	345	119	241	13
200	PN 6	60	270	163	240	387	131	259	18
250	PN 6	68	324	196	279	466	159	333	33
300	PN 6	78	378	232	315	522	183	395	46
350	PN 6	80	425	257	330	556	201	423	61
400	PN 6	102	475	292	365	660	245	528	94
450	PN 6	113	538	355	397	746	284	605	151
500	PN 6	126	595	393	437	817	319	710	203
600	PN 6	153	695	464	522	955	371	812	298
700	PN 6	168	800	503	565	1025	418	855	407
800	PN 6	190	908	577	627	1087	418	855	637
900	PN 6	204	1015	643	696	1294	528	950	672

ЗАТВОР AVK ДИСКОВЫЙ ПОВОРОТНЫЙ МЕЖФЛАНЦЕВЫЙ, PN10 ИЛИ PN16 СО СМЕННЫМ УПЛОТНЕНИЕМ EPDM ДЛЯ ПИТЬЕВОЙ ВОДЫ, С РЕДУКТОРОМ, DN25-900

Основные характеритстики:
Концентрический поворотный дисковый затвор со сменным седловым уплотнением и редуктором.
Рабочая среда: питьевая вода и нейтральные жидкости от -20 до +95°C.

Концентрические поворотные затворы со сменным седловым уплотнением бывают трех видов:
тип Wafer (межфланцевый с центровочными приливами)
тип Lug (межфланцевый с резьбовыми проушинами)
тип U-образного профиля (с двумя фланцами)
Все типы представлены со стандартным ассортиментом приводов. В данных затворах применяется вал противовыбросовой конструкции, диск сделан из кислотоустойчивой стали с обработанными и полированными краями, что обеспечивает низкие рабочие моменты.

Сертификаты и разрешения:
- Гидравлическое испытание согласно EN 12266-1, P10/P12
- Соответствует требованиям SVGW, сертификат No. 9901-4048

Спецификация деталей и материалов:

1. Болт нержавеющая сталь A2
2. Шайба нержавеющая сталь A2
3. Кольцо О-сечения резина NBR
4. Вал нержавеющая сталь AISI 420
5. Корпус высокопрочный чугун GJS-400-15 (GGG-40)
6. Вкладыш резина EPDM
7. Диск нержавеющая сталь AISI 316

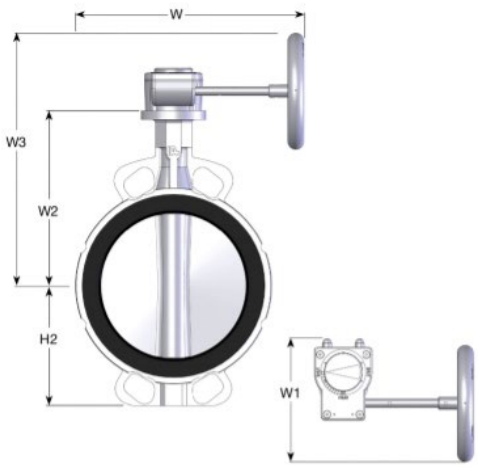

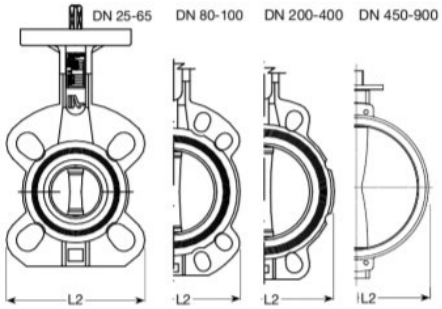

DN мм	PN	L мм	L2 мм	H2 мм	W2 мм	W3 мм	W мм	W1 мм	Расчетная масса кг
25	PN16	30	101	51	110	187	172	141	2,2
32	PN16	30	101	51	110	187	172	141	2,2
40	PN16	33	108	54	130	207	175	141	2,8
50	PN16	43	120	72	135	212	181	141	3,8
65	PN16	46	138	82	150	227	190	141	4,4
80	PN16	46	142	92	160	237	192	141	4,8
100	PN16	52	162	102	180	257	202	141	6,3
125	PN16	56	189	120	195	272	216	141	8,3
150	PN16	56	214	133	210	317	287	171	9,5
200	PN10	60	270	163	240	347	315	171	14
200	PN16	60	270	163	240	347	315	171	14
250	PN10	68	324	196	279	432	371	231	31
250	PN16	68	324	196	279	432	371	231	31
300	PN10	78	378	232	315	468	398	231	39
300	PN16	78	378	232	315	347	155	125	39
350	PN10	80	425	257	330	570	589	363	48
350	PN16	80	425	257	330	570	589	363	48
400	PN10	102	475	292	365	705	634	463	64
400	PN16	102	475	292	365	705	634	463	64

450	PN10	113	538	355	397	795	615	565	117
450	PN16	113	538	355	397	698	625	465	117
500	PN10	126	595	393	437	792	685	573	147
500	PN16	126	595	393	437	698	635	359	149
600	PN10	153	695	464	522	827	795	604	212
600	PN16	153	695	464	522	835	775	523	220
700	PN10	168	800	503	565	920	847	654	325
700	PN16	168	800	503	565	878	827	523	319
800	PN10	190	908	577	627	936	954	683	457
800	PN16	190	908	577	627	940	881	523	426
900	PN10	204	1015	643	696	1005	1008	683	572
900	PN16	204	1015	643	696	1026	988	602	565

ЗАТВОР AVK ДИСКОВЫЙ ПОВОРОТНЫЙ МЕЖФЛАНЦЕВЫЙ, PN10 ИЛИ PN16 СО СМЕННЫМ УПЛОТНЕНИЕМ EPDM ДЛЯ ПИТЬЕВОЙ ВОДЫ, С РЫЧАГОМ, DN25-200

Основные характеритстики:

Концентрический дисковый поворотный затвор со сменным седловым уплотнением и ручкой.

Рабочая среда: питьевая вода и нейтральные жидкости от -20 до +95°C.

Концентрические поворотные затворы со сменным седловым уплотнением бывают трех видов:

тип Wafer (межфланцевый с центровочными приливами)

тип Lug (межфланцевый с резьбовыми проушинами)

тип U-образного профиля (с двумя фланцами)

Все типы представлены со стандартным ассортиментом приводов. В данных затворах применяется вал противовыбросовой конструкции, диск сделан из кислотоустойчивой стали с обработанными и полированными краями, что обеспечивает низкие рабочие моменты.

Сертификаты и разрешения:

- Гидравлическое испытание согласно EN 12266-1, P10/P12
- Соответствует требованиям SVGW, сертификат No. 9901-4048

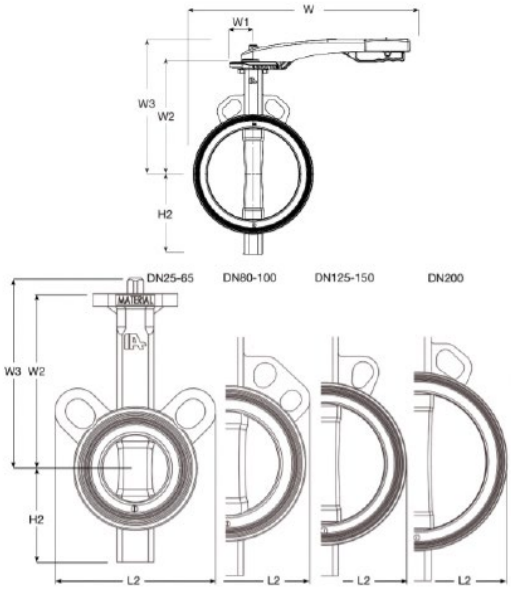

Спецификация деталей и материалов:

1. Болт нержавеющая сталь A2
2. Шайба нержавеющая сталь A2
3. Кольцо О-сечения резина NBR
4. Вал нержавеющая сталь AISI 420
5. Корпус высокопрочный чугун GJS-400-15 (GGG-40)
6. Вкладыш резина EPDM
7. Диск нержавеющая сталь AISI 316

DN мм	PN	L мм	L2 мм	H2 мм	W2 мм	W3 мм	W мм	W1 мм	Расчетная масса кг
25	PN16	30	101	51	231	39	110	122	1,0
32	PN16	30	101	51	231	39	110	122	1,0
40	PN16	33	108	55	234	39	130	171	1,3
50	PN16	43	120	72	240	39	135	176	1,8
65	PN16	46	138	82	249	39	150	191	2,3
80	PN16	46	142	92	314	39	172	203	2,8
100	PN16	52	162	110	324	52	180	223	3,9
125	PN16	56	181	128	431	52	195	246	5,0
150	PN16	56	205	141	443	52	210	261	5,9
200	PN16	60	260	174	470	52	240	291	9,3

ЗАТВОРЫ ДИСКОВЫЕ ФЛАНЦЕВЫЕ AVK

ЗАТВОР AVK ДИСКОВЫЙ ПОВОРОТНЫЙ С ДВОЙНЫМ ЭКСЦЕНТРИКОМ, PN10 ИЛИ PN16 С ИНТЕГРИРОВАННЫМ СЕДЛОМ, РЕДУКТОР IP68, DN150-600

Основные характеристики:
Дисковый поворотный затвор с двойным эксцентриком согласно EN 593 с интегрированным седлом и редуктором IP68 с индикатором пложения. Рабочая среда: вода и нейтральные жидкости до макс. 70°C.

В конструкции дисковых поворотных затворов AVK с двойным эксцентриком используется наклоненный диск, что обеспечивает длительный срок службы и легкий технический уход. Уплотнение седла из резины EPDM собственного производства AVK, утвержденной для контакта с питьевой водой, имеет большую упругость, что позволяет ему восстанавливать свою первоначальную форму после прижатия диском. Защитное эпоксидное покрытие имеет сертификат соответствия GSK. Концы вала защищены от коррозии, что гарантирует длительный срок службы. Затвор обеспечивает возможность работы в обоих направлениях потока.

Спецификации деталей и материалов:

1. Корпус высокопрочный чугун GJS-500-7
2. Приводной вал нержавеющая сталь 431
3. Подшипник сталь с PTFE покрытием
4. Кольцо О-сечения резина EPDM
5. Болт цилиндрический нержавеющая сталь A2
6. Крышка нержавеющая сталь
7. Прокладка резина EPDM
8. Шпонка нержавеющая сталь A2
9. Установочный винт нержавеющая сталь A2
10. Прокладка резина EPDM
11. Торцевая крышка нержавеющая сталь
12. Винт нержавеющая сталь A2
13. Диск высокопрочный чугун GJS-500-7
14. Вал нержавеющая сталь 431
15. Распорная втулка бронза
16. Подшипник качения бронза
17. Торцевая плита высокопрочный чугун GJS-500-7
18. Шайба нержавеющая сталь A2
19. Болт нержавеющая сталь A2
20. Винт нержавеющая сталь A2
21. Кольцо О-сечения резина EPDM
22. Кольцо О-сечения резина EPDM
23. Прокладка резина EPDM
24. Гайка нержавеющая сталь A2
25. Кольцо О-сечения резина EPDM
26. Кольцо О-сечения резина EPDM
27. Винт нержавеющая сталь A2
28. Прижимное кольцо нержавеющая сталь
29. Уплотнительное кольцо резина EPDM
30. Редуктор литейный чугун

Сертификаты и разрешения:

- Гидравлические испытания согласно EN 1074-1 и 2 / EN 12266
- Одобрен на соответствие DIN-DVGW, сертификат NW-6201BR0451
- Соответствует требованиям KIWA, сертификат K 6320
- Одобрен на соответствие WRAS, сертификат No. 1702367

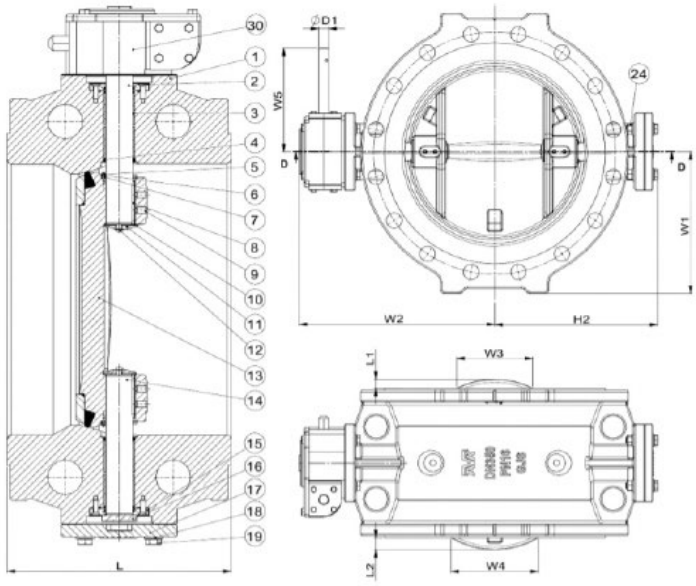

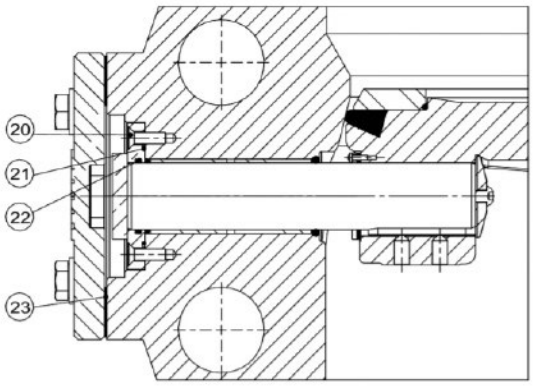

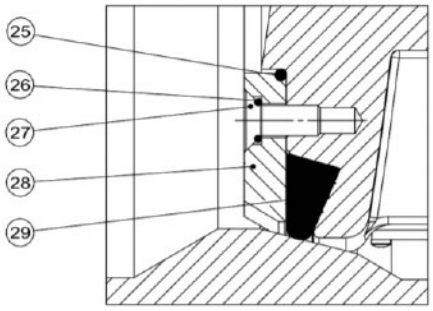

DN мм	Рассвер-ловка фланцев	D мм	L мм	L1 мм	L2 мм	H2 мм	W1 мм	W2 мм	W3 мм	W4 мм	W5 мм	Расчетная масса кг
150	PN10/16	20	210	-	-	201	155	261	-	-	178	37
200	PN10	20	230	-	-	227	182	279	-	-	178	40
200	PN16	20	230	-	-	227	182	279	-	-	178	51
250	PN10	20	250	-	1	261	215	313	-	6	178	58
250	PN16	20	250	-	1	261	215	313	-	6	178	50
300	PN10	20	270	1	12	292	242	343	6	104	178	83
300	PN16	20	270	1	12	292	242	343	6	104	189	106
350	PN10	20	290	20	26	318	272	369	151	173	178	110
350	PN16	20	290	20	26	318	272	369	151	173	189	172
400	PN10	20	310	35	41	349	302	403	215	232	189	142
400	PN16	20	310	35	41	349	302	403	215	232	189	166
450	PN10	20	330	48	55	390	332	440	267	284	189	184
450	PN16	20	330	48	55	390	332	440	267	284	205	214
500	PN10	20	350	63	69	418	338	468	322	335	189	240
500	PN16	20	350	63	69	427	370	477	322	335	205	214
600	PN10	20	390	94	100	481	393	536	426	437	205	410
600	PN16	20	390	94	100	503	435	556	426	437	284	425

ЗАТВОР AVK ДИСКОВЫЙ ПОВОРОТНЫЙ С ДВОЙНЫМ ЭКСЦЕНТРИКОМ, PN10 ИЛИ PN16 С ИНТЕГРИРОВАННЫМ СЕДЛОМ, РЕДУКТОР IP68, DN700-2800

Основные характеристики:
Затвор AVK дисковый поворотный по стандарту EN 593 с интегрированным седлом и редуктором IP68. Рабочая среда: вода и нейтральные жидкости до макс. 70°C.

В конструкции дисковых поворотных затворов AVK с двойным эксцентриком используется наклоненный диск, что обеспечивает длительный срок службы и легкий технический уход. Уплотнение седла из резины EPDM собственного производства AVK, утвержденной для контакта с питьевой водой, имеет большую упругость, что позволяет ему восстанавливать свою первоначальную форму после прижатия диском. Защитное эпоксидное покрытие имеет сертификат соответствия GSK. Концы вала защищены от коррозии, что гарантирует длительный срок службы. Затвор обеспечивает возможность работы в обоих направлениях потока.

Сертификаты и разрешения:
- Гидравлические испытания согласно EN 1074-1 и 2 / EN 12266
- Разрешение для использования в системах питьевого водоснабжения
- Одобрен на соответствие WRAS, сертификат No. 1702367

Спецификация деталей и материалов:

1. Шпонка нержавеющая сталь A2
2. Приводной вал нержавеющая сталь 431
3. Корпус уплотнения бронза
4. Кольцо О-сечения резина EPDM
5. Кольцо О-сечения резина EPDM
6. Самозмазывающийся подшипник сталь с PTFE покрытием
7. Крышка диска нержавеющая сталь
8. Прокладка крышки диска резина EPDM
9. Кольцо О-сечения резина EPDM
10. Штифт нержавеющая сталь A2
11. Кольцо О-сечения резина EPDM
12. Фланцевая заглушка (DN≥1400) высокопрочный чугун GJS-500-7
13. Корпус высокопрочный чугун GJS-500-7
14. Диск высокопрочный чугун GJS-500-7
15. Винт нержавеющая сталь A2
16. Защитная пластина нержавеющая сталь
17. Винт нержавеющая сталь A2
18. Кольцо О-сечения резина EPDM
19. Гровер нержавеющая сталь A2
20. Кольцо О-сечения резина EPDM
21. Шайба цинк
22. Гайка нержавеющая сталь A2
23. Шайба нержавеющая сталь A2
24. Винт нержавеющая сталь A2
25. Винт нержавеющая сталь A2
26. Подшипник качения бронза
27. Винт нержавеющая сталь A2
28. Торцевая плита высокопрочный чугун GJS-500-7
29. Прокладка резина EPDM
30. Вал нержавеющая сталь 431
31. Резервная шпонка нержавеющая сталь A2
32. Винт нержавеющая сталь A2
33. Винт нержавеющая сталь A2
34. Кольцо О-сечения резина EPDM
35. Болт нержавеющая сталь A2
36. Шайба нержавеющая сталь A2
37. Кольцо О-сечения резина EPDM
38. Прижимное кольцо нержавеющая сталь
39. Уплотнение диска резина EPDM
40. Редуктор литейный чугун

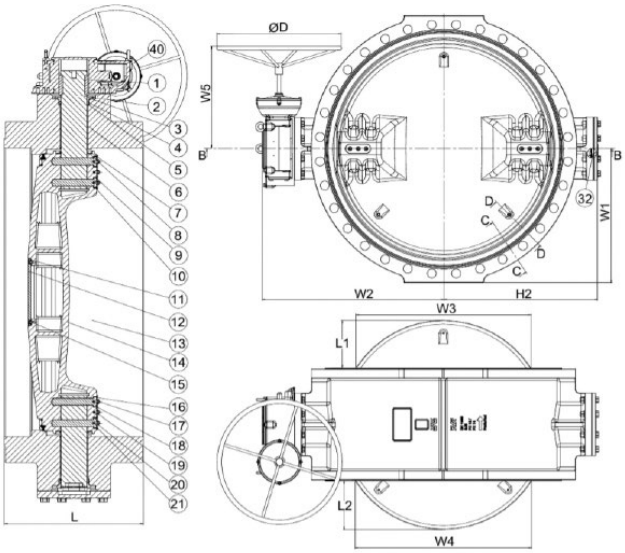

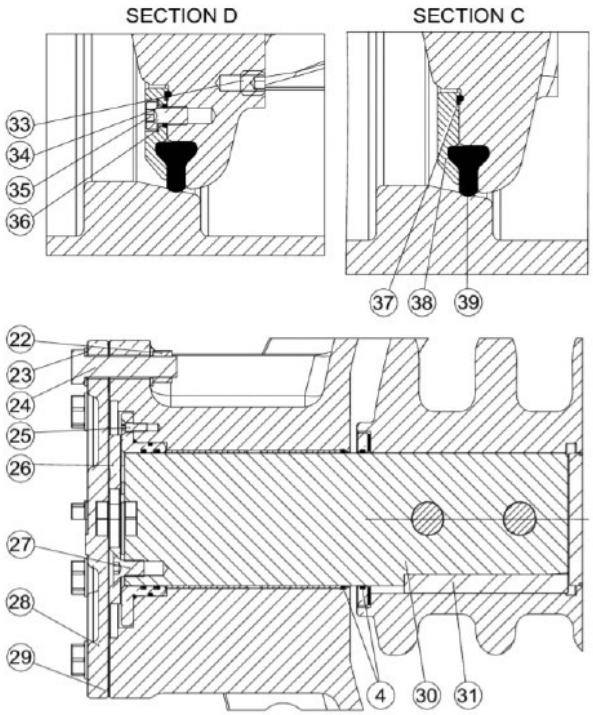

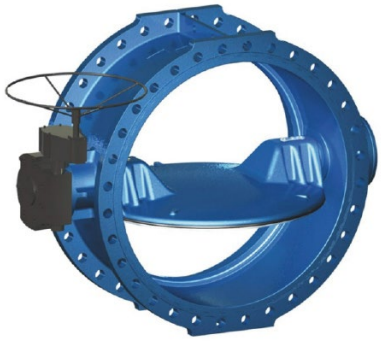

DN мм	Рассвер-ловка фланцев	D мм	L мм	L1 мм	L2 мм	H2 мм	W1 мм	W2 мм	W3 мм	W4 мм	W5 мм	Расчетная масса кг
700	PN10	600	430	127	133	550	448	641	533	543	396	444
700	PN16	700	475	127	133	550	455	641	533	543	517	517
800	PN10	600	470	156	162	620	508	711	627	636	396	592
800	PN16	700	470	156	162	620	513	711	627	636	517	663
900	PN10	700	510	186	192	690	558	791	722	730	517	745
900	PN16	700	510	186	192	690	563	791	722	730	570	874
1000	PN10	700	550	216	222	770	615	871	816	824	530	974
1000	PN16	600	1890	216	222	770	628	871	816	824	570	1113
1200	PN10	600	630	269	275	855	728	956	986	993	570	1442
1200	PN16	700	630	269	275	855	743	956	986	993	590.5	1678
1400	PN10	700	710	333	339	970	838	1071	1182	1189	570	2150
1400	PN16	700	710	333	339	970	843	1119	1182	1189	590.5	2472
1500	PN10	700	750	363	369	1070	893	1171	1274	1281	570	2606
1500	PN16	700	750	363	369	1070	913	1219	1274	1281	590.5	3001
1600	PN10	700	790	390	396	1145	958	1294	1359	1366	590.5	3187
1600	PN16	700	790	390	396	1145	965	1294	1359	1366	630.5	3468
1800	PN10	700	870	448	454	1220	1058	1369	1540	1547	630.5	3794
1800	PN16	700	870	448	454	1220	1065	1398	1540	1547	721	4363
2000	PN10	700	950	521	527	1382	1180	1547	1753	1760	686	5327
2000	PN16	700	950	521	527	1382	1180	1560	1753	1760	747	6035
2200	PN10 DIN	700	1030	576	582	1472	1275	1650	1926	1932	721	6652
2200	PN16 DIN	700	1030	576	582	1482	1278	1641	1926	1932	764	8766
2400	PN10 DIN	700	1110	676	682	1584	1382	1753	2126	2132	747	11502
2400	PN16 DIN	700	1110	676	682	1584	1382	1753	2126	2132	764	11528
2800	PN10 DIN	700	1270	752	758	1783	1590	1943	2470	2476	764	15500

ЗАТВОР AVK ДИСКОВЫЙ ПОВОРОТНЫЙ С ДВОЙНЫМ ЭКСЦЕНТРИКОМ, PN10 ИЛИ PN16 С ИНТЕГРИРОВАННЫМ СЕДЛОМ, РЕДУКТОР IP67 С ФЛАНЦЕМ ISO, DN150-600

Дисковый поворотный затвор с двойным эксцентриком согласно EN 593 с интегрированным седлом и редуктором IP67 с фланцем ISO под электропривод.
Рабочая среда: вода и нейтральные жидкости до макс. 70°C.

В конструкции дисковых поворотных затворов AVK с двойным эксцентриком используется наклоненный диск, что обеспечивает длительный срок службы и легкий технический уход. Уплотнение седла из резины EPDM собственного производства AVK, утвержденной для контакта с питьевой водой, имеет большую упругость, что позволяет ему восстанавливать свою первоначальную форму после прижатия диском. Защитное эпоксидное покрытие имеет сертификат соответствия GSK. Концы вала защищены от коррозии, что гарантирует длительный срок службы. Затвор обеспечивает возможность работы в обоих направлениях потока.

Сертийикаты и разрешения:

- Гидравлические испытания согласно EN 1074-1 и 2 / EN 12266
- Одобрен на соответствие DIN-DVGW, сертификат NW-6201BR0451
- Соответствует требованиям KIWA, сертификат K 6320
- Одобрен на соответствие WRAS, сертификат No. 1702367

Спецификация деталей и материалов:

1. Корпус высокопрочный чугун GJS-500-7
2. Приводной вал нержавеющая сталь 431
3. Подшипник сталь с PTFE покрытием
4. Крышка нержавеющая сталь
5. Шпонка нержавеющая сталь A2
6. Установочный винт нержавеющая сталь A2
7. Торцевая крышка нержавеющая сталь
8. Диск высокопрочный чугун GJS-500-7
9. Вал нержавеющая сталь 431
10. Распорная втулка бронза
11. Подшипник качения бронза
12. Торцевая плита высокопрочный чугун GJS-500-7
13. Шайба нержавеющая сталь A2
14. Болт нержавеющая сталь A2
15. Винт нержавеющая сталь A2
16. Кольцо О-сечения резина EPDM
17. Прокладка резина EPDM
18. Гайка нержавеющая сталь A2
19. Прижимное кольцо нержавеющая сталь
20. Уплотнительное кольцо резина EPDM
21. Редуктор литейный чугун

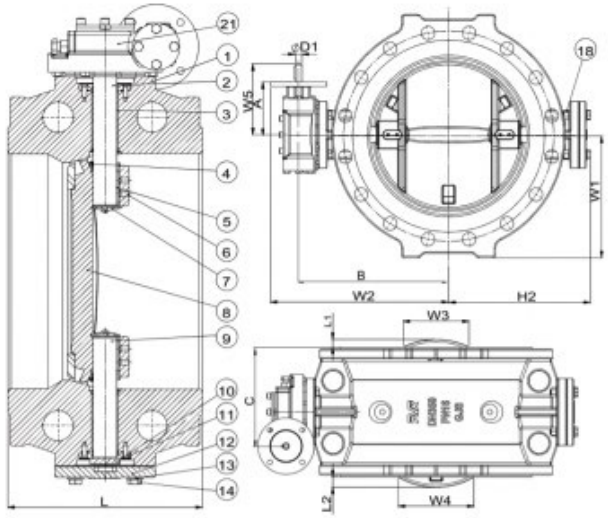

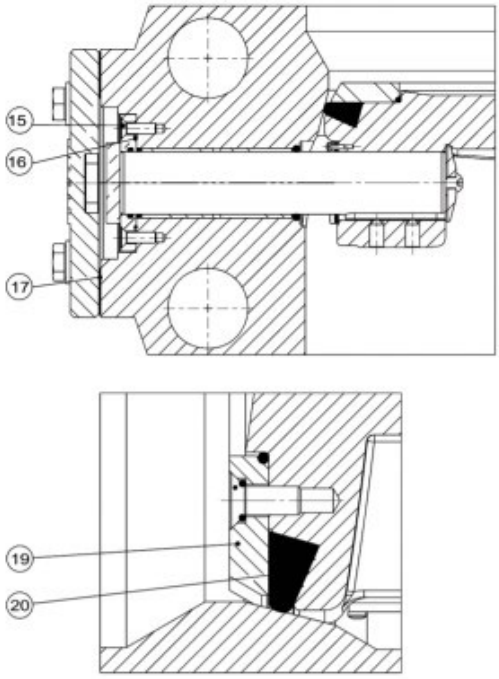

DN мм	Рассвер-ловка фланцев	D1 мм	L мм	L1 мм	L2 мм	H2 мм	W1 мм	W2 мм	W3 мм	W4 мм	W5 мм	A мм	B мм	C мм	ISO фланец	Расчетная масса кг
150	PN10/16	15	210	-	-	201	155	287	-	-		158	224	181	F10	38
200	PN10	15	230	-	-	227	182	308	-	-	158	118	245	191	F10	40
200	PN16	15	230	-	-	227	182	308	-	-	158	118	245	191	F10	51
250	PN10	15	250	-	1	261	215	342	-	6	158	118	279	201	F10	58
250	PN16	15	250	-	1	261	215	342	-	6	158	118	279	201	F10	68
300	PN10	15	270		12	292	242	373	6	104	158	118	309	211	F10	83
300	PN16	17	270	1	12	292	242	373	6	104	182	142	314	237	F10	83
350	PN10	15	290	20	26	318	272	398	151	173	158	118	335	221	F10	110
350	PN16	17	290	20	26	318	272	398	151	173	182	142	340	247	F10	110
400	PN10	17	310	35	41	349	302	434	215	232	182	142	371	257	F10	142
400	PN16	17	310	35	41	349	302	434	215	232	182	142	371	257	F10	166
450	PN10	17	330	48	55	390	332	471	267	284	182	142	408	267	F10	184
450	PN16	25	330	48	55	390	332	471	267	284	236	186	423	301	F14	184
500	PN10	17	350	63	69	418	338	499	322	335	182	142	436	277	F10	240
500	PN16	25	350	63	69	427	370	550	322	335	236	186	460	311	F14	240
600	PN10	25	390	94	100	481	393	600	426	437	236	186	510	331	F14	410
600	PN16	20	390	94	100	503	435	627	426	437	364	313	532	267	F14	410

ЗАТВОР AVK ДИСКОВЫЙ ПОВОРОТНЫЙ С ДВОЙНЫМ ЭКСЦЕНТРИКОМ, PN10 ИЛИ PN16 С ИНТЕГРИРОВАННЫМ СЕДЛОМ, РЕДУКТОР IP67 С ФЛАНЦЕМ ISO, DN700-2800

Основные характеристики:
Дисковый поворотный затвор с двойным эксцентриком согласно EN 593 с интегрированным седлом и редуктором IP67 с фланцем ISO под электропривод.
Рабочая среда: вода и нейтральные жидкости до макс. 70°C.

В конструкции дисковых поворотных затворов AVK с двойным эксцентриком используется наклоненный диск, что обеспечивает длительный срок службы и легкий технический уход. Уплотнение седла из резины EPDM собственного производства AVK, утвержденной для контакта с питьевой водой, имеет большую упругость, что позволяет ему восстанавливать свою первоначальную форму после прижатия диском. Защитное эпоксидное покрытие имеет сертификат соответствия GSK. Концы вала защищены от коррозии, что гарантирует длительный срок службы. Затвор обеспечивает возможность работы в обоих направлениях потока.

Сертификаты и разрешения:
- Гидравлические испытания согласно EN 1074-1 и 2 / EN 12266
- Разрешение для использования в системах питьевого водоснабжения
- Одобрен на соответствие WRAS, сертификат No. 1702367

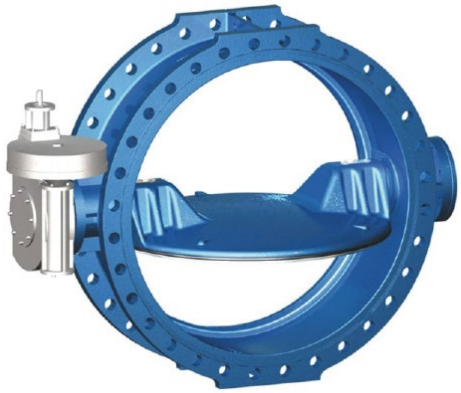

Спецификация деталей и материалов:

1. Шпонка нержавеющая сталь A2
2. Приводной вал нержавеющая сталь 431
3. Корпус уплотнения бронза
4. Кольцо О-сечения резина EPDM
5. Самозмазывающийся подшипник сталь с PTFE покрытием
6. Крышка диска нержавеющая сталь
7. Прокладка крышки диска резина EPDM
8. Штифт нержавеющая сталь A2
9. Фланцевая заглушка (DN≥1400) высокопрочный чугун GJS-500-7
10. Корпус высокопрочный чугун GJS-500-7
11. Диск высокопрочный чугун GJS-500-7
12. Защитная пластина нержавеющая сталь
13. Гровер нержавеющая сталь A2
14. Шайба цинк
15. Гайка нержавеющая сталь A2
16. Шайба нержавеющая сталь A2
17. Подшипник качения бронза
18. Торцевая плита высокопрочный чугун GJS-500-7
19. Прокладка резина EPDM
20. Вал нержавеющая сталь 431
21. Резервная шпонка нержавеющая сталь A2
22. Винт нержавеющая сталь A2
23. Болт нержавеющая сталь A2
24. Прижимное кольцо нержавеющая сталь
25. Уплотнение диска резина EPDM
26. Редуктор литейный чугун

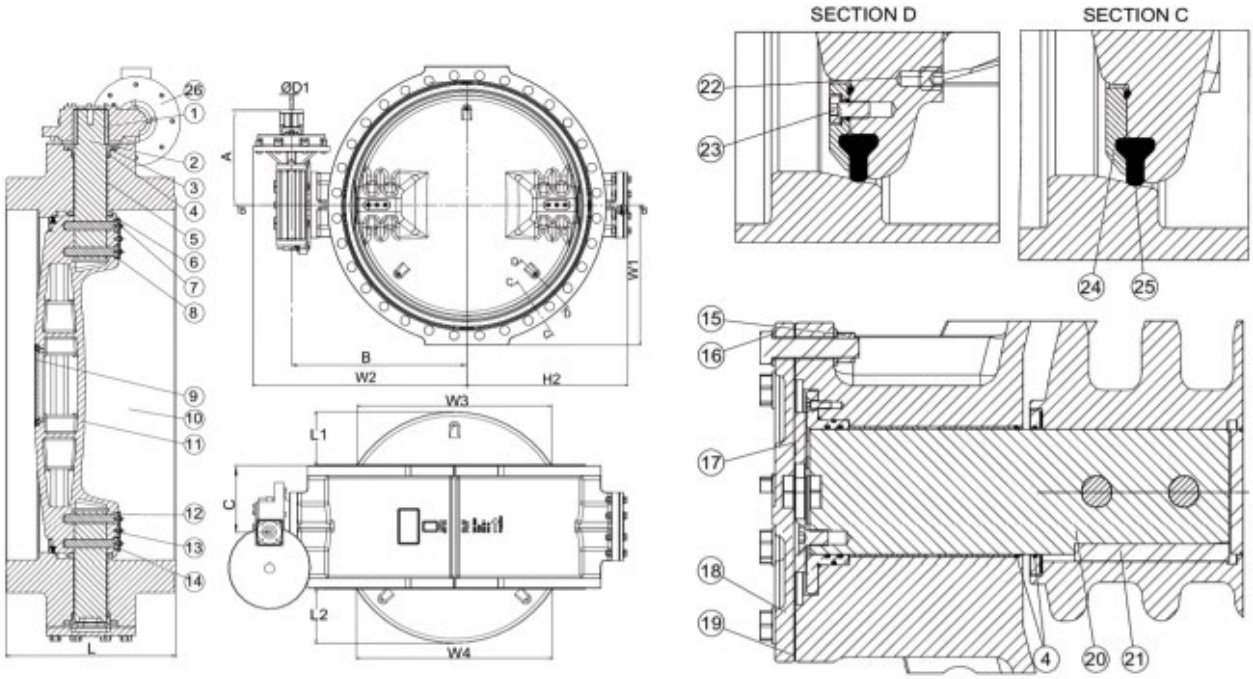

DN мм	Рассвер-ловка фланцев	L мм	L1 мм	L2 мм	H2 мм	W1 мм	W2 мм	W3 мм	W4 мм	W5 мм	A мм	B мм	C мм	ISO фланец	Расчетная масса кг
700	PN10	430	127	133	550	448	656	533	543	20	313	605	287	F10	469
700	PN16	430	127	133	550	455	656	533	543	20	313	600	329	F10	551
800	PN10	470	156	162	620	508	735	627	636	20	313	670	349	F10	632
800	PN16	470	156	162	620	513	735	627	636	20	313	670	349	F10	697
900	PN10	510	186	192	690	558	1057	722	730	20	313	740	369	F10	780
900	PN16	510	186	192	690	563	1057	722	730	20	342	740	336	F10	885
1000	PN10	550	216	222	770	615	1137	816	824	20	313	820	389	F10	996
1000	PN16	550	216	222	770	628	1137	816	824	20	469	837	306	F10	1131
1200	PN10	630	269	275	855	728	1222	986	993	20	469	837	346	F10	1541
1200	PN16	630	269	275	855	743	1222	986	993	20	505	930	382	F10	1745
1400	PN10	710	333	339	970	838	1216	1182	1189	20	469	1037	386	F10	2228
1400	PN16	710	333	339	970	843	1216	1182	1189	20	505	1049	422	F10	2474
1500	PN10	750	363	369	1070	893	1316	1274	1281	20	469	1137	406	F10	2684
1500	PN16	750	363	369	1070	913	1316	1274	1281	20	505	1149	442	F10	3003
1600	PN10	790	390	396	1145	958	1391	1359	1366	20	505	1224	462	F10	3189
1600	PN16	790	390	396	1145	965	1391	1359	1366	30	505	1224	462	F14	3470
1800	PN10	870	448	454	1220	1058	1806	1540	1547	30	505	1299	502	F14	3796
1800	PN16	870	448	454	1220	1065	1504	1540	1547	20	632	1313	778	F10	4363
2000	PN10	950	521	527	1382	1180	2026	1753	1760	30	570	1467	574	F14	5327
2000	PN16	950	521	527	1382	1180	2026	1753	1760	30	648	1487	856	F14	6035
2200	PN10 DIN	1030	576	582	1472	1275	1756	1926	1932	20	632	1554	858	F10	6652
2200	PN16 DIN	1030	576	582	1482	1278	1757	1926	1932	20	648	1566	896	F10	8752
2400	PN10 DIN	1110	676	682	1584	1382	1859	2126	2132	20	648	1668	936	F10	11507
2400	PN16 DIN	1110	676	682	1584	1382	1859	2126	2132	30	786	1668	732	F14	11550
2800	PN10 DIN	1270	752	758	1783	1590	2059	2470	2476	30	786	1868	812	F14	15500

ЗАТВОР AVK ДИСКОВЫЙ ПОВОРОТНЫЙ С ДВОЙНЫМ ЭКСЦЕНТРИКОМ, PN10 ИЛИ PN16 С СЕДЛОМ ИЗ НЕРЖАВЕЮЩЕЙ СТАЛИ, РЕДУКТОР IP67, DN150-600

Основные характеристики:
Дисковый поворотный затвор с двойным эксцентриком согласно EN 593 с седлом из нержавеющей стали и редуктором IP67 с маховиком. Рабочая среда: вода и нейтральные жидкости до макс. 70°C.

В конструкции дисковых поворотных затворов AVK с двойным эксцентриком используется наклоненный диск, что обеспечивает длительный срок службы и легкий технический уход. Уплотнение седла из резины EPDM собственного производства AVK, утвержденной для контакта с питьевой водой, имеет большую упругость, что позволяет ему восстанавливать свою первоначальную форму после прижатия диском. Защитное эпоксидное покрытие имеет сертификат соответствия GSK. Концы вала защищены от коррозии, что гарантирует длительный срок службы. Затвор обеспечивает возможность работы в обоих направлениях потока.

Сертификаты и разрешения:
- Гидравлические испытания согласно EN 1074-1 и 2 / EN 12266
- Одобрен на соответствие DIN-DVGW, сертификат NW-6201BR0451
- Соответствует требованиям KIWA, сертификат K 6320
- Одобрен на соответствие WRAS, сертификат No. 1702367

Спецификация деталей и материалов:
1. Шпонка нержавеющая сталь A2
2. Приводной вал нержавеющая сталь 431
3. Подшипник сталь с PTFE покрытием
4. Корпус высокопрочный чугун GJS-500-7
5. Кольцо О-сечения резина EPDM
6. Болт цилиндрический нержавеющая сталь A2
7. Крышка нержавеющая сталь
8. Прокладка резина EPDM
9. Установочный винт нержавеющая сталь A2
10. Прокладка резина EPDM
11. Торцевая крышка нержавеющая сталь
12. Винт нержавеющая сталь A2
13. Диск высокопрочный чугун GJS-500-7
14. Вал нержавеющая сталь 431
15. Распорная втулка бронза
16. Подшипник качения бронза
17. Торцевая плита высокопрочный чугун GJS-500-7
18. Шайба нержавеющая сталь A2
19. Болт нержавеющая сталь A2
20. Кольцо О-сечения резина EPDM
21. Кольцо О-сечения резина EPDM
22. Винт нержавеющая сталь A2
23. Винт нержавеющая сталь A2
24. Прокладка резина EPDM
25. Гайка нержавеющая сталь A2
26. Кольцо О-сечения резина EPDM
27. Кольцо О-сечения резина EPDM
28. Винт нержавеющая сталь A2
29. Прижимное кольцо нержавеющая сталь
30. Уплотнительное кольцо резина EPDM
31. Металлическое седло нержавеющая сталь
32. Кольцо О-сечения резина EPDM
33. Редуктор литейный чугун

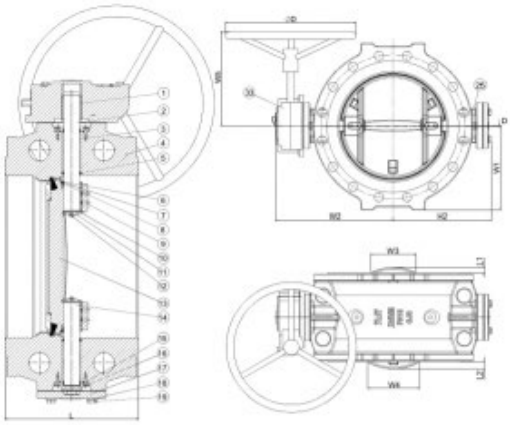

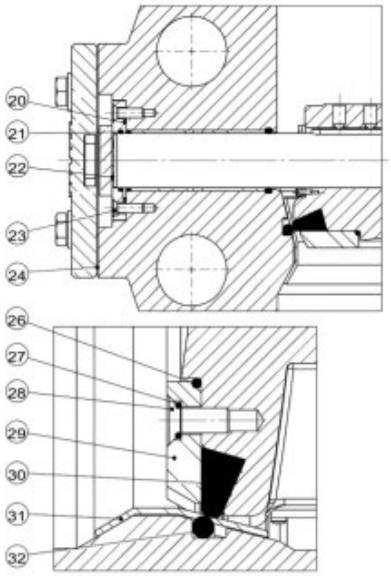

DN мм	Рассвер-ловка фланцев	D мм	L мм	L1 мм	L2 мм	H2 мм	W1 мм	W2 мм	W3 мм	W4 мм	W5 мм	Расчет-ная масса кг
150	PN10/16	250	210	-	-	201	155	263	-	-	276	37
200	PN10	250	230	-	-	225	182	279	-	-	276	51
200	PN16	250	230	-	-	225	182	279	-	-	276	51
250	PN10	250	250	-	1	259	215	313	-	6	276	71
250	PN16	250	250	-	1	259	215	313	-	6	276	71
300	PN10	250	270	1	12	293	242	343	6	104	276	71
300	PN16	400	270	1	12	293	242	343	6	104	306	71
350	PN10	250	290	20	26	318	272	369	151	173	276	128
350	PN16	400	290	20	26	318	272	369	151	173	306	128
400	PN10	400	310	35	41	349	302	403	215	232	306	166
400	PN16	400	310	35	41	349	302	403	215	232	306	166
450	PN10	400	330	48	55	389	332	440	267	284	306	211
450	PN16	500	330	48	55	389	332	440	267	284	416	219
500	PN10	400	350	63	69	417	338	468	322	335	306	206
500	PN16	500	350	63	69	426	371	477	322	335	416	282
600	PN10	500	390	94	100	476	393	536	426	437	416	206
600	PN16	600	390	94	100	502	435	556	426	437	456	425

ЗАТВОР AVK ДИСКОВЫЙ ПОВОРОТНЫЙ С ДВОЙНЫМ ЭКСЦЕНТРИКОМ, PN10 ИЛИ PN16 С СЕДЛОМ ИЗ НЕРЖАВЕЮЩЕЙ СТАЛИ, РЕДУКТОР IP67, DN700-2400

Основные характеристики:
Дисковый поворотный затвор с двойным эксцентриком согласно EN 593 с седлом из нержавеющей стали и редуктором IP67 и маховиком.
Рабочая среда: вода и нейтральные жидкости до макс. 70°C.

В конструкции дисковых поворотных затворов AVK с двойным эксцентриком используется наклоненный диск, что обеспечивает длительный срок службы и легкий технический уход. Уплотнение седла из резины EPDM собственного производства AVK, утвержденной для контакта с питьевой водой, имеет большую упругость, что позволяет ему восстанавливать свою первоначальную форму после прижатия диском. Защитное эпоксидное покрытие имеет сертификат соответствия GSK. Концы вала защищены от коррозии, что гарантирует длительный срок службы. Затвор обеспечивает возможность работы в обоих направлениях потока.

Сертификаты и разрешения:
- Гидравлические испытания согласно EN 1074-1 и 2 / EN 12266
- Разрешение для использования в системах питьевого водоснабжения
- Одобрен на соответствие WRAS, сертификат No. 1702367

1. Шпонка нержавеющая сталь А2
2. Приводной вал нержавеющая сталь 431
3. Корпус уплотнения бронза
4. Кольцо О-сечения резина EPDM
5. Кольцо О-сечения резина EPDM
6. Самозмазывающийся подшипник сталь с PTFE покрытием
7. Крышка диска нержавеющая сталь
8. Прокладка крышки диска резина EPDM
9. Кольцо О-сечения резина EPDM
10. Штифт нержавеющая сталь А2
11. Кольцо О-сечения резина EPDM
12. Фланцевая заглушка (DN≥1400) высокопрочный чугун GJS-500-7
13. Корпус высокопрочный чугун GJS-500-7
14. Диск высокопрочный чугун GJS-500-7
15. Винт нержавеющая сталь А2
16. Защитная пластина нержавеющая сталь
17. Винт нержавеющая сталь А2
18. Кольцо О-сечения резина EPDM
19. Гровер нержавеющая сталь А2
20. Кольцо О-сечения резина EPDM
21. Шайба цинк
22. Гайка нержавеющая сталь А2
23. Шайба нержавеющая сталь А2
24. Винт нержавеющая сталь А2
25. Винт нержавеющая сталь А2
26. Подшипник качения бронза
27. Винт нержавеющая сталь А2
28. Торцевая плита высокопрочный чугун GJS-500-7
29. Прокладка резина EPDM
30. Вал нержавеющая сталь 431
31. Резервная шпонка нержавеющая сталь А2
32. Винт нержавеющая сталь А2
33. Винт нержавеющая сталь А2
34. Кольцо О-сечения резина EPDM
35. Болт нержавеющая сталь А2
36. Шайба нержавеющая сталь А2
37. Винт нержавеющая сталь А2
38. Кольцо О-сечения резина EPDM
39. Кольцо О-сечения резина EPDM
40. Прижимное кольцо нержавеющая сталь
41. Седловое кольцо нержавеющая сталь
42. Уплотнение диска резина EPDM
43. Редуктор литейный чугун

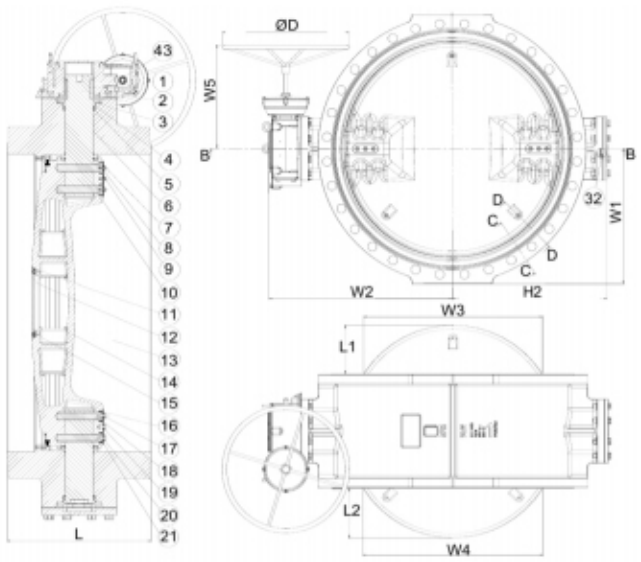

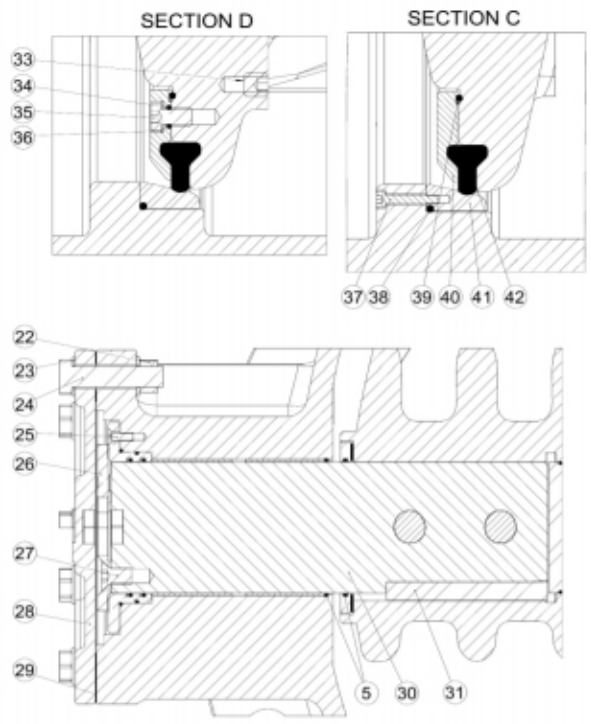

DN мм	Рассверловка фланцев	D мм	L мм	L1 мм	L2 мм	H2 мм	W1 мм	W2 мм	W3 мм	W4 мм	W5 мм	Расчетная масса кг
700	PN10	600	430	127	133	550	448	641	533	543	457	444
700	PN16	700	430	127	133	550	455	641	533	543	517	517
800	PN10	600	470	156	162	620	508	711	627	636	457	669
800	PN16	700	470	156	162	620	513	711	627	636	517	663
900	PN10	700	510	186	192	690	558	791	722	730	517	745
900	PN16	700	510	186	192	690	563	791	722	730	570	874

1000	PN10	700	550	216	222	770	615	871	816	824	530	974
1000	PN16	600	550	216	222	770	628	871	816	824	570	1113
1200	PN10	600	630	269	275	855	728	956	986	993	570	1442
1200	PN16	700	630	269	275	855	743	956	986	993	590.5	1678
1400	PN10	700	710	333	339	970	838	1071	1182	1189	570	2150
1400	PN16	700	710	333	339	970	843	1119	1182	1189	590.5	2472
1500	PN10	700	750	363	369	1070	913	1219	1274	1281	570	2606
1500	PN16	700	750	363	369	1070	913	1219	1274	1281	590.5	3001
1600	PN10	700	790	390	396	1145	958	1294	1359	1366	590.5	3187
1600	PN16	700	790	390	396	1145	965	1294	1359	1366	630.5	3468
1800	PN10	700	870	448	454	1220	1058	1369	1540	1547	630.5	3794
1800	PN16	700	870	448	454	1220	1065	1398	1540	1547	721	4217
2000	PN10	700	950	521	527	1382	1180	1547	1753	1760	686	5287
2000	PN16	700	950	521	527	1382	1180	1560	1753	1760	747	5235
2200	PN10 DIN	700	1030	576	582	1472	1275	1650	1926	1932	721	6534
2200	PN16 DIN	700	1030	576	582	1482	1278	1641	1926	1932	764	8760
2400	PN10 DIN	700	1110	676	682	1584	1382	1753	2126	2132	747	11500
2400	PN16 DIN	700	1110	676	682	1584	1382	1753	2126	2132	764	11520

ЗАТВОР AVK ДИСКОВЫЙ ПОВОРОТНЫЙ С ДВОЙНЫМ ЭКСЦЕНТРИКОМ, PN10 ИЛИ PN16 С ИНТЕГРИРОВАННЫМ СЕДЛОМ, РЕДУКТОР IP67, DN700-2800

Основные характеристики:
Дисковый поворотный затвор с двойным эксцентриком согласно EN 593 с интегрированным седлом и редуктором IP67 с маховиком и индикатором положения.
Рабочая среда: вода и нейтральные жидкости до макс. 70°C.

В конструкции дисковых поворотных затворов AVK с двойным эксцентриком используется наклоненный диск, что обеспечивает длительный срок службы и простой технический уход. Уплотнение седла из резины EPDM собственного производства AVK, разрешенной для применения в системах питьевого водоснабжения имеет большую упругость, что позволяет ему восстанавливать свою первоначальную форму после прижатия диском. Защитное эпоксидное покрытие имеет сертификат соответствия GSK. Концы вала защищены от коррозии, что гарантирует длительный срок службы. Затвор обеспечивает возможность работы в обоих направлениях потока.

Сертификаты и разрешения:
- Гидравлические испытания согласно EN 1074-1 и 2 / EN 12266
- Разрешение для использования в системах питьевого водоснабжения
- Одобрен на соответствие WRAS, сертификат No. 1702367

Спецификация деталей и материалов:

1. Шпонка нержавеющая сталь A2
2. Приводной вал нержавеющая сталь 431
3. Корпус уплотнения бронза
4. Кольцо О-сечения резина EPDM
5. Кольцо О-сечения резина EPDM
6. Самозмазывающийся подшипник сталь с PTFE покрытием
7. Крышка диска нержавеющая сталь
8. Прокладка крышки диска резина EPDM
9. Кольцо О-сечения резина EPDM
10. Штифт нержавеющая сталь A2
11. Кольцо О-сечения резина EPDM
12. Фланцевая заглушка (DN≥1400) высокопрочный чугун GJS-500-7
13. Корпус высокопрочный чугун GJS-500-7
14. Диск высокопрочный чугун GJS-500-7
15. Винт нержавеющая сталь A2
16. Защитная пластина нержавеющая сталь
17. Винт нержавеющая сталь A2
18. Кольцо О-сечения резина EPDM
19. Гровер нержавеющая сталь A2
20. Кольцо О-сечения резина EPDM
21. Шайба цинк
22. Гайка нержавеющая сталь A2
23. Шайба нержавеющая сталь A2
24. Винт нержавеющая сталь A2
25. Винт нержавеющая сталь A2
26. Подшипник качения бронза
27. Винт нержавеющая сталь A2
28. Торцевая плита высокопрочный чугун GJS-500-7
29. Прокладка резина EPDM
30. Вал нержавеющая сталь 431
31. Резервная шпонка нержавеющая сталь A2
32. Винт нержавеющая сталь A2
33. Винт нержавеющая сталь A2
34. Кольцо О-сечения резина EPDM
35. Болт нержавеющая сталь A2
36. Шайба нержавеющая сталь A2
37. Кольцо О-сечения резина EPDM
38. Прижимное кольцо нержавеющая сталь
39. Уплотнение диска резина EPDM
40. Редуктор литейный чугун

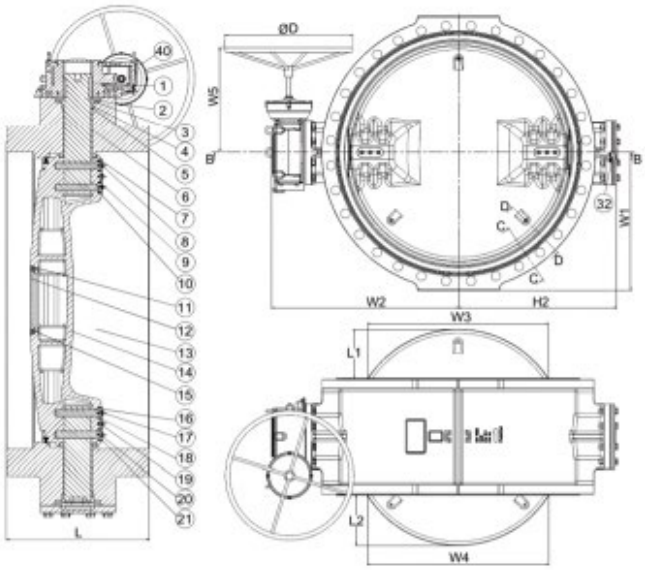

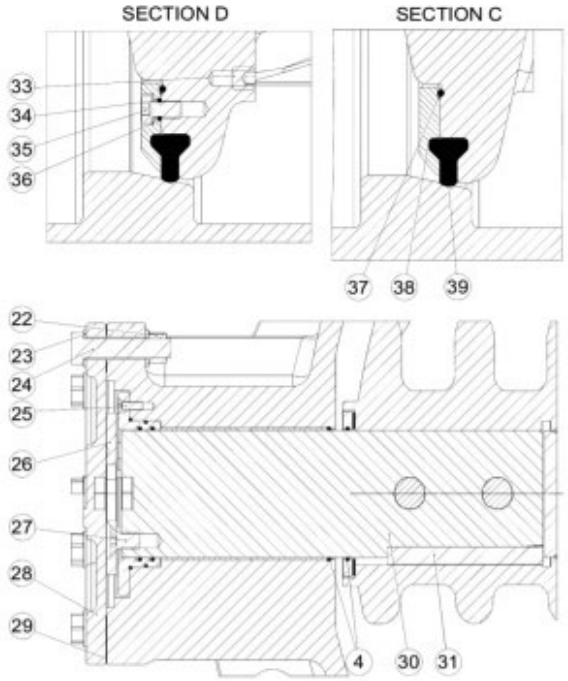

DN мм	Рассвер-ловка фланцев	D мм	L мм	L1 мм	L2 мм	H2 мм	W1 мм	W2 мм	W3 мм	W4 мм	W5 мм	Расчет-ная масса кг
700	PN10	600	430	127	133	550	448	641	533	543	457	444
700	PN16	700	430	127	133	550	455	641	533	543	517	517
800	PN10	600	470	156	162	620	508	711	627	636	457	592
800	PN16	700	470	156	162	620	513	711	627	636	517	663
900	PN10	700	510	186	192	690	558	791	722	730	517	745
900	PN16	700	510	186	192	690	563	791	722	730	570	874
1000	PN10	700	550	216	222	770	615	871	816	824	530	974
1000	PN16	600	550	216	222	770	628	871	816	824	570	1113
1200	PN10	600	630	269	275	855	728	956	986	993	570	1442
1200	PN16	700	630	269	275	855	743	956	986	993	590.5	1678
1400	PN10	700	710	333	339	970	838	1071	1182	1189	570	2150
1400	PN16	700	710	333	339	970	843	1119	1182	1189	590.5	2472
1500	PN10	700	750	363	369	1070	893	1171	1274	1281	570	2606
1500	PN16	700	750	363	369	1070	913	1219	1274	1281	590.5	3001
1600	PN10	700	790	390	396	1145	958	1294	1359	1366	590.5	3187
1600	PN16	700	790	390	396	1145	965	1294	1359	1366	630.5	3468
1800	PN10	700	870	448	454	1220	1058	1369	1540	1547	630.5	3794
1800	PN16	700	870	448	454	1220	1065	1398	1540	1547	721	4217
2000	PN10	700	950	521	527	1382	1180	1547	1753	1760	686	5287
2000	PN16	700	950	521	527	1382	1180	1560	1753	1760	747	5755
2200	PN10 DIN	700	1030	576	582	1472	1275	1650	1926	1932	721	6534
2200	PN16 DIN	700	1030	576	582	1482	1278	1641	1926	1932	764	8760
2400	PN10 DIN	700	1110	633	639	1613	1380	1759	2103	2019	752	9390
2400	PN16 DIN	700	1110	676	682	1584	1382	1753	2126	2132	764	11520
2800	PN10 DIN	700	1270	752	758	1783	1590	1943	2470	2476	764	15500

КОНЦЕНТРИЧЕСКИЙ ЗАТВОР AVK, UL/FM, 300 PSI/21 БАР
ГРУВЛОК СОЕДИНЕНИЕ ПО IPS, ЧЕРВЯЧНЫЙ РЕДУКТОР С МАХОВИКОМ, ИНДИКАТОР ПОЛОЖЕНИЯ

Основные характеристики:
Концентрический поворотный затвор с грувлок соединением и червячным редуктором с маховиком. Для использования в системах пожаротушения до макс. +70°C

Серия 815 поворотных концентрических затворов AVK сертифицирована UL/FM и предназначена для использования в системах пожаротушения. Диск из высокопросного чугуна вулканизирован резиной EPDM. Червячный редуктор оборудовани визуальным и дистанционным индикатором положения. Все наружные поверхности покрыты эпоксидным покрытием.

Сертификаты и разрешения:
- Гидравлические испытания в соответствии с требованиями FM и UL
- Одобрен на соответствие FM, включен в номенклатуру UL

Спецификация деталей и материалов:
1. Болт нержавеющая сталь A2
2. Индикатор положения серый чугун
3. Стойка оцинкованная сталь
4. Болт нержавеющая сталь A2
5. Подшипник скольжения бронза с покрытием PTFE
6. Приводной вал нержавеющая сталь 1.4057
7. Подшипник скольжения бронза с покрытием PTFE
8. Резина диска резина EPDM
9. Диск высокопрочный чугун GJS-500-7
10. Вал нержавеющая сталь 1.4057
11. Корпус высокопрочный чугун GJS-500-7
12. Кольцо О-сечения резина NBR
13. Штырь нержавеющая сталь A2
14. Болт нержавеющая сталь A2
15. Шайба нержавеющая сталь A2
16. Редуктор
17. Маховик высокопрочный чугун GJS-500-7
18. Шпонка алюминий

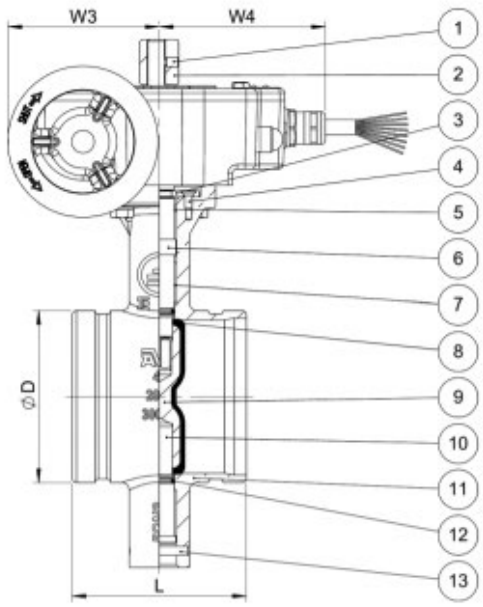

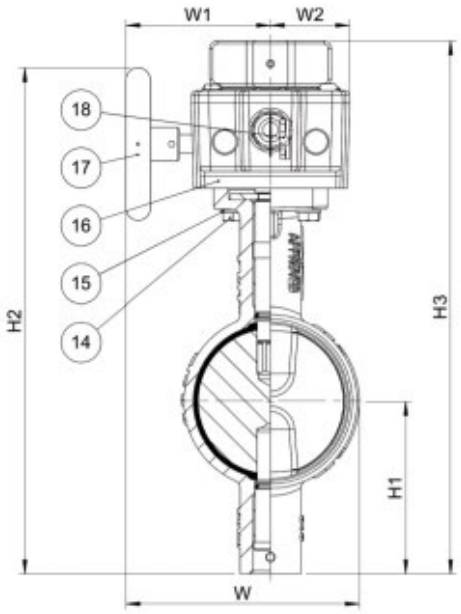

DN дюйм	DN мм	D мм	L мм	H1 мм	H2 мм	H3 мм	W мм	W1 мм	W2 мм	W3 мм	W4 мм	Расчетная масса кг
2,5"	65	73	98	80	238	283	105	67	40	71	82	4,5
2,5"	65	76	98	80	238	283	106	67	40	71	82	4,7
3"	80	89	98	85	250	291	113	67	40	71	82	5,0
4"	100	114	116	113	331	349	153	95	52	101	111	9,0
5"	125	141	148	130	366	384	168	95	52	101	111	11
5"	125	140	148	130	366	385	167	95	52	101	111	11
6"	150	168	148	145	384	412	182	95	52	101	111	13
8"	200	219	134	164	483	474	236	125	66	140	119	20

ЗАТВОР AVK ДИСКОВЫЙ ПОВОРОТНЫЙ SEMI LUG, PN10
С НЕСЪЕМНЫМ УПЛОТНЕНИЕМ ИЗ NBR, ДИСК ИЗ НЕРЖАВЕЮЩЕЙ СТАЛИ, DN50-300

Основные характеристики:
Затвор дисковый поворотный с несъемным уплотнением, тип «Semi lug», диск из нержавеющей стали. Предназначен для пожарного водоснабжения до макс. 70°C

Главной особенностью поворотных затворов AVK данной серии является использование несъемного седлового уплотнения. Резина отливается непосредственно на корпусе под давлением, что обеспечивает максимальную прочность соединения. Следовательно отсутствует риск деформации или смещения уплотнения относительно корпуса. Сочетание профилированного края диска и резины превосходного качества собственного производства AVK обеспечивает максимальный срок службы уплотнения.

Сертификаты и разрешения:
- Гидравлические испытания в соответствии с требованиями FM
- Одобрен на соответствие FM

Спецификация деталей и материалов:
1. Вал нержавеющая сталь 431
2. Втулочный болт бронза
3. Кольцо О-сечения резина NBR
4. Корпус высокопрочный чугун GJS-400-15 (GGG-40)
5. Подшипник сталь с PTFE покрытием
6. Конический штифт нержавеющая сталь 431
7. Диск нержавеющая сталь 431
8. Вал нержавеющая сталь 431
9. Вкладыш резина NBR
10. Подшипник сталь с PTFE покрытием
11. Уплотнительное кольцо медь
12. Регулирующий элемент гальванизированная сталь

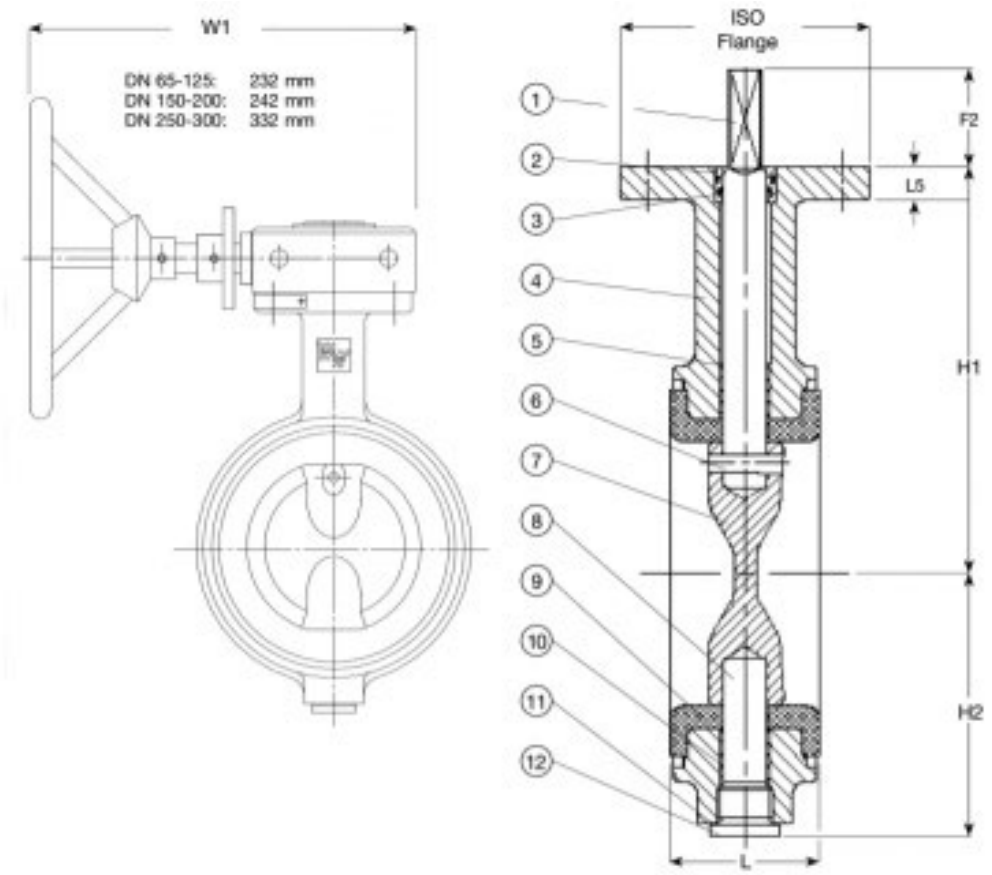

DN мм	PN	L мм	H1 мм	H2 мм	F2 мм	L5 мм	ISO фланец	Расчетная масса кг
50	PN16	43	118	63	34	12	90	2,8
65	PN16	46	126	71	34	12	90	3,6
80	PN16	46	133	78	34	12	90	3,9
100	PN16	52	147	98	34	12	90	5,1
125	PN16	56	160	109	34	12	90	7,0
150	PN16	56	180	133	34	14	90	9,5
200	PN16	60	204	158	34	14	90	14
250	PN10	68	245	194	45	15	125	24
250	PN16	68	245	194	45	15	125	24
300	PN10	78	270	219	45	15	125	36
300	PN16	78	270	219	45	15	125	36

ЗАТВОР AVK ДИСКОВЫЙ ПОВОРОТНЫЙ, ДВУХФЛАНЦЕВЫЙ, PN10 ИЛИ PN16
КОРОТКИЙ, С НЕСЪЕМНЫМ УПЛОТНЕНИЕМ ИЗ NBR, ДИСК ИЗ ДУПЛЕКСНОЙ СТАЛИ, СЕРТИФИКАТ FM, DN50-300

Основные характеристики:
Затвор дисковый поворотный с несъемным уплотнением, короткий, двухфланцевый, диск из дуплексной стали, сертификат FM.
Предназначен для пожарного водоснабжения до макс. 70°C

Главной особенностью поворотных затворов AVK данной серии является использование несъемного седлового уплотнения. Резина отливается непосредственно на корпусе под давлением, что обеспечивает максимальную прочность соединения. Следовательно отсутствует риск деформации или смещения уплотнения относительно корпуса. Сочетание профилированного края диска и резины превосходного качества собственного производства AVK обеспечивает максимальный срок службы уплотнения.

Сертификаты и разрешения:
- Гидравлические испытания в соответствии с требованиями FM
- Одобрен на соответствие FM

Спецификация деталей и материалов:
1. Вал дуплексная сталь
2. Втулочный болт бронза
3. Кольцо О-сечения резина EPDM
4. Корпус высокопрочный чугун GJS-400-15 (GGG-40)
5. Подшипник сталь с PTFE покрытием
6. Конический штифт дуплексная сталь
7. Диск дуплексная сталь
8. Вал дуплексная сталь
9. Вкладыш резина NBR
10. Подшипник сталь с PTFE покрытием
11. Уплотнительное кольцо медь
12. Регулирующий элемент гальванизированная сталь

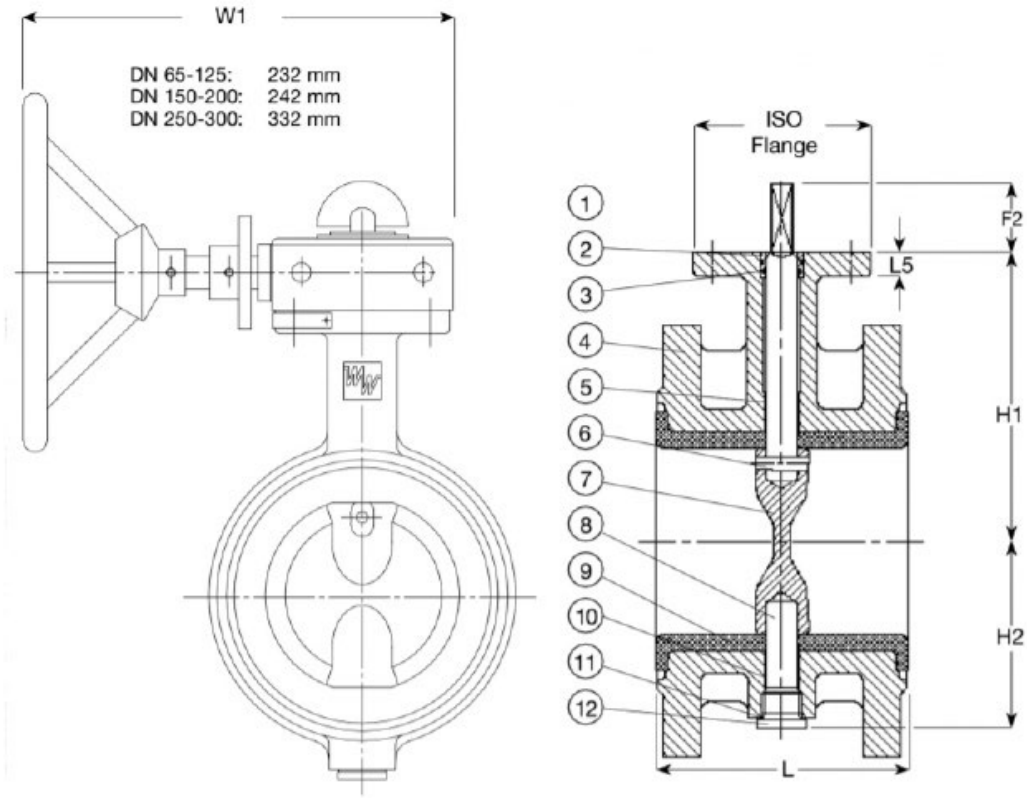

DN мм	PN	L мм	H1 мм	H2 мм	F2 мм	L5 мм	ISO фланец	Расчетная масса кг
50	PN16	108	118	63	34	12	90	8,0
65	PN16	112	126	71	34	12	90	9,0
80	PN16	114	133	78	34	12	90	11
100	PN16	127	147	98	34	12	90	13
125	PN16	140	160	109	34	12	90	17
150	PN16	140	180	133	34	14	90	23
200	PN10	152	204	158	34	14	90	32
200	PN16	152	204	158	34	14	90	32
250	PN10	165	245	194	45	15	125	50
250	PN16	165	245	194	45	15	125	50
300	PN10	178	270	219	45	15	125	65
300	PN16	178	270	219	45	15	125	65

ЗАТВОРЫ МЕЖФЛАНЦЕВЫЕ ЭНЕКОС

ЗАТВОР ДИСКОВЫЙ МЕЖФЛАНЦЕВЫЙ ТИПА ЗДМ ДУ ОТ 40 ДО 600 ММ, РУ 1,6 МПА

Назначение: системы водоснабжения, теплоснабжения, вентиляции и кондиционирования, водоподготовки и водоотведения, на технологических трубопроводах промышленных предприятий и сетях коммунального хозяйства, в трубопроводах с условными проходами от 40 до 600 мм включительно в качестве запорных и регулирующих устройств.

Рабочая среда: питьевая вода, техническая вода, горячая вода, воздух, нейтральные жидкости и газы, этиленгликоль и пропиленгликоль до 45%, природный газ, индустриальные масла.

Класс герметичности: затворов по ГОСТ 9544-2015 – «А» (отсутствие видимых протечек) в обоих направлениях.

Диаметр условного прохода: 40-600

Давление условное, 1,0 МПа (10 кгс/см2),1,6 МПа (16 кгс/см2)

Давление рабочее, не более 1,0 МПа (10 кгс/см2), 1,6 МПа (16 кгс/см2).

Т макс. раб. среды: до 130°С.

Материал корпуса: чугун ВЧ-40 по ГОСТ 7293-85, чугун СЧ-25 по ГОСТ 1412-85.

Материал диска: коррозионностойкая сталь марки 08Х17Н13М2 ГОСТ 5632-2014, чугун ВЧ-40 по ГОСТ 7293-85.

Уплотнительная манжета: EPDM, NBR.

Присоединение к трубопроводу: фланцевое по ГОСТ 33259-2015.

Комплектация:

С рычагом управления – исп. 01.

С редуктором – исп. 02.

С электроприводом – исп. 03.

С электроприводом и блоком управления – исп. 04.

ЗАТВОР ПОВОРОТНО-ДИСКОВЫЙ ЭНЭКОС ДУ 300-1400

Назначение: системы холодного водоснабжения в трубопроводах с условными проходами от 300 до 1400 мм включительно в качестве запорного устройства.

Рабочая среда: природная вода, используемая в системах холодного водоснабжения до и после обработки, с содержанием остаточного хлора от 0,3 до 2,0 мг/л.

Класс герметичности затворов по ГОСТ 9544-2015 – «А» (отсутствие видимых протечек) в обоих направлениях.

Затворы пригодны для монтажа в камерах, для наружной установки, для бескамерной установки под землёй с установкой телескопического удлинителя на входной вал редуктора.

Диаметр условного прохода: 300-1400

Давление условное, PN 0,6 МПа (6 кгс/см2), 1,0 МПа (10 кгс/см2),
1,6 МПа (16 кгс/см2)

Давление рабочее, не более 0,6 МПа (6 кгс/см2), 1,0 МПа (10 кгс/см2),
1,6 МПа (16 кгс/см2).

Т макс. раб. среды: до 50°С.

Материал корпуса и диска: чугун ВЧ-40 по ГОСТ 7293-85.

Уплотнение: EPDM, NBR.

Присоединение к трубопроводу: фланцевое.

С двумя эксцентриситетами.

Комплектация:

С редуктором и штурвалом – базовое исполнение.

С редуктором, электроприводом и блоком управления – исп. 01.

С редуктором и электроприводом – исп. 02.

С редуктором и переходником под ключ 24 мм – исп. 03.

С редуктором и телескопическим удлинителем – исп. 04.

КРАНЫ ШАРОВЫЕ ДЛЯ ЖИДКИХ СРЕД TEMPER

КРАН ШАРОВОЙ СТАНДАРТНОПРОХОДНОЙ 282 ПРИВАРНОЕ/ПРИВАРНОЕ

Тип присоединения:
приварное/приварное
Рабочая среда:
Теплосетевая вода, нефтепродукты, ГСМ, газообразные и другие рабочие среды, неагрессивные для материалов деталей крана

Характеристики
Макс. температура (Т) °С.: до +200 °С
Мин. температура (Т) °С.: до -40 °С (исп. У), до -60 °С (исп. ХЛ)
Класс герметичности: Класс «А» ГОСТ 9544-2015
Срок службы: Не менее 25 лет
Гарантийный срок: 3 года
Материалы корпуса: Сталь 20/09Г2С/12Х18Н10Т

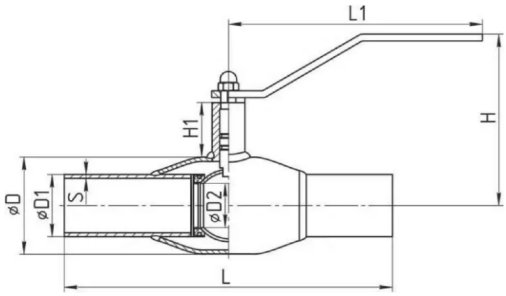

DN	PN	L	L1	D	D1	D2	H	H1
15	40	200	148	38	21,3	10	132	149
20	40	200	148	42	26,9	15	135	50
25	40	230	148	48	33,7	18	138	50
32	40	230	148	57	42,4	24	142	50
40	40	250	235	76	48,3	30	145	44
50	40	270	235	89	60,3	40	154	46
65	25	280	235	108	76,1	49	159	42
80	25	280	283	133	88,9	63	200	66
100	25	300	283	159	114,3	75	209	63

КРАН ШАРОВОЙ СТАНДАРТНОПРОХОДНОЙ 282, С ФЛАНЦЕМ ДЛЯ УСТАНОВКИ ПРИВОДА

Тип присоединения:
приварное/приварное
Рабочая среда:
Теплосетевая вода, нефтепродукты, ГСМ, газообразные и другие рабочие среды, неагрессивные для материалов деталей крана.

Характеристики
Макс. температура (Т) °С.: до +200 °С
Мин. температура (Т) °С.: до -40 °С (исп. У), до -60 °С (исп. ХЛ)
Класс герметичности: Класс «А» ГОСТ 9544-2015
Срок службы: Не менее 25 лет
Гарантийный срок: 3 года или 10 000 циклов
Материалы корпуса: Сталь 20/09Г2С/12Х18Н10Т

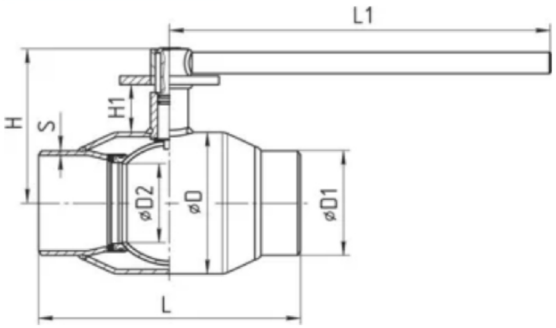

DN	PN	L	L1	H	H1	D	D1	D2	S	WEIGHT
125	25	330	525	187	50	180	133	100	5	14,30
150	25	360	525	203	47	219	159	125	6	19,05
200	25	430	525	228	45	273	219	148	8	31,75
250	25	510	1030	273	51	351	273	200	8	60,25
300	16/25	730	-	414	101	426	325	240	10	122,65
350	16/25	730	-	464	100	530	377	300	10	235,00
400	16/25	860	-	464	100	530	426	300	10	285,00
500	16/25	970	-	561	103	630	530	390	10	455,00

КРАН ШАРОВОЙ ПОЛНОПРОХОДНОЙ 292 ПРИВАРНОЙ

Тип присоединения:
приварной/приварной
Рабочая среда:
Теплосетевая вода, нефтепродукты, ГСМ, газообразные и другие рабочие среды, неагрессивные для материалов деталей крана

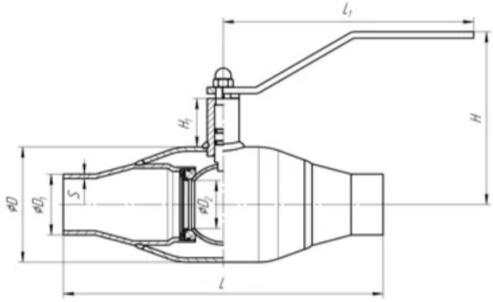

Характеристики
Макс. температура (Т) °С.: до +200 °С
Мин. температура (Т) °С.: до -40 °С (исп. У), до -60 °С (исп. ХЛ)
Класс герметичности: Класс «А» ГОСТ Р54808-2011
Срок службы: Не менее 25 лет
Гарантийный срок: 3 года или не менее 10 000 циклов
Материалы корпуса: Сталь 20/09Г2С/12Х18Н10Т
Проход: полный

DN	PN	L	L1	H	H1	D	D1	D2	S	WEIGHT
10	40	210	160	79	22	42	17	10	3	0.80
15	40	210	160	79	22	42	22	15	3	0,85
20	40	230	160	81	22	48	27	18	3	1,1
25	40	230	160	86	22	57	32	24	3	1,35
32	40	260	245	126	33,5	60	42	30	3	2
40	40	260	245	135	34	76	48	40	3,5	3
50	25	300	245	141	33	89	57	48	3,5	3,35
65	25	360	282	171	50	114	76	63	4	5,45
80	25	370	282	182	50	133	89	75	4	7,3

КРАН ШАРОВОЙ ПОЛНОПРОХОДНОЙ 292 С ФЛАНЦЕМ ДЛЯ УСТАНОВКИ ПРИВОДА

Тип присоединения:
приварной/приварной
Рабочая среда:
Теплосетевая вода, нефтепродукты, ГСМ, газообразные и другие рабочие среды, неагрессивные для материалов деталей крана

Характеристики
Макс. температура (Т) °С.: до +200 °С
Мин. температура (Т) °С.: до -40 °С (исп. У), до -60 °С (исп. ХЛ)
Класс герметичности: Класс «А» ГОСТ Р54808-2011
Срок службы: Не менее 25 лет
Гарантийный срок: 3 года или не менее 10 000 циклов
Материалы корпуса: Сталь 20/09Г2С/12Х18Н10Т

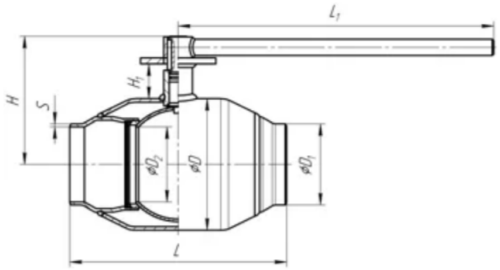

DN	PN	L	L1	H	H1	D	D1	D2	S	WEIGHT
100	25	330	525	187	50	180	108	100	5	14,30
125	25	360	525	203	47	219	133	125	5	18,75
150	25	390	525	228	45	273	159	148	6	25,00
200	25	510	1030	273	51	351	219	200	8	58,25
250	16/25	730	-	414	101	426	273	240	10	123,00
300	16/25	730	-	464	101	530	325	300	10	235,00
400	16/25	970	-	560	103	630	426	390	10	454,00

КРАН ШАРОВОЙ СТАНДАРТНОПРОХОДНОЙ 283 ФЛАНЦЕВЫЙ

Тип присоединения:
фланцевое/фланцевое
Рабочая среда:
Теплосетевая вода, нефтепродукты, ГСМ, газообразные и другие рабочие среды, неагрессивные для материалов деталей крана.

Характеристики
Макс. температура (Т) °С.: до +200 °С
Мин. температура (Т) °С.: (Т): до -40 °С (исп. У), до -60 °С (исп. ХЛ)
Класс герметичности: Класс «А» ГОСТ Р54808-2011
Срок службы: Не менее 25 лет*
Гарантийный срок: 3 года
Материалы корпуса: Сталь 20/09Г2С/12Х18Н10Т

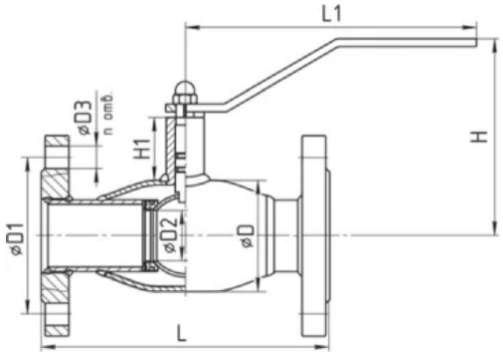

DN	PN	L	L1	H	H1	D	D1	D2	D3	N OF HOLES	WEIGHT
15	40	130	160	76	20	42	42	10	14	4	1,80
20	40	150	160	79	22	42	75	15	14	4	2,35
25	40	160	160	81	22	48	85	18	14	4	2,85
32	40	180	160	86	22	57	100	24	18	4	3,95
40	40	200	245	126	33,5	60	110	30	18	4	5,1
50	40	230	245	135	34	76	125	40	18	4	6,15
65	16	270	245	141	33	89	145	48	18	4	8,4
80	16	280	282	171	50	114	160	63	18	4	11,1
100	16	300	282	182	50	133	180	75	18	8	13,9

КРАН ШАРОВОЙ СТАНДАРТНОПРОХОДНОЙ 283 С ФЛАНЦЕМ ДЛЯ УСТАНОВКИ ПРИВОДА

Тип присоединения:
фланцевое/фланцевое
Рабочая среда:
Теплосетевая вода, нефтепродукты, ГСМ, газообразные и другие рабочие среды, неагрессивные для материалов деталей крана.

Характеристики
Макс. температура (Т) °С.: до +200 °С
Мин. температура (Т) °С.: до -40 °С (исп. У), до -60 °С (исп. ХЛ)
Класс герметичности: Класс «А» ГОСТ 9544-2015
Срок службы: Не менее 25 лет
Гарантийный срок: 3 года или не менее 10 000 циклов
Материалы корпуса: Сталь 20/09Г2С/12Х18Н10Т

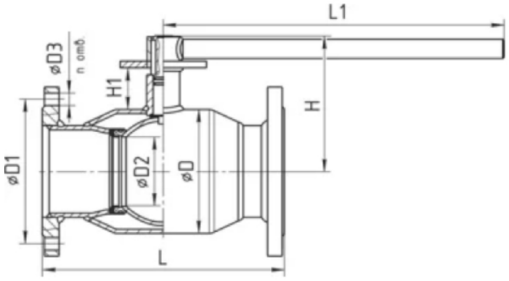

DN	PN	L	L1	H	H1	D	D1	D2	D3	N OF HOLES	WEIGHT
125	16	350	525	187	50	180	210	100	18	8	25,45
150	16	380	525	203	48	219	240	125	22	8	34,00
200	16	450	525	228	45	273	295	148	22	12	51,10
250	16	530	1030	273	51	351	355	200	26	12	92,00
300	16	750	-	414	101	426	410	240	26	12	161,00
350	16	750	-	464	100	530	470	300	26	16	280,00
400	16	880	-	464	100	530	525	300	30	16	355,00
500	16	990	-	561	103	630	650	390	33	20	615,00

КРАН ШАРОВОЙ СТАНДАРТНОПРОХОДНОЙ 284 ФЛАНЦЕВОЕ (PN 25) / ФЛАНЦЕВОЕ (PN 25)

Тип присоединения:
фланцевое (PN 25) / фланцевое (PN 25)
Рабочая среда:
Теплосетевая вода, нефтепродукты, ГСМ, газообразные и другие рабочие среды, неагрессивные для материалов деталей крана.

Характеристики
Макс. температура (T) °C.: до +200 °C
Мин. температура (T) °C.: до -40 °C (исп. У), до -60 °C (исп. ХЛ)
Класс герметичности: Класс «А» ГОСТ Р54808-2011
Срок службы: Не менее 25 лет*
Гарантийный срок: 3 года или не менее 10 000 циклов
Материалы корпуса: Сталь 20/09Г2С/12Х18Н10Т

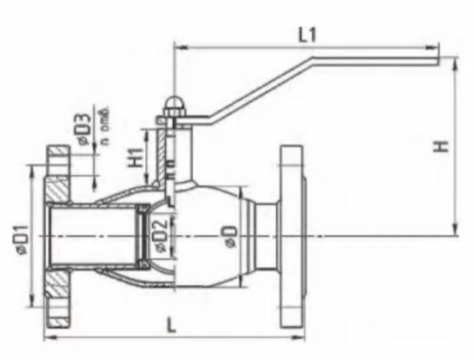

DN	PN	L	L1	H	H1	D	D1	D2	D3	N OF HOLES	WEIGHT
65	25	270	245	141	33	89	145	48	18	8	9,10
80	25	280	282	171	50	114	160	63	18	8	11,90
100	25	300	282	182	50	133	190	75	22	8	19,40

КРАН ШАРОВОЙ СТАНДАРТНОПРОХОДНОЙ 284 С ФЛАНЦЕМ ДЛЯ УСТАНОВКИ ПРИВОДА

Тип присоединения:
фланцевое/фланцевое
Рабочая среда:
Теплосетевая вода, нефтепродукты, ГСМ, газообразные и другие рабочие среды, неагрессивные для материалов деталей крана.

Характеристики
Макс. температура (T) °C.: до +200 °C
Мин. температура (T) °C.: до -40 °C (исп. У), до -60 °C (исп. ХЛ)
Класс герметичности: Класс «А» ГОСТ Р54808-2011
Срок службы: Не менее 25 лет
Гарантийный срок: 3 года или не менее 10 000 циклов
Материалы корпуса: Сталь 20/09Г2С/12Х18Н10Т

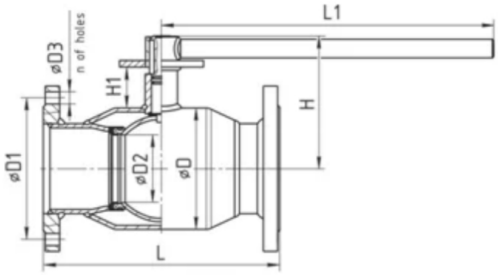

DN	PN	L	L1	H	H1	D	D1	D2	D3	N OF HOLES	WEIGHT
125	25	350	525	187	50	180	220	100	26	8	32,30
150	25	380	525	203	48	219	250	125	26	8	38,70
200	25	450	525	228	45	273	310	148	26	12	58,35
250	25	530	1030	273	51	351	370	200	30	12	108,50
300	25	750	-	414	101	426	430	240	30	16	163,00
350	25	750	-	464	100	530	490	300	33	16	282,00
400	25	880	-	464	100	530	550	300	33	16	357,00
500	25	990	-	561	103	630	660	390	39	20	617,00

КРАН ШАРОВОЙ СТАНДАРТНОПРОХОДНОЙ 286 ПОД ЗАДВИЖКУ

Тип присоединения:
фланцевый/фланцевый
Рабочая среда:
теплосетевая вода, нефтепродукты, ГСМ, газообразные и другие рабочие среды, неагрессивные для материалов деталей крана.

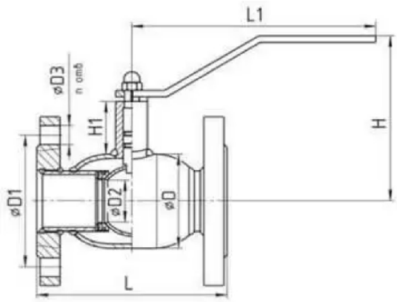

Характеристики
Макс. температура (Т) °С.: до +200 °С
Мин. температура (Т) °С.: до -40 °С (исп. У), до -60 °С (исп. ХЛ)
Класс герметичности: Класс «А» ГОСТ 9544-2015
Срок службы: Не менее 25 лет*
Гарантийный срок: 3 года или не менее 10 000 циклов
Материалы корпуса: Сталь 20/09Г2С/12Х18Н10Т

DN	PN	L	L1	H	H1	D	D1	D2	D3	N OF HOLES	WEIGHT
15	40	120	160	76	20	42	65	10	14	4	1,6
20	40	120	160	79	22	42	75	15	14	4	2,15
25	40	140	160	81	22	48	85	18	14	4	2,60
32	40	140	160	86	22	57	100	24	18	4	3,70
40	40	165	245	126	33,5	60	110	30	18	4	5,05
50	40	180	245	135	34	76	125	40	18	4	6
65	16	200	245	141	33	89	145	48	18	4	8,60
80	16	210	282	171	50	114	160	63	18	4	10,56
100	16	230	282	182	50	133	180	75	18	8	13,28
125	16	254	525	187	50	180	210	100	18	8	23,10
150	16	280	525	203	48	219	240	125	22	8	30,40

КРАН ШАРОВОЙ ПОЛНОПРОХОДНОЙ 293 ФЛАНЦЕВЫЙ

Тип присоединения:
фланцевый/фланцевый
Рабочая среда:
теплосетевая вода, нефтепродукты, ГСМ, газообразные и другие рабочие среды, неагрессивные для материалов деталей крана

Характеристики
Макс. температура (Т) °С.: до +200 °С
Мин. температура (Т) °С.: до -40 °С (исп. У), до -60 °С (исп. ХЛ)
Класс герметичности: Класс «А» ГОСТ Р54808-2011
Срок службы: Не менее 25 лет
Гарантийный срок: 3 года или не менее 10 000 циклов
Материалы корпуса: Сталь 20/09Г2С/12Х18Н10Т

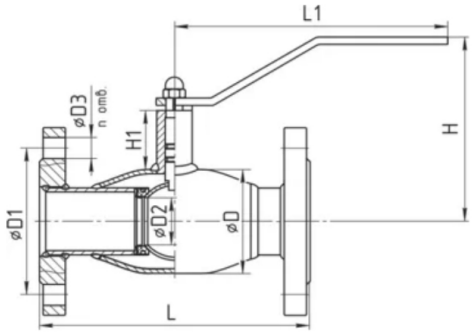

DN	PN	L	L1	H	H1	D	D1	D2	D3	N OF HOLES	WEIGHT
15	40	130	160	79	22	42	65	15	14	4	1,8
20	40	150	160	81	22	48	75	18	14	4	2,45
25	40	160	160	86	22	57	85	24	14	4	3,00
32	40	180	245	126	33,5	60	100	30	18	4	4,85
40	40	200	245	135	34	76	110	40	18	4	5,15
50	40	250	245	141	33	89	125	48	18	4	6,9
65	16	270	282	171	50	114	145	63	18	4	9,85
80	16	290	282	182	50	133	160	75	18	4	12,55

КРАН ШАРОВОЙ ПОЛНОПРОХОДНОЙ 293 С ФЛАНЦЕМ ДЛЯ УСТАНОВКИ ПРИВОДА

Тип присоединения:
фланцевый/фланцевый
Рабочая среда:
теплосетевая вода, нефтепродукты, ГСМ, газообразные и другие рабочие среды, неагрессивные для материалов деталей крана

Характеристики
Макс. температура (Т) °С.: до +200 °С
Мин. температура (Т) °С.: до -40 °С (исп. У), до -60 °С (исп. ХЛ)
Класс герметичности: Класс «А» ГОСТ 9544-2015
Срок службы: Не менее 25 лет
Гарантийный срок: 3 года или не менее 10 000 циклов
Материалы корпуса: Сталь 20/09Г2С/12Х18Н10Т

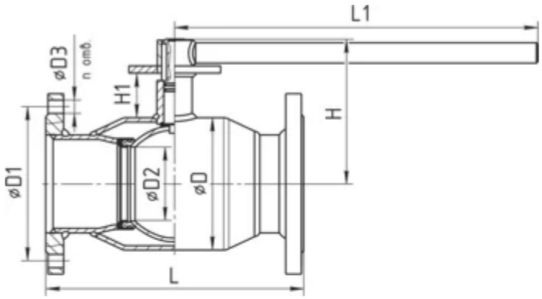

DN	PN	L	L1	H	H1	D	D1	D2	D3	N OF HOLES	WEIGHT
100	16	350	525	187	50	180	180	100	18	8	21,7
125	16	380	525	203	48	219	210	125	18	8	33,68
150	16	410	525	228	45	273	240	148	22	8	39,75
200	16	530	1030	273	51	351	295	200	22	12	76,75
250	16	750	-	414	101	426	355	240	26	12	145,00
300	16	750	-	464	100	530	410	300	26	12	270,00
400	16	990	-	560	103	630	525	390	30	16	615,00

КРАН ШАРОВОЙ ПОЛНОПРОХОДНОЙ 294 ФЛАНЦЕВЫЙ

Тип присоединения:
фланцевое (PN 25)/ фланцевое (PN 25)
Рабочая среда:
теплосетевая вода, нефтепродукты, ГСМ, газообразные и другие рабочие среды, неагрессивные для материалов деталей крана.

Характеристики
Макс. температура (Т) °С.: до +200 °С
Мин. температура (Т) °С.: до -40 °С (исп. У), до -60 °С (исп. ХЛ)
Класс герметичности: Класс «А» ГОСТ 9544-2015
Срок службы: Не менее 25 лет
Гарантийный срок: 3 года или не менее 10 000 циклов
Материалы корпуса: Сталь 20/09Г2С/12Х18Н10Т

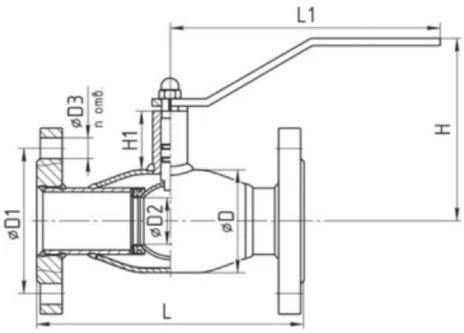

DN	PN	L	L1	H	H1	D	D1	D2	D3	N OF HOLES	WEIGHT
65	25	270	282	171	50	114	145	63	18	8	10,95
80	25	290	282	182	50	133	160	75	18	8	17,70

КРАН ШАРОВОЙ ПОЛНОПРОХОДНОЙ 294 С ФЛАНЦЕМ ДЛЯ УСТАНОВКИ ПРИВОДА

Тип присоединения:
фланцевое (PN 25)/ фланцевое (PN 25)
Рабочая среда:
теплосетевая вода, нефтепродукты, ГСМ, газообразные и другие рабочие среды, неагрессивные для материалов деталей крана.

Характеристики
Макс. температура (T) °C.: до +200 °C
Мин. температура (T) °C.: до -40 °C (исп. У), до -60 °C (исп. ХЛ)
Класс герметичности: Класс «А» ГОСТ 9544-2015
Срок службы: Не менее 25 лет*
Гарантийный срок: 3 года или не менее 10 000 циклов
Материалы корпуса: Сталь 20/09Г2С/12Х18Н10Т

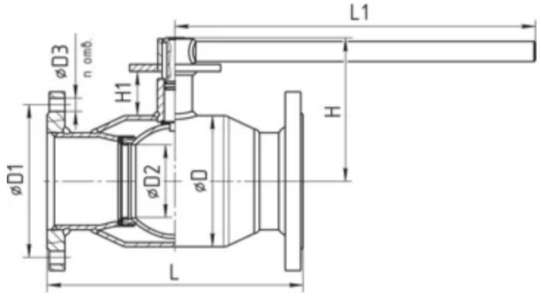

DN	PN	L	L1	H	H1	D	D1	D2	D3	N OF HOLES	WEIGHT
100	25	350	525	187	50	180	190	100	22	8	24,84
125	25	380	525	203	48	219	220	125	26	8	44,60
150	25	410	525	228	45	273	250	148	16	8	61,04
200	25	530	1030	273	51	351	310	200	26	12	92,54
250	25	750	-	414	101	426	370	240	30	12	147,00
300	25	750	-	464	100	530	430	300	30	16	272,00
400	25	990	-	560	103	630	550	390	33	16	617,00

КРАН ШАРОВОЙ СТАНДАРТНОПРОХОДНОЙ 382 ПРИВАРНОЙ

Тип присоединения:
приварной/приварной
Рабочая среда:
Природный газ,сжижженный углеводородный газ и другие газообразные среды неагриссивные для материалов деталей крана.

Характеристики
Макс. температура (Т) °С.: до +200 °С
Мин. температура (Т) °С.: до -40 °С (исп. У), до -60 °С (исп. ХЛ)
Класс герметичности: Класс «А» ГОСТ 9544-2015
Срок службы: Не менее 40 лет
Гарантийный срок: 3 года или не менее 10 000 циклов

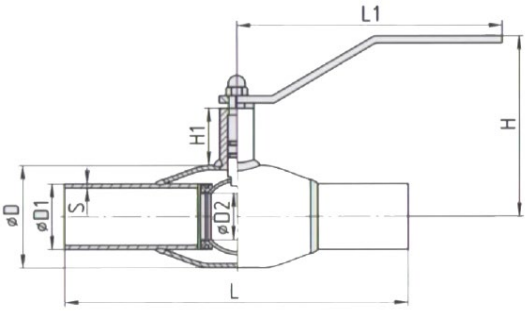

DN	PN	L	L1	H	H1	D	D1	D2	S	WEIGHT
15	40	200	160	81	26	42	21	10	3	0,80
20	40	200	160	83	26	42	27	15	3	0,95
25	40	230	160	86	26	48	32	18	3	1,20
32	40	230	160	91	26	57	42	24	3	1,50
40	40	250	245	145	43	76	48	30	3	2,45
50	40	270	245	154	45	89	57	40	3,5	3,25
65	25	280	245	159	41	108	76	45	3,5	4,55
80	25	280	282	200	64	133	89	63	4	6,75
100	25	300	282	209	60	159	108	75	5	9,00

КРАН ШАРОВОЙ СТАНДАРТНОПРОХОДНОЙ 382, С ФЛАНЦЕМ ДЛЯ УСТАНОВКИ ПРИВОДА ПРИВАРНОЙ

Тип присоединения:
приварной/приварной
Рабочая среда:
Природный газ,сжижженный углеводородный газ и другие газообразные среды неагриссивные для материалов деталей крана.

Характеристики
Макс. температура (Т) °С.: до +200 °С
Мин. температура (Т) °С.: до -40 °С (исп. У), до -60 °С (исп. ХЛ)
Класс герметичности: Класс «А» ГОСТ 9544-2015
Срок службы: Не менее 40 лет.
Гарантийный срок: 3 года или не менее 10 000 циклов.

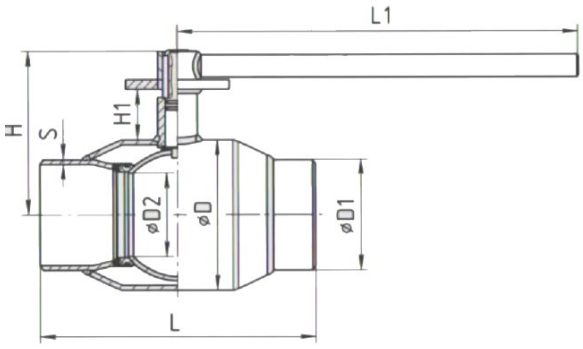

DN	PN	L	L1	H	H1	D	D1	D2	S	WEIGHT
125	25	330	525	197	60	180	133	100	5	14,30
150	25	360	525	213	57	219	159	125	6	19,05
200	25	430	525	237	55	273	219	148	8	31,75
250	25	510	1030	273	51	351	273	200	8	60,35
300	316/25	730	-	414	101	426	325	240	10	122,65
350	16/25	730	-	464	100	530	377	300	10	235,00
400	16/25	860	-	464	100	530	426	300	10	285,00
500	16/25	970	-	561	103	630	530	390	10	455,00

КРАН ШАРОВОЙ ПОЛНОПРОХОДНОЙ 392 ПРИВАРНОЙ

Тип присоединения:
приварной/приварной
Рабочая среда:
Природный газ, сжижженный углеводородный газ и другие газообразные среды неагриссивные для материалов деталей крана.

Характеристики
Макс. температура (Т) °С.: до +200 °С
Мин. температура (Т) °С.: до -40 °С (исп. У), до -60 °С (исп. ХЛ)
Класс герметичности: Класс «А» ГОСТ 9544-2015
Срок службы: Не менее 40 лет.
Гарантийный срок: 3 года или не менее 10 000 циклов

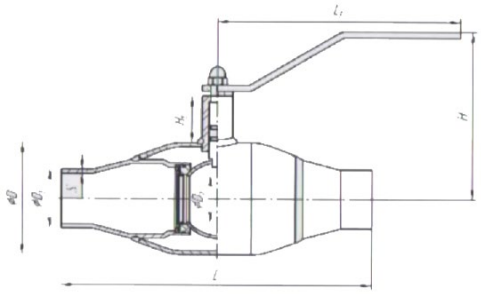

DN	PN	L	L1	H	H1	D	D1	D2	S	WEIGHT
15	40	210	160	83	26	42	21	15	3	0,90
20	40	230	160	86	26	48	27	18	3	1,20
25	40	230	160	91	26	57	32	24	3	1,40
32	40	260	245	145	43	76	42	30	3	2,50
40	40	260	245	154	45	89	48	40	3,5	3,00
50	25	300	245	159	41	108	57	45	3,5	4,05
65	25	360	282	200	64	133	76	63	4	6,75
80	25	370	282	209	60	159	89	75	5	8,85

КРАН ШАРОВОЙ ПОЛНОПРОХОДНОЙ 392 С ФЛАНЦЕМ ДЛЯ УСТАНОВКИ ПРИВОДА

Тип присоединения:
приварной/приварной
Рабочая среда:
Природный газ, сжижженный углеводородный газ и другие газообразные среды неагриссивные для материалов деталей крана.

Характеристики
Макс. температура (Т) °С.: до +200 °С
Мин. температура (Т) °С.: до -40 °С (исп. У), до -60 °С (исп. ХЛ)
Класс герметичности: Класс «А» ГОСТ 9544-2015
Срок службы: Не менее 40 лет.
Гарантийный срок: 3 года или не менее 10 000 циклов.

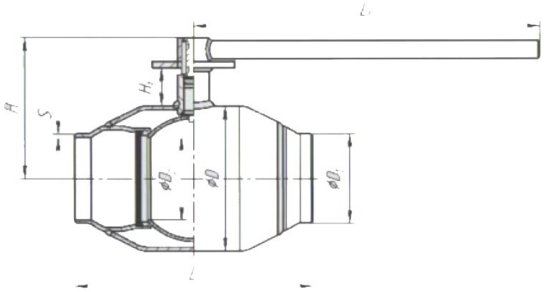

DN	PN	L	L1	H	H1	D	D1	D2	S	WEIGHT
100	25	330	525	197	60	180	108	100	5	14,30
125	25	360	525	213	57	219	133	125	6	18,75
150	25	390	525	237	55	273	159	148	8	20,00
200	25	510	1030	273	51	351	219	200	8	58,25
250	16/25	730	-	414	101	426	273	240	10	123,00
300	16/25	730	-	464	101	530	325	300	10	235,00
400	16/25	970	-	560	103	630	426	390	10	454,00

КРАН ШАРОВОЙ СТАНДАРТНОПРОХОДНОЙ 383 ФЛАНЦЕВЫЙ

Тип присоединения:
фланцевый/фланцевый
Рабочая среда:
Природный газ,сжижженный углеводородный газ и другие газообразные среды неагриссивные для материалов деталей крана.

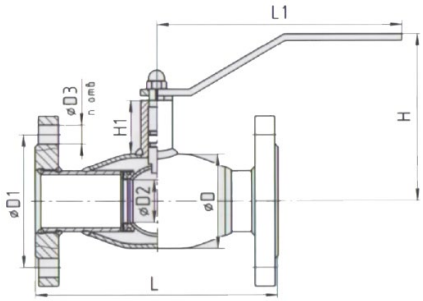

Характеристики
Макс. температура (Т) °С.: до +200 °С
Мин. температура (Т) °С.: до -40 °С (исп. У), до -60 °С (исп. ХЛ)
Класс герметичности: Класс «А» ГОСТ 9544-2015
Срок службы: Не менее 40 лет.
Гарантийный срок: 3 года или не менее 10 000 циклов

DN	PN	L	L1	H	H1	D	D1	D2	D3	N OF HOLES	WEIGHT
15	40	130	160	81	26	42	65	10	14	4	1,80
20	40	150	160	83	26	42	75	15	14	4	2,35
25	40	160	160	86	26	48	85	18	14	4	2,85
32	40	180	160	91	26	57	100	24	18	4	3,95
40	40	200	245	145	43	76	110	30	18	4	5,20
50	40	230	245	154	45	89	125	40	18	4	6,85
65	16	270	245	159	41	108	145	45	18	4	9,15
80	16	280	282	200	64	133	160	63	18	4	12,25
100	16	300	282	209	60	159	180	75	18	8	15,85

КРАН ШАРОВОЙ СТАНДАРТНОПРОХОДНОЙ 384 ФЛАНЦЕВОЕ (PN 25)

Тип присоединения:
фланцевый/фланцевый
Рабочая среда:
Природный газ,сжижженный углеводородный газ и другие газообразные среды неагриссивные для материалов деталей крана.

Характеристики
Макс. температура (Т) °С.: до +200 °С
Мин. температура (Т) °С.: до -40 °С (исп. У), до -60 °С (исп. ХЛ)
Класс герметичности: Класс «А» ГОСТ 9544-2015
Срок службы: Не менее 40 лет.
Гарантийный срок: 3 года или не менее 10 000 циклов

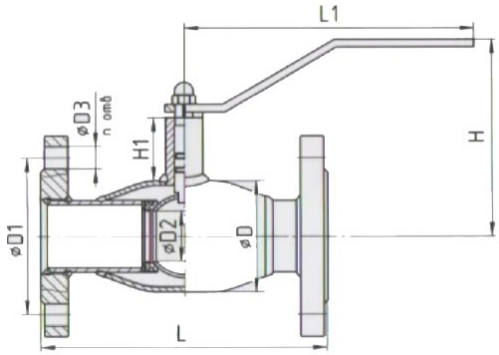

DN	PN	L	L1	H	H1	D	D1	D2	D3	N OF HOLES	WEIGHT
65	25	270	245	159	41	108	145	45	18	8	9,10
80	25	280	282	200	64	133	160	63	18	8	11,90
100	25	300	282	209	60	159	190	75	22	8	19,40

КРАН ШАРОВОЙ СТАНДАРТНОПРОХОДНОЙ 384 С ФЛАНЦЕМ ДЛЯ УСТАНОВКИ ПРИВОДА ФЛАНЦЕВЫЙ PN 25

Тип присоединения:
фланцевый/фланцевый
Рабочая среда:
Природный газ,сжижженный углеводородный газ и другие газообразные среды неагриссивные для материалов деталей крана.

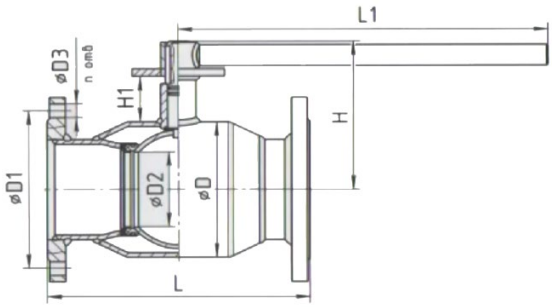

Характеристики
Макс. температура (Т) °С.: до +200 °С
Мин. температура (Т) °С.: до -40 °С (исп. У), до -60 °С (исп. ХЛ)
Класс герметичности: Класс «А» ГОСТ 9544-2015
Срок службы: Не менее 40 лет.
Гарантийный срок: 3 года или не менее 10 000 циклов

DN	PN	L	L1	H	H1	D	D1	D2	D3	N OF HOLES	WEIGHT
125	25	350	525	197	60	180	220	100	26	8	31,30
150	25	380	525	213	57	219	250	125	26	8	38,70
200	25	450	525	237	55	273	310	148	26	12	58,35
250	25	530	1030	273	51	351	370	200	30	12	108,50
300	25	750	-	414	101	426	430	240	30	16	163,00
350	25	750	-	464	100	530	490	300	33	16	282,00
400	25	880	-	464	100	530	550	300	33	16	357,00
500	25	990	-	561	103	630	660	390	39	20	617,00

КРАН ШАРОВОЙ ПОЛНОПРОХОДНОЙ 393 ФЛАНЦЕВЫЙ

Тип присоединения:
фланцевый/фланцевый
Рабочая среда:
Природный газ, сжижженный углеводородный газ и другие газообразные среды неагриссивные для материалов деталей крана.

Характеристики
Макс. температура (Т) °С.: до +200 °С
Мин. температура (Т) °С.: до -40 °С (исп. У), до -60 °С (исп. ХЛ)
Класс герметичности: Класс «А» ГОСТ 9544-2015
Срок службы: Не менее 40 лет.
Гарантийный срок: 3 года или не менее 10 000 циклов

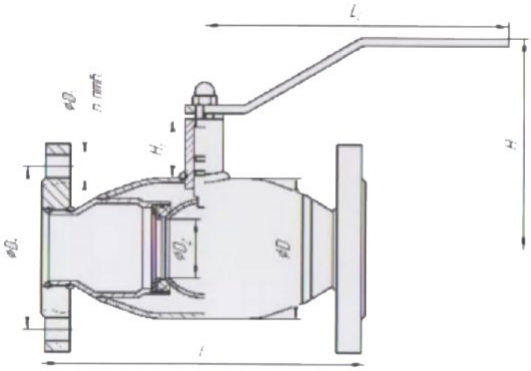

DN	PN	L	L1	H	H1	D	D1	D2	D3	N OF HOLES	WEIGHT
15	40	130	160	83	26	42	65	15	14	4	1,80
20	40	150	160	86	26	48	75	18	14	4	2,45
25	40	160	160	91	26	57	85	24	14	4	3,00
32	40	180	245	145	43	76	100	30	18	4	4,85
40	40	200	245	154	45	89	110	40	18	4	5,65
50	40	250	245	159	41	108	125	45	18	4	7,55
65	16	270	282	200	64	133	145	63	18	4	11,25
80	16	290	282	209	60	159	160	75	18	4	13,95

КРАН ШАРОВОЙ ПОЛНОПРОХОДНОЙ 393 С ФЛАНЦЕМ ДЛЯ УСТАНОВКИ ПРИВОДА

Тип присоединения:
фланцевый/фланцевый
Рабочая среда:
Природный газ, сжижженный углеводородный газ и другие газообразные среды неагриссивные для материалов деталей крана.

Характеристики
Макс. температура (Т) °С.: до +200 °С
Мин. температура (Т) °С.: до -40 °С (исп. У), до -60 °С (исп. ХЛ)
Класс герметичности: Класс «А» ГОСТ 9544-2015
Срок службы: Не менее 40 лет.
Гарантийный срок: 3 года или не менее 10 000 циклов

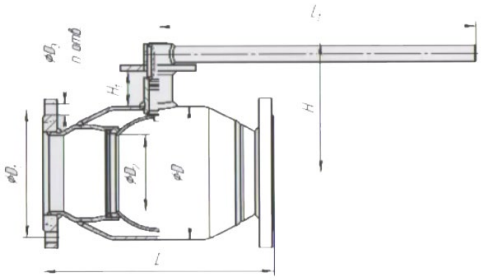

DN	PN	L	L1	H	H1	D	D1	D2	D3	N OF HOLES	WEIGHT
100	16	350	525	197	60	180	180	100	18	8	22,15
125	16	380	525	213	57	219	210	125	18	8	33,68
150	16	410	525	237	55	273	240	148	22	8	39,75
200	16	530	1030	273	51	351	295	200	22	12	76,75
250	16	750	-	414	101	426	355	240	26	12	145,00
300	16	750	-	464	100	530	410	300	26	12	270,00
400	16	990	-	560	103	630	525	390	30	16	615,00

КРАН ШАРОВОЙ ПОЛНОПРОХОДНОЙ 394 ФЛАНЦЕВЫЙ PN 25

Тип присоединения:
фланцевое (PN 25)/ фланцевое (PN 25)
Рабочая среда:
Природный газ, сжижженный углеводородный газ и другие газообразные среды неагриссивные для материалов деталей крана.

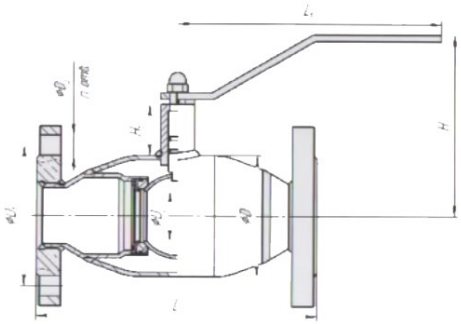

Характеристики
Макс. температура (Т) °С.: до +200 °С
Мин. температура (Т) °С.: до -40 °С (исп. У), до -60 °С (исп. ХЛ)
Класс герметичности: Класс «А» ГОСТ 9544-2015
Срок службы: Не менее 40 лет.
Гарантийный срок: 3 года или не менее 10 000 циклов

DN	PN	L	L1	H	H1	D	D1	D2	D3	N OF HOLES	WEIGHT
65	25	270	282	200	64	133	145	63	18	8	10,95
80	25	290	282	209	60	159	160	75	18	8	17,70

КРАН ШАРОВОЙ ПОЛНОПРОХОДНОЙ 394 С ФЛАНЦЕМ ДЛЯ УСТАНОВКИ ПРИВОДА PN 25

Тип присоединения:
фланцевое (PN 25)/ фланцевое (PN 25)
Рабочая среда:
Природный газ, сжижженный углеводородный газ и другие газообразные среды неагриссивные для материалов деталей крана.

Характеристики
Макс. температура (T) °C.: до +200 °C
Мин. температура (T) °C.: до -40 °C (исп. У), до -60 °C (исп. ХЛ)
Класс герметичности: Класс «А» ГОСТ 9544-2015
Срок службы: Не менее 40 лет.
Гарантийный срок: 3 года или не менее 10 000 циклов

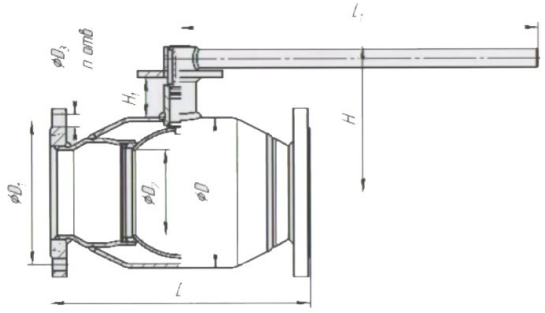

DN	PN	L	L1	H	H1	D	D1	D2	D3	N OF HOLES	WEIGHT
100	25	350	525	197	60	180	190	100	22	8	24,84
125	25	380	525	213	57	219	220	125	26	8	44,60
150	25	410	525	237	55	273	250	148	26	8	61,04
200	25	530	1030	273	51	351	310	200	26	12	92,54
250	25	750	-	414	101	426	370	240	30	12	147,00
300	25	750	-	464	100	530	430	300	30	16	272,00
400	25	990	-	560	103	630	550	390	33	16	617,00

КРАНЫ ШАРОВЫЕ ДЛЯ ЖИДКИХ СРЕД LD

КРАН ШАРОВОЙ СТАНДАРТНОПРОХОДНОЙ ПРИВАРНОЙ

Спецификация материалов
Корпус: сталь (Ст.20, 12Х18Н10Т, 09Г2С - LD Energy)
Шар: нержавеющая сталь
DN 15-32: 20Х13; DN 40-65: AISI 304; DN 80-700: AISI 409
Шток: нержавеющая сталь (12Х18Н10Т, 20Х13)
Уплотнение штока: EPDM, фторсилоксановый эластомер
Уплотнение штока/подшипник скольжения: фторопласт Ф4К20 (PTFE+C, Teflon)
Уплотнение шара: фторопласт Ф4К20 (PTFE+C, Teflon) с дублирующим уплотнением из фторсилоксанового эластомера

Управление
DN 15-250: рукоятка - окрашенная углеродистая сталь с полимерным наконечником
DN 150-250: рекомендуется механический редуктор с червячной передачей
DN 300-700: механический редуктор в комплекте

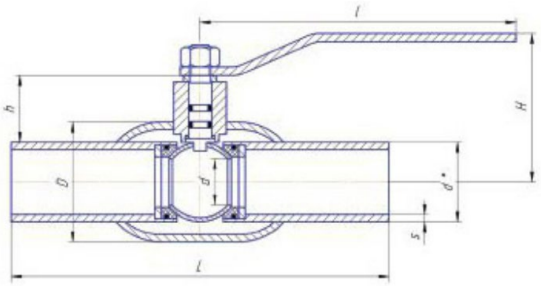

DN	PN	Код	d	d*	s	D	H	h	l	L	Вес, кг.
15	40	КШ.Ц.П.015.040.Н/П.02	10	21,3	2,8	42	109	26	160	200	0,7
20	40	КШ.Ц.П.020.040.Н/П.02	15	26,8	2,8	42	110	24	160	200	0,8
25	40	КШ.Ц.П.025.040.Н/П.02	18	33,5	3,2	48	112	24	160	230	1,1
32	40	КШ.Ц.П.032.040.Н/П.02	24	42,3	3,2	57	117	24	160	230	1,3
40	40	КШ.Ц.П.040.040.Н/П.02	30	48	3,5	60	108	43	195	250/190	2
50	40	КШ.Ц.П.050.040.Н/П.02	40	57	3,5	76	117	47	195	270/215	2,75
65	25	КШ.Ц.П.065.025.Н/П.02	49	76	4	89	122	43	195	280/250	3,4
80	25	КШ.Ц.П.080/070.025.Н/П.02	63	89	4	114	155	41	255	280/260	4,9
100	25	КШ.Ц.П.100/080.025.Н/П.02	75	108	5	133	165	41	255	300/280	6,5
125	25	КШ.Ц.П.125/100.025.Н/П.02	100	133	5	180	197	95	525	330	13,5
150	25	КШ.Ц.П.150/125.025.Н/П.02	125	159	6	219	214	98	525	360	18,8
200	25	КШ.Ц.П.200/150.025.Н/П.02	148	219	8	273	239	94	525	430	31,5
250	25	КШ.Ц.П.250/200.025.Н/П.02	200	273	8	351	274	101	1030	510	64
300*	16	КШ.Ц.П.300/250.016.02	240	325	8	426	634	167	-	730	120,0
350*	16	КШ.Ц.П.350/300.016.02	300	377	10	530	690	196	-	730	230,0
400*	16	КШ.Ц.П.400/305.016.02	300	426	10	530	690	196	-	860	290,0
500*	16	КШ.Ц.П.500/400.016.02	390	530	10	630	870	170	-	970	450,0
600*	25	КШ.Ц.П.600/500.025.Н/П.02	500	630	10	820	-	215	-	1143	790
700*	25	КШ.Ц.П.700/600.025.Н/П.02	600	720	10	1020	-	285	-	1346	990

* поставляется с редуктором в комплекте. Строительная высота указана с редуктором.

КРАН ШАРОВОЙ РАВНОПРОХОДНОЙ ПРИВАРНОЙ

Спецификация материалов
Корпус: сталь (Ст.20, 12Х18Н10Т, 09Г2С - LD Energy)
Шар: нержавеющая сталь
DN 50-65: AISI 304; DN 80-100: AISI 409
Шток: нержавеющая сталь (12Х18Н10Т, 20Х13)
Уплотнение штока: EPDM, фторсилоксановый эластомер

Уплотнение штока/подшипник скольжения: фторопласт Ф4К20 (PTFE+C, Teflon)
Уплотнение шара: фторопласт Ф4К20 (PTFE+C, Teflon) с дублирующим уплотнением из фторсилоксанового эластомера

Управление

DN 50-100: рукоятка - окрашенная углеродистая сталь с полимерным наконечником

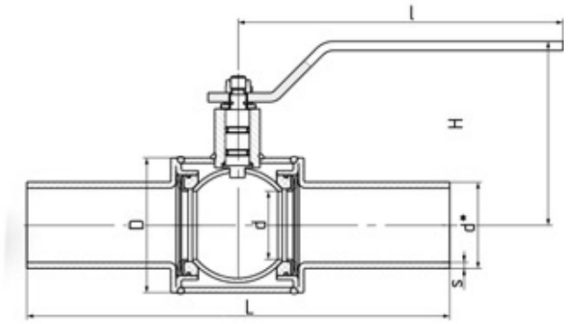

DN	PN	Код	d	d*	s	D	H	h	l	L	Вес, кг.
50	40	КШ.Ц.П.050.040.П/П.02	49	57	4	89	121	52	217	280	3,0
80	25	КШ.Ц.П.080.025.П/П.02	75	89	5	133	165	77	315	300	6,5
100	25	КШ.Ц.П.100.025.П/П.02	100	108	5	180	195	107	525	330	13,0

КРАН ШАРОВОЙ СТАНДАРТНОПРОХОДНОЙ ФЛАНЦЕВЫЙ

Спецификация материалов

Корпус: сталь (Ст.20, 12Х18Н10Т, 09Г2С - LD Energy)
Шар: нержавеющая сталь
DN 15-32: 20Х13; DN 40-65: AISI 304; DN 80-800: AISI 409;
Шток: нержавеющая сталь (12Х18Н10Т, 20х13)
Уплотнение штока: EPDM, фторсилоксановый эластомер
Уплотнение штока/подшипник скольжения: фторопласт Ф4К20 (PTFE+C, Teflon)
Уплотнение шара: фторопласт Ф4К20 (PTFE+C, Teflon) с дублирующим уплотнением из фторсилоксанового эластомера

Управление

DN 15-250: рукоятка - окрашенная углеродистая сталь с полимерным наконечником
DN 150-250: рекомендуется механический редуктор с червячной передачей
DN 300-800: механический редуктор в комплекте

Фланцы

Присоединительные размеры по ГОСТ 33259

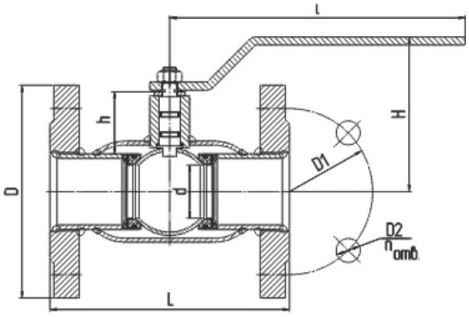

DN	PN	Код	d	D	D1	D2	n отв	h	H	l	L	Вес, кг.
15	40	КШ.Ц.Ф.015.040.Н/П.02	10	95	65	14	4	26	109	160	120	1,6
20	40	КШ.Ц.Ф.020.040.Н/П.02	15	105	75	14	4	24	110	160	120	2,2
25	40	КШ.Ц.Ф.025.040.Н/П.02	18	115	85	14	4	24	112	160	140	2,7
32	40	КШ.Ц.Ф.032.040.Н/П.02	24	135	100	18	4	24	117	160	140	3,7
40	40	КШ.Ц.Ф.040.040.Н/П.02	30	145	110	18	4	43	108	195	165	4,7
50	40	КШ.Ц.Ф.050.040.Н/П.02	40	158	125	18	4	47	117	195	180	7
65	16	КШ.Ц.Ф.065.016.Н/П.02	49	178	145	18	4	43	122	195	200	8,2
65	25	КШ.Ц.Ф.065.025.Н/П.02	49	178	145	18	8	43	122	195	200	7,8
80	16	КШ.Ц.Ф.080/070.016.Н/П.02	63	195	160	18	4	41	155	255	210	11
80	25	КШ.Ц.Ф.080/070.025.Н/П.02	63	195	160	18	8	41	155	255	210	10,7
100	16	КШ.Ц.Ф.100/080.016.Н/П.02	75	215	180	18	8	41	165	255	230	13,7
100	25	КШ.Ц.Ф.100/080.025.Н/П.02	75	230	190	22	8	41	165	255	230	16
125	16	КШ.Ц.Ф.125/100.016.Н/П.02	100	245	210	18	8	95	197	525	350	24,6
125	25	КШ.Ц.Ф.125/100.025.Н/П.02	100	270	220	26	8	95	197	525	350	30,5
150	16	КШ.Ц.Ф.150/125.016.Н/П.02	125	275	240	22	8	98	214	525	380	33
150	25	КШ.Ц.Ф.150/125.025.Н/П.02	125	300	250	26	8	98	214	525	380	37,5
200	16	КШ.Ц.Ф.200/150.016.Н/П.02	148	335	295	22	12	94	239	525	450	51
200	25	КШ.Ц.Ф.200/150.025.Н/П.02	148	360	310	26	12	94	239	525	450	57
250	16	КШ.Ц.Ф.250/200.016.Н/П.02	200	405	355	26	12	101	274	1030	530	93
250	25	КШ.Ц.Ф.250/200.025.Н/П.02	200	425	370	30	12	101	274	1030	530	101
300*	16	КШ.Ц.Ф.300/250.016.Н/П.02	240	460	410	26	12	170	-	-	750	156
350*	16	КШ.Ц.Ф.350/300.016.Н/П.02	300	520	470	26	16	198	-	-	750	235
400*	16	КШ.Ц.Ф.400/305.016.Н/П.02	305	580	525	30	16	174	-	-	880	300
500*	16	КШ.Ц.Ф.500/400.016.Н/П.02	390	710	650	33	20	177	-	-	990	462
600*	16	КШ.Ц.Ф.600/500.016.Н/П.02	500	840	770	39	20	215	-	-	1173	950
600*	25	КШ.Ц.Ф.600/500.025.Н/П.02	500	840	770	39	20	215	-	-	1173	972
700*	16	КШ.Ц.Ф.700/600.016.Н/П.02	600	910	840	39	24	285	-	-	1376	1160
700*	25	КШ.Ц.Ф.700/600.025.Н/П.02	600	960	875	45	24	285	-	-	1376	1245
800*	16	КШ.Ц.Ф.800/700.016.Н/П.02	700	1020	950	39	24	380	-	-	1376	2600
800*	25	КШ.Ц.Ф.800/700.025.Н/П.02	700	1075	990	45	24	380	-	-	1376	2800

Спецификация материалов
Корпус: сталь (Ст.20, 12Х18Н10Т, 09Г2С - LD Energy)
Шар: нержавеющая сталь
DN15-32: 20Х13; DN 40-65: AISI 304; DN 80 – 700: AISI 409
Шток: нержавеющая сталь (12Х18Н10Т, 20Х13)
Уплотнение штока: EPDM, фторсилоксановый эластомер
Уплотнение штока/подшипник скольжения: фторопласт Ф4К20 (PTFE+C, Teflon)
Уплотнение шара: фторопласт Ф4К20 (PTFE+C, Teflon) с дублирующим уплотнением из фторсилоксанового эластомера
Управление
DN 15-200: рукоятка - окрашенная углеродистая сталь с полимерным наконечником
DN 125-200: рекомендуется механический редуктор с червячной передачей
DN 250-700: механический редуктор в комплекте
Фланцы
Присоединительные размеры по ГОСТ 33259

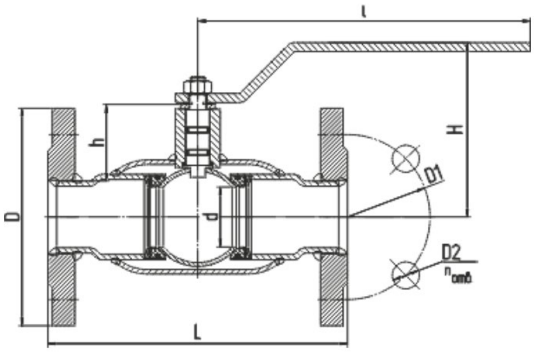

DN	PN	Код	d	D	D1	D2	n отв	h	H	l	L	Масса, кг.
15	40	КШ.Ц.Ф.015.040.П/П.02	15	95	65	14	4	27	110	160	120	1,7
20	40	КШ.Ц.Ф.020.040.П/П.02	18	105	75	14	4	27	112	160	140	2,4
25	40	КШ.Ц.Ф.025.040.П/П.02	24	115	85	14	4	29	117	160	140	2,9
32	40	КШ.Ц.Ф.032.040.П/П.02	30	135	100	18	4	46	108	195	165	4,3
40	40	КШ.Ц.Ф.040.040.П/П.02	40	145	110	18	4	52	117	195	165 (290)**	5,7
50	40	КШ.Ц.Ф.050.040.П/П.02	49	158	125	18	4	53	122	195	180 (300)**	7,1
65	16	КШ.Ц.Ф.065.016.П/П.02	64	178	145	18	4	41	155	255	200 (300)**	10,3
65	25	КШ.Ц.Ф.065.025.П/П.02	64	180	145	18	8	41	155	255	200 (300)**	9,9
80	16	КШ.Ц.Ф.080.016.П/П.02	75	195	160	18	4	41	165	255	210 (320)**	11,4
80	25	КШ.Ц.Ф.080.025.П/П.02	75	195	160	18	8	41	165	255	210 (320)**	11
100	16	КШ.Ц.Ф.100.016.П/П.02	100	215	180	18	8	108	197	525	230 (350)**	18,9
100	25	КШ.Ц.Ф.100.025.П/П.02	100	230	190	22	8	108	197	525	230 (350)**	21
125	16	КШ.Ц.Ф.125.016.П/П.02	125	245	210	18	8	111	214	525	380	26,5
125	25	КШ.Ц.Ф.125.025.П/П.02	125	270	220	26	8	111	214	525	380	34,7
150	16	КШ.Ц.Ф.150.016.П/П.02	148	275	240	22	8	124	239	525	410	39
150	25	КШ.Ц.Ф.150.025.П/П.02	148	300	250	26	8	124	239	525	410	44
200	16	КШ.Ц.Ф.200.016.П/П.02	200	335	295	22	12	128	274	1030	530	85
200	25	КШ.Ц.Ф.200.025.П/П.02	200	360	310	26	12	128	274	1030	530	91
250*	16	КШ.Ц.Ф.250.016.П/П.02	248	405	355	26	12	196	-	-	750	144

300*	16	КШ.Ц.Ф.300.016.П/П.02	300	460	410	26	12	223	-	-	750	236
400*	16	КШ.Ц.Ф.400.016.П/П.02	390	580	525	30	16	229	-	-	990	468
500*	16	КШ.Ц.Ф.500.016.П/П.02	500	710	650	33	20	264	-	-	1017	878
500*	25	КШ.Ц.Ф.500.025.П/П.02	500	730	660	39	20	264	-	-	1017	899
600*	16	КШ.Ц.Ф.600.016.П/П.02	600	840	770	39	20	318	-	-	1173	1211
600*	25	КШ.Ц.Ф.600.025.П/П.02	600	840	770	39	20	318	-	-	1173	1233

* поставляется с редуктором в комплекте. Строительная высота указана с редуктором.
** возможно изготовление со строительной длиной «под задвижку»

КРАН ШАРОВОЙ РАВНОПРОХОДНОЙ ФЛАНЦЕВЫЙ

Спецификация материалов
Корпус: сталь Ст.20
Шар: нержавеющая сталь
DN 40-65: AISI 304; DN 80-125: AISI 409
Шток: нержавеющая сталь (12Х18Н10Т, 20Х13)
Уплотнение штока: EPDM, фторсилоксановый эластомер
Уплотнение штока/подшипник скольжения: фторопласт Ф4К20 (PTFE+C, Teflon)
Уплотнение шара: фторопласт Ф4К20 (PTFE+C, Teflon) с дублирующим уплотнением из фторсилоксанового эластомера
Управление
DN 50-125: рукоятка - окрашенная углеродистая сталь с полимерным наконечником
Фланцы
Присоединительные размеры по ГОСТ 33259

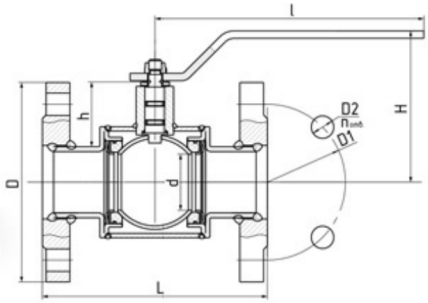

DN	PN	Код	d	D	D1	D2	n отв	h	H	l	L	Вес, кг.
40	40	КШ.Ц.Ф.040.040.П/П.02	40	145	110	18	4	52	117	220	290	5,5
50	40	КШ.Ц.Ф.050.040.П/П.02	49	160	125	18	4	52	122	220	300/180*	7,4/6,4
65	16	КШ.Ц.Ф.065.016.П/П.02	64	178	145	18	4	75	155	315	300	10,3
65	25	КШ.Ц.Ф.065.025.П/П.02	64	178	145	18	8	75	155	315	300	9,9
80	16	КШ.Ц.Ф.080.016.П/П.02	75	195	160	18	4	78	165	315	320/210	12/11
80	25	КШ.Ц.Ф.080.025.П/П.02	75	195	160	18	8	78	165	315	320/210	12/11
100	16	КШ.Ц.Ф.100.016.П/П.02	100	215	180	18	8	108	195	525	350/230*	20/18
100	25	КШ.Ц.Ф.100.025.П/П.02	100	230	190	22	8	108	195	525	350/230*	22/21
125	25	КШ.Ц.Ф.125.016.П/П.02	125	245	210	18	8	111	214	525	380	26,5
125	25	КШ.Ц.Ф.125.025.П/П.02	125	270	220	26	8	111	214	525	380	30,3

КРАН ШАРОВОЙ СТАНДАРТНОПРОХОДНОЙ ПРИВАРНОЙ ДЛЯ ГАЗА

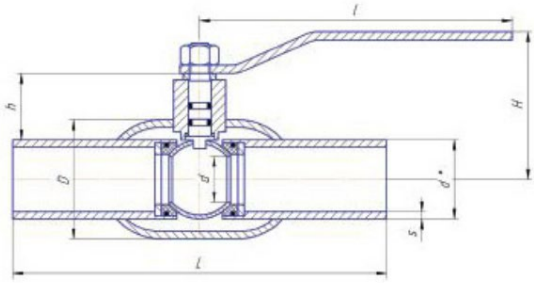

Спецификация материалов
Корпус: сталь (Ст.20, 12Х18Н10Т, 09Г2С - LD Energy)
Шар: нержавеющая сталь
DN 15-32: 20Х13; DN 40-65: AISI 304; DN 80-500: AISI 409
Шток: нержавеющая сталь (12Х18Н10Т, 20Х13)
Уплотнение штока: фторсилоксановый эластомер
Уплотнение штока/подшипник скольжения: фторопласт Ф4К20 (PTFE+C, Teflon)
Уплотнение шара: фторопласт Ф4К20 (PTFE+C, Teflon) с дублирующим уплотнением из фторсилоксанового эластомера
Управление
DN 15-250: рукоятка - окрашенная углеродистая сталь с полимерным наконечником
DN 150-250: рекомендуется механический редуктор с червячной передачей
DN 300-500: механический редуктор ProGear в комплекте

DN	PN	Код	d	d*	s	D	H	h	l	L	Вес, кг.
15	40	КШ.Ц.П.015.040.Н/П.02	10	21,3	2,8	38	109	26	160	200	0,7
20	40	КШ.Ц.П.020.040.Н/П.02	15	27	2,8	42	110	24	160	200	0,8
25	40	КШ.Ц.П.025.040.Н/П.02	18	32	3,2	48	112	25	160	230	1,0
32	40	КШ.Ц.П.032.040.Н/П.02	24	38	3	57	117	26	160	230	1,1
40	40	КШ.Ц.П.040.040.Н/П.02	30	48	3,5	60	108	43	195	190	1,6
50	40	КШ.Ц.П.050.040.Н/П.02	40	57	3,5	76	117	47	195	215	2,8
65	25	КШ.Ц.П.065.025.Н/П.02	49	76	4	89	122	43	195	250	3,3
80	25	КШ.Ц.П.080/070.025.Н/П.02	63	89	4	114	155	68	255	260	4,9
100	25	КШ.Ц.П.100/080.025.Н/П.02	75	108	5	133	165	68	255	280	6,5
125	25	КШ.Ц.П.125/100.025.Н/П.02	100	133	5	180	197	95	525	330	15,3
150	25	КШ.Ц.П.150/125.025.Н/П.02	125	159	6	219	210	98	525	214	20,6
200	25	КШ.Ц.П.200/150.025.Н/П.02	148	219	8	273	239	94	528	430	36,0
250	25	КШ.Ц.П.250/200.025.Н/П.02	200	273	8	351	284	101	1030	510	54,0
300*	25	КШ.Ц.П.300/250.025.Н/П.02	240	325	10	426	-	167	-	730	120,0
350*	25	КШ.Ц.П.350/300.025.Н/П.02	300	377	10	530	-	195	-	730	230,0
400*	25	КШ.Ц.П.400/305.025.Н/П.02	300	426	10	530	-	171	-	860	290,0
500*	25	КШ.Ц.П.500/400.025.Н/П.02	390	530	10	630	-	171	-	970	450,0
600*	25	КШ.Ц.П.600/500.025.Н/П.02	500	630	10	820	-	214	-	1143	870
700*	25	КШ.Ц.П.700/600.025.Н/П.02	600	720	10	1020	-	273	-	1346	1120

* поставляется с редуктором в комплекте. Строительная высота указана с редуктором.

КРАН ШАРОВОЙ РАВНОПРОХОДНОЙ ПРИВАРНОЙ ДЛЯ ГАЗА

Спецификация материалов
Корпус: сталь (Ст.20, 12Х18Н10Т, 09Г2С - LD Energy)
Шар: нержавеющая сталь
DN 40-65: AISI 304; DN 80-125: AISI 409
Шток: нержавеющая сталь (12Х18Н10Т, 20Х13)
Уплотнение штока: фторсилоксановый эластомер
Уплотнение штока/подшипник скольжения: фторопласт Ф4К20 (PTFE+C, Teflon)
Уплотнение шара: фторопласт Ф4К20 (PTFE+C, Teflon) с дублирующим уплотнением из фторсилоксанового эластомера

Управление
DN 40-100: рукоятка - окрашенная углеродистая сталь с полимерным наконечником

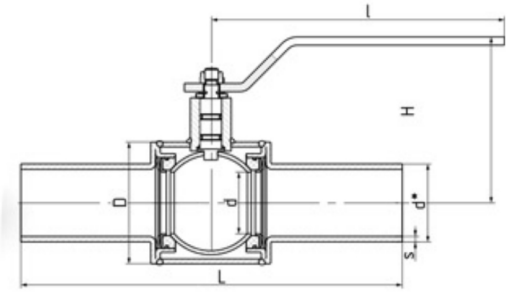

DN	PN	Код	d	d*	s	D	H	h	l	L	Вес, кг.
50	40	КШ.Ц.П.050.040.П/П.02	49	57	4	89	121	52	217	280	3,0
65	40	КШ.Ц.П.065.040.П/П.02	63	76	4	114	155	74	314,5	280	4,5
80	25	КШ.Ц.П.080.025.П/П.02	75	89	5	133	165	77	315	300	6,5
100	25	КШ.Ц.П.100.025.П/П.02	100	108	5	180	195	107	525	330	13,0

КРАН ШАРОВОЙ СТАНДАРТНОПРОХОДНОЙ ФЛАНЦЕВЫЙ ДЛЯ ГАЗА

Спецификация материалов
Корпус: сталь (Ст.20, 12Х18Н10Т, 09Г2С - LD Energy)
Шар: коррозионностойкая сталь
DN 15-32: 20Х13; DN 40-65: AISI 304; DN 80-700: AISI 409
Шток: коррозионностойкая сталь (12Х18Н10Т, 20Х13)
Уплотнение штока: фторсилоксановый эластомер
Уплотнение штока/подшипник скольжения: фторопласт Ф4К20 (PTFE+C, Teflon)
Уплотнение шара: фторопласт Ф4К20 (PTFE+C, Teflon) с дублирующим уплотнением из фторсилоксанового эластомера

Управление
DN 15-200: рукоятка - окрашенная углеродистая сталь с полимерным наконечником
DN 150-200: рекомендуется механический редуктор с червячной передачей
DN 250-700: механический редуктор ProGear в комплекте
Фланцы
Присоединительные размеры по ГОСТ 33259

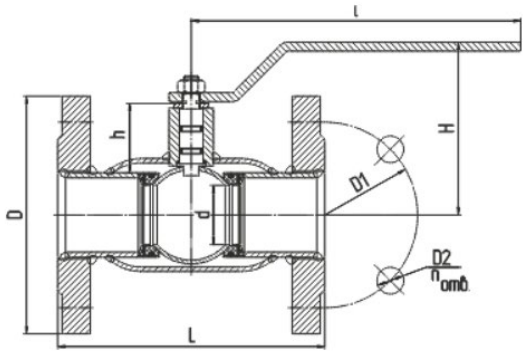

DN	PN	Код	d	D	D1	D2	n отв	h	H	l	L	Вес, кг.
15	40	КШ.Ц.Ф.GAS.015.040.Н/П.02	10	95	65	14	4	26	109	158	120	1,6
20	40	КШ.Ц.Ф.GAS.020.040.Н/П.02	15	105	75	14	4	24	110	158	120	2,2
25	40	КШ.Ц.Ф.GAS.025.040.Н/П.02	18	115	85	14	4	25	112	158	140	2,7
32	40	КШ.Ц.Ф.GAS.032.040.Н/П.02	24	135	100	18	4	24	117	158	140	3,7
40	40	КШ.Ц.Ф.GAS.040.040.Н/П.02	30	145	110	18	4	43	108	220	165	4,7
50	40	КШ.Ц.Ф.GAS.050.040.Н/П.02	40	160	125	18	4	47	117	220	180	7
65	16	КШ.Ц.Ф.GAS.065.016.Н/П.02	49	178	145	18	4	43	122	220	200	8,2
65	25	КШ.Ц.Ф.GAS.065.025.Н/П.02	49	178	145	18	8	43	122	220	200	7,8
80	16	КШ.Ц.Ф.GAS.080.016.Н/П.02	63	195	160	18	4	68	155	315	210	11
80	25	КШ.Ц.Ф.GAS.080.025.Н/П.02	63	195	160	18	8	68	155	315	210	10,7
100	16	КШ.Ц.Ф.GAS.100.016.Н/П.02	75	215	180	18	8	68	165	315	230	13,7
100	25	КШ.Ц.Ф.GAS.100.025.Н/П.02	75	230	190	22	8	68	165	315	230	16,0
125	16	КШ.Ц.Ф.GAS.125.016.Н/П.02	100	245	210	18	8	95	197	525	350	24,6
125	25	КШ.Ц.Ф.GAS.125.025.Н/П.02	100	270	220	26	8	95	197	525	350	30,5
150	16	КШ.Ц.Ф.GAS.150.016.Н/П.02	125	275	240	22	8	98	214	525	380	33
150	25	КШ.Ц.Ф.GAS.150.025.Н/П.02	125	300	250	26	8	98	214	525	380	37,5
200	16	КШ.Ц.Ф.GAS.200.016.Н/П.02	148	335	295	22	12	94	239	525	450	51,0
200	25	КШ.Ц.Ф.GAS.200.025.Н/П.02	148	360	310	26	12	94	239	525	450	57,0
250	16	КШ.Ц.Ф.GAS.250.016.Н/П.02	200	405	355	26	12	101	274	1030	530	93,0
250	25	КШ.Ц.Ф.GAS.250.025.Н/П.02	200	425	370	30	12	101	274	1030	530	101
300*	16	КШ.Ц.Ф.GAS.300.016.Н/П.02	240	460	410	26	12	167	330	-	750	156
300*	25	КШ.Ц.Ф.GAS.300.025.Н/П.02	240	485	430	30	16	167	330	-	750	168
350*	16	КШ.Ц.Ф.GAS.350.016.Н/П.02	300	520	470	26	16	195	384	-	750	235
350*	25	КШ.Ц.Ф.GAS.350.025.Н/П.02	300	550	490	33	16	195	384	-	750	248
400*	16	КШ.Ц.Ф.GAS.400.016.Н/П.02	305	580	525	30	16	171	384	-	880	300
400*	25	КШ.Ц.Ф.GAS.400.025.Н/П.02	305	610	550	33	16	171	384	-	880	327
500*	16	КШ.Ц.Ф.GAS.500.016.Н/П.02	390	710	650	33	20	171	436	-	990	462
500*	25	КШ.Ц.Ф.GAS.500.025.Н/П.02	390	730	660	39	20	171	436	-	990	483
600*	16	КШ.Ц.Ф.GAS.600.016.Н/П.02	500	840	770	39	20	214	530	-	1173	950
600*	25	КШ.Ц.Ф.GAS.600.025.Н/П.02	500	840	770	39	20	214	530	-	1173	972
700*	16	КШ.Ц.Ф.GAS.700.016.Н/П.02	600	910	840	39	24	273	645	-	1376	1160
700*	25	КШ.Ц.Ф.GAS.700.025.Н/П.02	600	960	875	45	24	273	645	-	1376	1245
800*	16	КШ.Ц.Ф.GAS.800.016.Н/П.02	700	1020	990	39	24	380	790	-	1376	2600
800*	16	КШ.Ц.Ф.GAS.800.016.Н/П.02	700	1020	990	39	24	380	790	-	1376	2600

Спецификация материалов
Корпус: сталь Ст.20
Шар: коррозионностойкая сталь
DN 40-65: AISI 304; DN 80-125: AISI 409
Шток: коррозионностойкая сталь (12Х18Н10Т, 20Х13)
Уплотнение штока: фторсилоксановый эластомер
Уплотнение штока/подшипник скольжения: фторопласт Ф4К20 (PTFE+C, Teflon)
Уплотнение шара: фторопласт Ф4К20 (PTFE+C, Teflon) с дублирующим уплотнением из фторсилоксанового эластомера

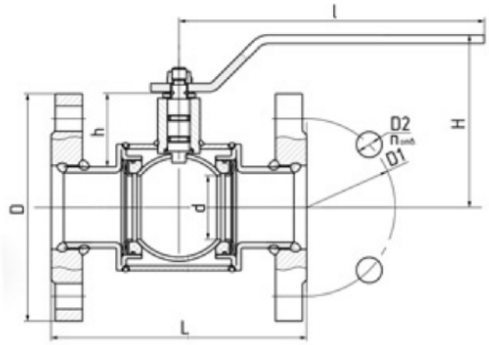

Управление
DN 40-125: рукоятка - окрашенная углеродистая сталь с полимерным наконечником
Фланцы
Присоединительные размеры по ГОСТ 33259

DN	PN	Код	d	D	D1	D2	n отв	h	H	l	L	Вес, кг.
40	40	КШ.Ц.Ф.GAS.040.040.П/П.02	40	145	110	18	4	52	117	220	290	5,5
50	40	КШ.Ц.Ф.GAS.050.040.П/П.02	49	160	125	18	4	52	121	220	300/180	7,1
65	16	КШ.Ц.Ф.GAS.065.016.П/П.02	64	178	145	18	4	75	155	315	300	9,9
65	25	КШ.Ц.Ф.GAS.065.025.П/П.02	64	180	145	18	8	75	155	315	300	11,0
80	16	КШ.Ц.Ф.GAS.080.016.П/П.02	75	195	160	18	4	77	165	315	320	15
80	25	КШ.Ц.Ф.GAS.080.025.П/П.02	75	195	160	18	8	77	165	315	320/210	12
100	16	КШ.Ц.Ф.GAS.100.016.П/П.02	100	215	180	18	8	107	195	525	320/210	12
100	25	КШ.Ц.Ф.GAS.100.025.П/П.02	100	230	190	22	8	107	195	525	350/230	19,9
125	16	КШ.Ц.Ф.GAS.125.016.П/П.02	125	245	210	18	8	111	214	525	380	26,5
125	25	КШ.Ц.Ф.GAS.125.025.П/П.02	124	270	220	26	8	111	214	525	380	30,3

КРАНЫ ЛАТУННЫЕ ШАРОВЫЕ БОЛОГОВСКИЙ АРМАТУРНЫЙ ЗАВОД

Латунные шаровые краны для воды и пара 11Б27П1 предназначены для установки на трубопроводах в качестве запорного устройства для воды и пара.

Материал корпусных деталей – латунь ЛС59-1 по ГОСТ 15527-2004. Материал шаровой заслонки – латунь ЛС59-1 по ГОСТ 15527-2004 с покрытием Н9Х.

Управление осуществляется рычагом или «бабочкой» из алюминия марки АК-7 ГОСТ 1583-93 с покрытием эпоксиполиэфирной порошковой композицией красного цвета.

Материал уплотнений шара и штока – фторопласт (PTFE).

КРАНЫ ШАРОВЫЕ ЛАТУННЫЕ ДЛЯ ВОДЫ И ПАРА

Кран шаровой БАЗ вр/нр бабочка

Рабочее давление 2,5 МПа.
Рабочая среда – вода, пар.
Температура рабочей среды от +1 до +150 °С.
Класс герметичности затвора – А по ГОСТ 9544-2005.

Кран шаровой БАЗ вр/вр бабочка

Рабочее давление 2,5 МПа.
Рабочая среда – вода, пар.
Температура рабочей среды от +1 до +150 °С.
Класс герметичности затвора – А по ГОСТ 9544-2005.

Кран шаровой БАЗ нр/нр бабочка

Рабочее давление 2,5 МПа.
Рабочая среда – вода, пар.
Температура рабочей среды от +1 до +150 °С.
Класс герметичности затвора – А по ГОСТ 9544-2005.

Кран шаровой БАЗ «Американка»

Рабочее давление 2,5 МПа.
Рабочая среда – вода, пар.
Температура рабочей среды от +1 до +150 °С.
Класс герметичности затвора – А по ГОСТ 9544-2005.

Кран шаровой БАЗ вр/нр рычаг

Рабочее давление 2,5 МПа.
Рабочая среда – вода, пар.
Температура рабочей среды от +1 до +150 С.
Класс герметичности затвора – А по ГОСТ 9544-2005.

Кран шаровой БАЗ вр/вр рычаг

Рабочее давление 2,5 МПа.
Рабочая среда – вода, пар.
Температура рабочей среды от +1 до +150 °С.
Класс герметичности затвора – А по ГОСТ 9544-2005.

Кран шаровой БАЗ нр/нр рычаг

Рабочее давление 2,5 МПа.
Рабочая среда – вода, пар.
Температура рабочей среды от +1 до +150 °С.
Класс герметичности затвора – А по ГОСТ 9544-2005.

КРАНЫ ШАРОВЫЕ ЛАТУННЫЕ ДЛЯ ГАЗА

Газовые латунные шаровые краны 11Б27П предназначены для установки на трубопроводах в качестве запорного устройства для природного газа.

Материал корпусных деталей – латунь ЛС59-1 по ГОСТ 15527-2004. Материал шаровой заслонки – латунь ЛС59-1 по ГОСТ 15527-2004 с покрытием Н9Х.

Управление осуществляется рычагом или «бабочкой» из алюминия марки АК-7 ГОСТ 1583-93 с покрытием эпоксиполиэфирной порошковой композицией желтого цвета.

Материал уплотнений шара и штока – фторопласт (PTFE).

Кран шаровой БАЗ вр/нр бабочка

Рабочее давление 2,5 МПа.
Рабочая среда – природный газ.
Температура рабочей среды от -60 до +50 °С.
Класс герметичности затвора – А по ГОСТ 9544-2005.

Кран шаровой БАЗ вр/вр бабочка

Рабочее давление 2,5 МПа.
Рабочая среда – природный газ.
Температура рабочей среды от -60 до +50 °С.
Класс герметичности затвора – А по ГОСТ 9544-2005.

Кран шаровой БАЗ нр/нр бабочка

Рабочее давление 2,5 МПа.
Рабочая среда – природный газ.
Температура рабочей среды от -60 до +50 °С.
Класс герметичности затвора – А по ГОСТ 9544-2005.

Кран шаровой БАЗ вр/нр рычаг

Рабочее давление 2,5 МПа.
Рабочая среда – природный газ.
Температура рабочей среды от -60 до +50 °С.
Класс герметичности затвора – А по ГОСТ 9544-2005.

Кран шаровой БАЗ вр/вр рычаг

Рабочее давление 2,5 МПа.
Рабочая среда – природный газ.
Температура рабочей среды от -60 до +50 °С.
Класс герметичности затвора – А по ГОСТ 9544-2005.

Кран шаровой БАЗ нр/нр рычаг

Рабочее давление 2,5 МПа.
Рабочая среда – природный газ.
Температура рабочей среды от -60 до +50 °С.
Класс герметичности затвора – А по ГОСТ 9544-2005.

ЧУГУННЫЕ ДЕТАЛИ ТРУБОПРОВОДОВ

ОТВОДЫ

ОТВОД РАСТРУБНЫЙ ОР

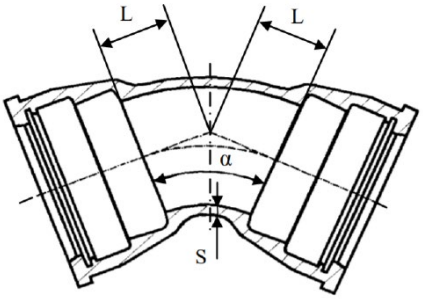

Сфера применения
- Водоснабжение
- Канализация

Производимые диаметры
100-1000 мм

Исполнение
Литое и сварное по ГОСТ 5525-88 и по ГОСТ ISO 2531

Тип соединения
Незамковое

Внутреннее покрытие
Цементно-песчаное (портландцемент, глиноземистый цемент)

Исполнение раструба
Tyton, RG, RGS

Внешнее покрытие
- цинконаполненная краска (ZN или ZNAL)
- покрытие на основе синтетических смол, эпоксид

Рабочее давление
до 100 атмосфер

ОТВОД РАСТРУБНЫЙ (ГОСТ)					
DN	S	a=10°	a=15°	a=30°	a=45°
		L	L	L	L
80	7,0	95	95	96	99
100	7,2	126	127	129	132
125	7,8	146	147	149	153
150	7,8	165	166	169	174
200	8,4	205	206	209	215
250	9,0	205	206	209	215
300	9,6	205	206	209	215
350	10,2	236	238	241	248
400	10,8	276	277	281	290
500	12,0	354	356	362	373
600	13,2	386	288	394	406
700	14,4	425	428	434	447
800	15,6	504	507	515	530
900	16,8	536	539	547	563
1000	18,0	575	578	587	604

ОТВОД РАСТРУБНЫЙ (ISO)				
DN	S	a=11°15’	a=22°30’	a=45°
		L	L	L
80	7,0	30	40	55
100	7,2	30	40	65
125	7,5	35	50	75
150	7,8	35	55	85
200	8,4	40	65	110
250	9,0	50	75	130
300	9,6	55	85	150
350	10,2	60	95	175
400	10,8	65	110	195
500	12,0	75	130	240
600	13,2	85	150	285
700	14,4	95	175	330
800	15,6	110	195	370
900	16,8	120	220	415
1000	18,0	130	240	460

ОТВОД ФЛАНЦЕВЫЙ (ISO)

ОТВОД ФЛАНЦЕВЫЙ a=45° (ISO)		
DN	S	L
80	7,0	130
100	7,2	140
125	7,5	150
150	7,8	160
200	8,4	180
250	9,0	250
300	9,6	400
350	10,2	300
400	10,8	325
500	12,0	375
600	13,2	425
700	14,4	480
800	15,6	530
900	16,8	580
1000	18,0	630

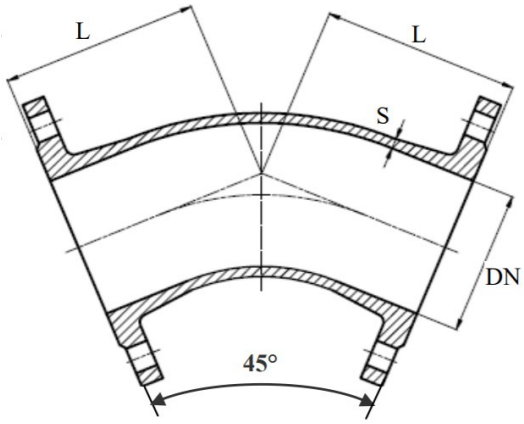

ОТВОД РАСТРУБ-ГЛАДКИЙ КОНЕЦ (ГОСТ)

ОТВОД РАСТРУБ-ГЛАДКИЙ КОНЕЦ (ГОСТ)						
DN	S	T/RJ	a=10°	a=15°	a=30°	ф=45°
		L1	L	L	L	L
80	7,0	75/130	95	95	96	99
100	7,2	80/140	126	127	129	132
125	7,2	80/150	146	147	149	153
150	7,8	85/160	165	166	169	174
200	8,4	85/170	205	206	209	215
250	9,0	90/175	205	206	209	215
300	9,6	95/180	205	206	209	215

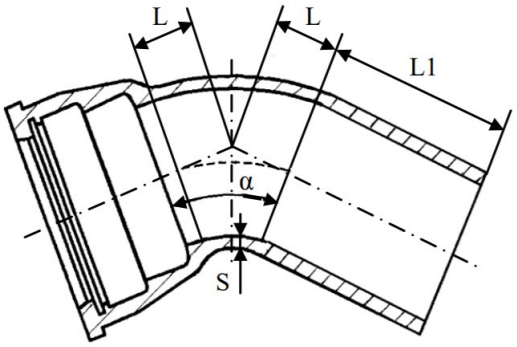

ОТВОД РАСТРУБ-ГЛАДКИЙ КОНЕЦ (ISO)

ОТВОД РАСТРУБ-ГЛАДКИЙ КОНЕЦ (ISO)					
DN	S	a=10°		a=15°	
		L	L1	L	L1
80	8,1	30	210	38	210
100	8,4	33	210	33	210
125	8,8	36	225	49	225
150	9,1	40	244	40	244
200	9,8	46	265	46	265
250	10,5	50	205	65	200
300	11,2	65	209	65	209
400	12,6	38	200	100	200
500	14,0	85	200	125	200
600	15,6	95	200	145	200

ОТВОД РАСТРУБ-ГЛАДКИЙ КОНЕЦ (ISO)					
DN	S	a=30°		a=45°	
		L	L1	L	L1
80	8,1	44	210	55	210
100	8,4	18	240	20	250
125	8,8	57	225	76	225
150	9,1	65	244	70	260
200	9,8	80	265	80	294
250	10,5	95	175	130	170
300	11,2	110	170	155	160
400	12,6	108	200	168	200
500	14,0	170	200	240	200
600	15,6	200	212	285	244

ТРОЙНИКИ

Сфера применения
- Водоснабжение
- Канализация

Производимые диаметры
80-1000 мм
Размеры фасонной части
по ГОСТ 5525-88 и по ГОСТ ISO 2531
Исполнение:
Литое и сварное
Внутреннее покрытие
Цементно-песчаное (портландцемент, глиноземистый цемент)
Исполнение раструба
Tyton, RG, RGS
Внешнее покрытие
- цинконаполненная краска (ZN или ZNAL)
- покрытие на основе синтетических смол, эпоксид

Рабочее давление
10-16 атмосфер

ТРОЙНИК РАСТРУБНЫЙ (ISO)

ТРОЙНИК РАСТРУБНЫЙ (ISO)				
DNxdn	S1	S2	L1	L2
80x80	7,0	7,0	175	85
100x80	7,2	7,0	165	90
100x100	7,2	7,2	195	100
125x80	7,5	7,0	175	105
125x100	7,5	7,2	195	115
125x125	7,5	7,5	225	115
150x80	7,8	7,0	180	120
150x100	7,8	7,2	200	125
150x150	7,8	7,8	260	130
200x80	8,4	7,0	180	145
200x100	8,4	7,2	200	150
200x150	8,4	7,8	260	155
200x200	8,4	8,4	320	160
250x100	9,0	7,2	205	190
250x150	9,0	7,8	265	190
250x200	9,0	8,4	320	190
250x250	9,0	9,0	380	190
300x100	9,6	7,2	210	220
300x150	9,6	7,8	265	220
300x200	9,6	8,4	325	220
300x250	9,6	9,0	380	220
300x300	9,6	9,6	440	220
350x100	11,9	8,4	205	220
350x200	11,9	9,8	325	240
350x250	11,9	10,5	495	245
350x300	11,9	11,2	495	250

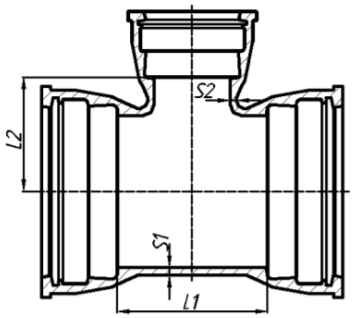

350x350	11,9	11,9	495	260
400x200	12,6	9,8	325	260
400x250	12,6	10,5	440	265
400x300	12,6	11,2	440	270
400x400	12,6	12,6	560	280
500x100	14,0	8,4	215	295
500x200	14,0	9,8	330	310
500x300	14,0	11,2	450	315
500x400	14,0	12,6	565	335
500x500	14,0	14,0	680	350
600x200	15,4	9,8	340	360
600x300	15,4	11,2	460	365
600x400	15,4	12,6	570	390
600x500	15,4	14,0	800	400
600x600	15,4	15,4	800	460
700x200	14,4	8,4	345	525
700x400	14,4	10,8	575	555
700x700	14,4	14,4	925	600
800x200	15,6	8,4	350	585
800x400	15,6	10,8	580	615
800x600	15,6	13,2	1045	645
800x800	15,6	15,6	1045	675
900x200	16,8	8,4	355	645
900x400	16,8	10,8	590	675
900x600	16,8	13,2	1170	705
900x900	16,8	16,8	1170	750
1000x400	18,0	10,8	360	705
1000x600	18,0	13,2	595	735
1000x1000	18,0	18,0	1290	765

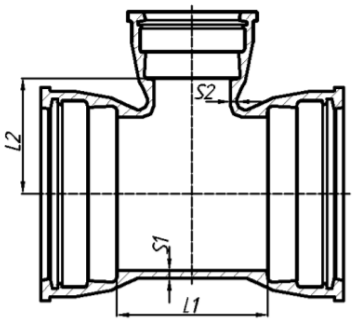

ТРОЙНИК РАСТРУБНЫЙ (ГОСТ)

ТРОЙНИК РАСТРУБНЫЙ (ГОСТ)				
DNxdn	S1	S2	L1	L2
80x80	7,0	7,0	250	115
100x80	7,2	7,0	250	125
100x100	7,2	7,2	300	150
125x80	7,5	7,0	300	150
125x100	7,5	7,2	400	300
125x125	7,5	7,5	400	200
150x80	7,8	7,0	300	150
150x100	7,8	7,2	300	150
150x150	7,8	7,8	400	200
200x80	8,4	7,0	300	200
200x100	8,4	7,2	400	200
200x150	8,4	7,8	400	200
200x200	8,4	8,4	500	250
250x100	9,0	7,2	400	200
250x150	9,0	7,8	400	250
250x200	9,0	8,4	500	250

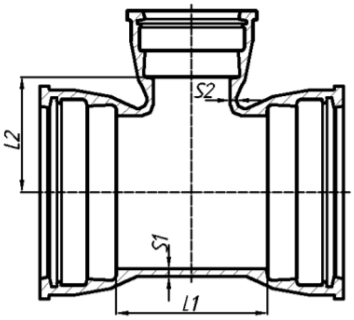

250x250	9,0	9,0	500	250
300x100	9,6	7,2	400	250
300x150	9,6	7,8	400	250
300x200	9,6	8,4	500	250
300x250	9,6	9,0	500	250
300x300	9,6	9,6	600	300
350x100	11,9	8,4	400	250
350x200	11,9	9,8	500	300
350x250	11,9	10,5	500	300
350x300	11,9	11,2	600	300
350x350	11,9	11,9	600	300
400x200	12,6	9,8	500	300
400x250	12,6	10,5	500	300
400x300	12,6	11,2	600	300
400x400	12,6	12,6	600	350
500x100	14,0	8,4	400	350
500x200	14,0	9,8	500	350
500x300	14,0	11,2	600	350
500x400	14,0	12,6	800	400
500x500	14,0	14,0	800	400
600x200	15,4	9,8	500	400
600x300	15,4	11,2	600	400
600x400	15,4	12,6	800	450
600x500	15,4	14,0	800	450
600x600	15,4	15,4	900	450
700x200	14,4	8,4	500	450
700x400	14,4	10,8	800	500
700x700	14,4	14,4	1100	550
800x200	15,6	8,4	600	500
800x400	15,6	10,8	800	550
800x600	15,6	13,2	1000	550
800x800	15,6	15,6	1200	550
900x200	16,8	8,4	600	550
900x400	16,8	10,8	800	600
900x600	16,8	13,2	1000	600
900x900	16,8	16,8	1300	650
1000x400	18,0	10,8	800	650
1000x600	18,0	13,2	1000	650
1000x1000	18,0	18,0	1400	700

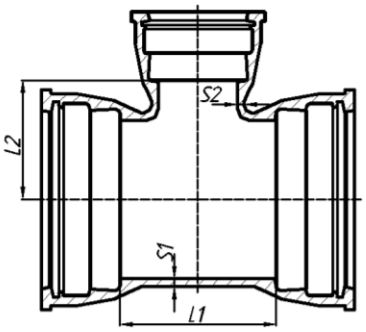

ТРОЙНИК РАСТРУБ-ФЛАНЕЦ (ISO)

ТРОЙНИК РАСТРУБ-ФЛАНЕЦ (ISO)				
DN x DN	S1	S2	L1	L2
80x80	7,0	7,0	175	165
100x80	7,2	7,0	165	170
100x100	7,2	7,2	195	180
125x80	7,5	7,0	175	185
125x100	7,5	7,2	195	195
125x125	7,5	7,5	225	200
150x80	7,8	7,0	180	200

150x100	7,8	7,2	200	205
150x125	7,8	7,5	230	215
150x150	7,8	7,8	260	220
200x80	8,4	7,0	180	225
200x100	8,4	7,2	200	230
200x125	8,4	7,5	235	240
200x150	8,4	7,8	260	245
200x200	8,4	8,4	320	260
250x80	9,0	7,0	185	165
250x100	9,0	7,2	205	270
250x150	9,0	7,8	265	280
250x200	9,0	8,4	320	290
250x250	9,0	9,0	380	300
300x80	9,6	7,0	185	295
300x100	9,6	7,2	210	300
300x150	9,6	7,8	265	310
300x200	9,6	8,4	325	320
300x250	9,6	9,0	380	330
300x300	9,6	9,6	440	340
350x100	10,2	7,2	210	330
350x150	10,2	7,8	270	340
350x200	10,2	8,4	325	350
350x250	10,2	9,0	385	360
350x350	10,2	10,2	500	380
400x100	10,8	7,2	210	360
400x150	10,8	7,8	270	370
400x200	10,8	8,4	325	380
400x250	10,8	9,0	385	390
400x300	10,8	9,6	445	400
400x400	10,8	10,8	560	420
500x100	12,0	7,2	215	420
500x200	12,0	8,4	330	440
500x400	12,0	10,8	565	480
500x500	12,0	12,0	680	500
600x200	13,2	8,4	340	500
600x400	13,2	10,8	570	540
600x600	13,2	13,2	800	580
700x200	14,4	8,4	345	525
700x400	14,4	10,8	575	555
700x700	14,4	14,4	925	600
800x200	15,6	8,4	350	585
800x400	15,6	10,8	580	615
800x600	15,6	13,2	1045	645
800x800	15,6	15,6	1045	675
900x200	16,8	8,4	355	645
900x400	16,8	10,8	590	675
900x600	16,8	13,2	1170	705
900x900	16,8	16,8	1170	750
1000x200	18,0	8,4	360	705
1000x400	18,0	10,8	595	735
1000x600	18,0	13,2	1290	765
1000x1000	18,0	18,0	1290	825

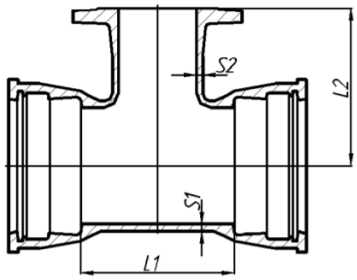

ТРОЙНИК РАСТРУБ-ФЛАНЕЦ (ГОСТ)

ТРОЙНИК РАСТРУБ-ФЛАНЕЦ (ГОСТ)				
DN x DN	S1	S2	L1	L2
80x80	7,0	7,0	250	150
100x80	7,2	7,0	250	175
100x100	7,2	7,2	300	200
125x80	7,5	7,0	300	175
125x100	7,5	7,2	300	175
125x125	7,5	7,5	400	225
150x80	7,8	7,0	300	200
150x100	7,8	7,2	300	200
150x125	7,8	7,5	400	200
150x150	7,8	7,8	400	250
200x80	8,4	7,0	300	225
200x100	8,4	7,2	400	225
200x125	8,4	7,5	400	225
200x150	8,4	7,8	400	225
200x200	8,4	8,4	500	300
250x80	9,0	7,0	300	250
250x100	9,0	7,2	400	250
250x150	9,0	7,8	400	250
250x200	9,0	8,4	500	275
250x250	9,0	9,0	500	300
300x80	9,6	7,0	300	275
300x100	9,6	7,2	400	275
300x150	9,6	7,8	400	275
300x200	9,6	8,4	500	300
300x250	9,6	9,0	500	300
300x300	9,6	9,6	600	300
350x100	10,2	7,2	400	300
350x150	10,2	7,8	400	300
350x200	10,2	8,4	500	300
350x250	10,2	9,0	500	325
350x350	10,2	10,2	600	350
400x100	10,8	7,2	400	325
400x150	10,8	7,8	500	325
400x200	10,8	8,4	500	350
400x250	10,8	9,0	500	350
400x300	10,8	9,6	600	350
400x400	10,8	10,8	600	400
500x100	12,0	7,2	400	375
500x200	12,0	8,4	500	400
500x400	12,0	10,8	800	425
500x500	12,0	12,0	800	500
600x200	13,2	8,4	500	450
600x400	13,2	10,8	800	475
600x600	13,2	13,2	900	550
700x200	14,4	8,4	500	500
700x400	14,4	10,8	800	525

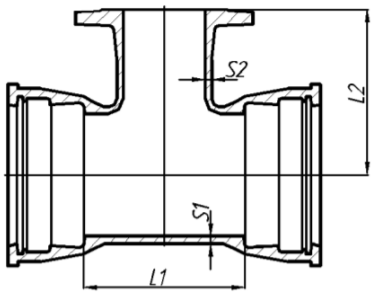

700x700	14,4	14,4	1100	600
800x200	15,6	8,4	600	550
800x400	15,6	10,8	800	575
800x600	15,6	13,2	1000	625
800x800	15,6	15,6	1200	700
900x200	16,8	8,4	600	600
900x400	16,8	10,8	800	650
900x600	16,8	13,2	1000	675
900x900	16,8	16,8	1300	750
1000x400	18,0	10,8	800	700
1000x600	18,0	13,2	1000	725
1000x1000	18,0	18,0	1400	800

ТРОЙНИК ФЛАНЦЕВЫЙ (ISO)

ТРОЙНИК ФЛАНЦЕВЫЙ (ISO)				
DN x DN	S1	S2	L1	L2
80x80	7,0	7,0	330	165
100x80	7,2	7,0	360	175
100x100	7,2	7,2	360	180
125x80	7,2	7,0	400	190
125x100	7,5	7,2	400	195
125x125	7,5	7,5	400	200
150x80	7,2	7,0	440	205
150x100	7,8	7,2	440	210
150x125	7,8	7,5	440	215
150x150	7,8	7,8	440	220
200x80	8,4	7,0	520	235
200x100	8,4	7,2	520	240
200x125	8,4	7,5	520	240
200x150	8,4	7,8	520	250
200x200	8,4	8,4	520	260
250x100	9,0	7,2	700	275
250x150	9,0	7,8	700	275
250x200	9,0	8,4	700	325
250x250	9,0	9,0	700	350
300x80	9,6	7,0	800	295
300x100	9,6	7,2	800	300
300x150	9,6	7,8	800	310
300x200	9,6	8,4	800	350
300x250	9,6	9,0	800	375
300x300	9,6	9,6	800	400
350x100	10,2	7,2	850	325
350x150	10,2	7,8	530	340
350x200	10,2	8,4	850	325
350x250	10,2	9,0	645	360
350x350	10,2	10,2	850	425
400x100	10,8	7,2	900	350
400x150	10,8	7,8	900	350
400x200	10,8	8,4	900	350
400x250	10,8	9,0	665	390

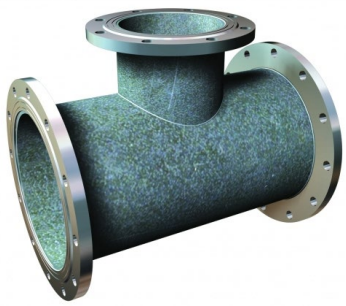

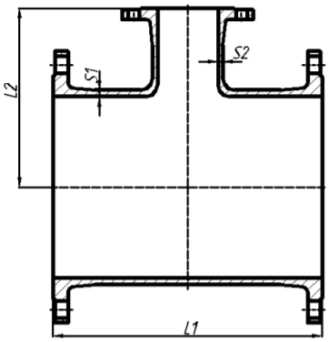

400x300	10,8	9,6	900	450
400x400	10,8	10,8	900	450
500x100	12,0	7,2	1000	400
500x200	12,0	8,4	1000	400
500x400	12,0	10,8	1000	500
500x500	12,0	12,0	1000	500
600x200	13,2	8,4	1100	450
600x400	13,2	10,8	1100	550
600x600	13,2	13,2	1100	550
700x200	14,4	8,4	650	525
700x400	14,4	10,8	870	555
700x700	14,4	14,4	1200	600
800x200	15,6	8,4	690	585
800x400	15,6	10,8	910	615
800x600	15,6	13,2	1350	645
800x800	15,6	15,6	1350	675
900x200	16,8	8,4	730	645
900x400	16,8	10,8	950	675
900x600	16,8	13,2	1500	705
900x900	16,8	16,8	1500	750
1000x200	18,0	8,4	770	705
1000x400	18,0	10,8	990	735
1000x600	18,0	13,2	1650	765
1000x1000	18,0	18,0	1650	825

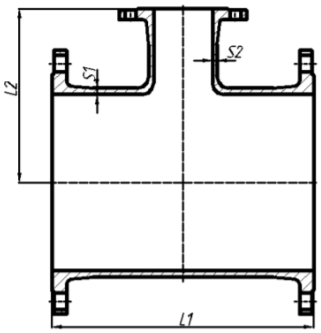

ТРОЙНИК ФЛАНЦЕВЫЙ (ГОСТ)

ТРОЙНИК ФЛАНЦЕВЫЙ (ГОСТ)				
DN x DN	S1	S2	L1	L2
80x80	7,0	7,0	300	150
100x80	7,2	70	400	175
100x100	7,2	7,2	400	200
125x80	7,5	7,0	450	175
125x100	7,5	7,2	450	175
125x125	7,5	7,5	450	225
150x80	7,8	7,0	500	200
150x100	7,8	7,2	500	200
150x125	7,8	7,5	500	200
150x150	7,8	7,8	500	250
200x80	8,4	7,0	600	225
200x100	8,4	7,2	600	225
200x125	8,4	7,5	600	225
200x150	8,4	7,8	600	225
200x200	8,4	8,4	600	300
250x100	9,0	7,2	600	250
250x150	9,0	7,8	600	250
250x200	9,0	8,4	600	275
250x250	9,0	9,0	600	300
300x80	9,6	7,0	600	275
300x100	9,6	7,2	600	275

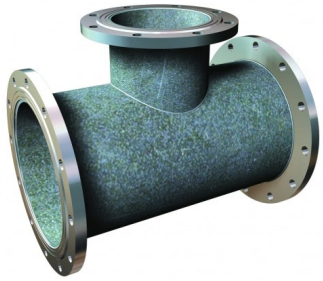

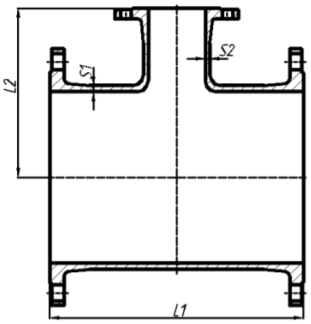

300x150	9,6	7,8	600	275
300x200	9,6	8,4	600	300
300x250	9,6	9,0	600	300
300x300	9,6	9,6	600	300
350x100	10,2	7,2	600	300
350x150	10,2	7,8	600	300
350x200	10,2	8,4	600	300
350x250	10,2	9,0	600	325
350x350	10,2	10,2	700	350
400x100	10,8	7,2	600	325
400x150	10,8	7,8	600	325
400x200	10,8	8,4	600	350
400x250	10,8	9,0	600	350
400x300	10,8	9,6	800	350
400x400	10,8	10,8	800	400
500x100	12,0	7,2	600	375
500x200	12,0	8,4	600	400
500x400	12,0	10,8	800	425
500x500	12,0	12,0	1000	500
600x200	13,2	8,4	600	450
600x400	13,2	10,8	800	475
600x600	13,2	13,2	1100	550
700x200	14,4	8,4	800	500
700x400	14,4	10,8	1000	525
700x700	14,4	14,4	1200	600
800x200	15,6	8,4	800	550
800x400	15,6	10,8	1000	575
800x600	15,6	13,2	1400	625
800x800	15,6	15,6	1400	700
900x200	16,8	8,4	800	600
900x400	16,8	10,8	1000	650
900x600	16,8	13,2	1400	675
900x900	16,8	16,8	1500	750
1000x400	18,0	10,8	1000	700
1000x600	18,0	13,2	1400	725
1000x1000	18,0	18,0	1600	800

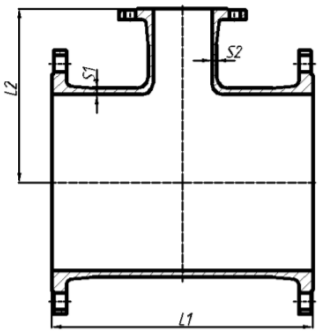

КОЛЕНА

Сфера применения
- Водоснабжение
- Канализация
- Оснежнение горнолыжных курортов
- Промысловые трубопроводы для нефтегазовой отрасли

Производимые диаметры
80-1000 мм
Исполнение
Литое и сварное по по ГОСТ 5525-88 и ГОСТ ISO 2531
Тип соединения
Замковое
Внутреннее покрытие
Цементно-песчаное (портландцемент, глиноземистый цемент)
Внешнее покрытие
- цинконаполненная краска (ZN или ZNAL)
- покрытие на основе синтетических смол, эпоксид

Рабочее давление
64-100 атмосфер

КОЛЕНО РАСТРУБНОЕ (ГОСТ)

КОЛЕНО РАСТРУБНОЕ (ГОСТ)		
DN	S	L
80	7,0	180
100	7,2	240
125	7,5	265
150	7,8	290
200	8,4	340
250	9,0	340
300	9,6	340
350	9,6	400
400	10,8	450
500	12,0	550
600	13,2	610
700	14,4	660
800	15,6	760
900	16,8	820
1000	18,0	870

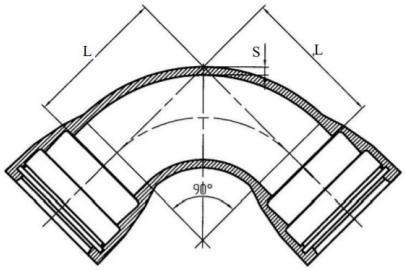

КОЛЕНО РАСТРУБНОЕ (ISO)

КОЛЕНО РАСТРУБНОЕ (ISO)		
DN	S	L
80	7,0	100
100	7,2	120
125	7,5	150
150	7,8	170
200	8,4	220
250	9,0	280
300	9,6	320
350	9,6	410
400	10,8	430
500	12,0	550
600	13,2	780
700	14,4	720
800	15,6	800
900	-	-
1000	-	-

КОЛЕНО ФЛАНЦЕВОЕ (ГОСТ)

КОЛЕНО ФЛАНЦЕВОЕ (ГОСТ)		
DN	S	L
80	7,0	150
100	7,2	200
125	7,5	225
150	7,8	250
200	8,4	300
250	9,0	300
300	9,6	300
350	10,2	350
400	10,8	400
500	12,0	500

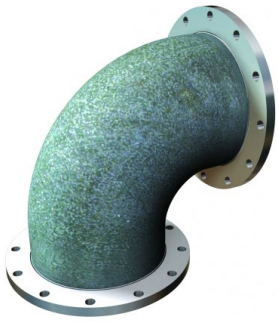

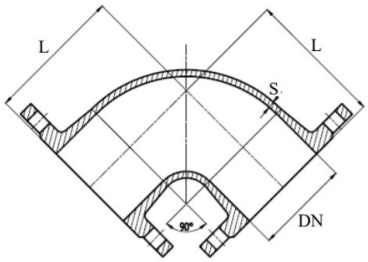

600	13,2	550
700	14,4	600
800	15,6	700
900	16,8	750
1000	18,0	800

КОЛЕНО ФЛАНЦЕВОЕ (ISO)

КОЛЕНО ФЛАНЦЕВОЕ (ISO)		
DN	S	L
80	7,0	165
100	7,2	180
125	7,5	200
150	7,8	220
200	8,4	260
250	9,0	350
300	9,6	400
350	10,2	450
400	10,8	500
500	12,0	600
600	13,2	700
700	14,4	800
800	15,6	900
900	16,8	1000
1000	18,0	1100

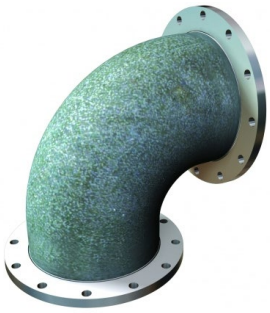

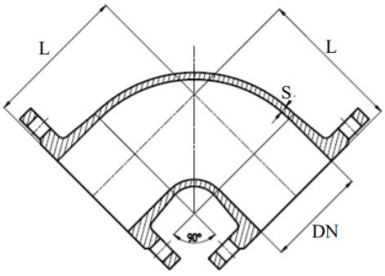

КОЛЕНО РАСТРУБ-ГЛАДКИЙ КОНЕЦ (ГОСТ)

КОЛЕНО РАСТРУБ-ГЛАДКИЙ КОНЕЦ (ГОСТ)				
DN	S	L	L1	L2
80	7,0	120	350	230
100	7,2	160	400	240
125	7,5	185	425	240
150	7,8	210	450	240
250	8,4	260	500	240

250	9,0	260	500	240
300	9,6	260	500	240

КОЛЕНО РАСТРУБ-ГЛАДКИЙ КОНЕЦ (ISO)

КОЛЕНО РАСТРУБ-ГЛАДКИЙ КОНЕЦ (ISO)				
DN	S	L	L1	L2
80	8,1	80	310	230
100	8,4	100	340	240
125	8,8	130	370	240
150	9,1	150	390	240
200	9,8	200	440	240
250	10,5	250	500	250
300	11,2	300	550	250
400	12,6	405	625	220
500	14,0	510	700	190
600	15,4	605	805	200

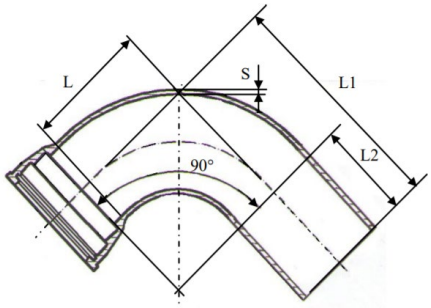

СТАЛЬНЫЕ ДЕТАЛИ ТРУБОПРОВОДОВ

ОТВОДЫ ГОСТ 17375-01

ГОСТ 17375 – государственный стандарт, распространяющийся на цельнотянутые отводы из углеродистой и низколегированной стали с радиусом R=1,5 и углами поворота 30, 45, 60, 90 градусов, полученные путем горячей протяжки труб через рогообразный сердечник, либо изготовленные методом штамповки

Технические характеристики

- Материал: сталь 20, 09Г2С
- Давление: 160 кгс/см 2 (16 МПа)
- Рабочая среда: вода, пар, газ, нефтепродукты
- Температура рабочей среды: от -70 до +450 градусов С
- Присоединение: сварка
- Отводы крутоизогнутые типа 3D (R ≈ 1,5 DN) ГОСТ 17375-2001, исполнение 2

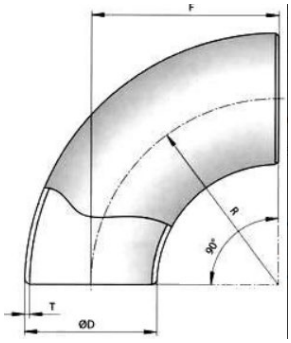

ТРОЙНИКИ ГОСТ 17376-01

Тройники ГОСТ 17376-01 — детали трубопровода, которые используются для развлетвления потока рабочей среды.
Изготавливаются путем холодной штамповки с последующей термической обработкой.
Тройники стальные равнопроходные, в отличие от тройников переходных, имеют абсолютно идентичные отверстия корпуса и горловины, в связи с этим толщина стенки для каждого из них одинакова.

Внутреннее покрытие
антикоррозионное цементно-песчаное
Применение
в строительстве трубопроводов хозяйственно-питьевого, промышленного водоснабжения.

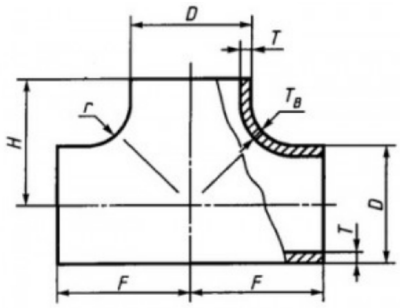

Технические характеристики:

Рабочая среда: вода, пар, газ, нефтепродукты
Температура рабочей среды: от -70 до +450 градусов С
Присоединение: сварка

ПЕРЕХОДЫ ГОСТ 17378-01

Переходы концентрические — детали трубопровода ГОСТ 17378-01, используются для соединения на участках изменения диаметра трубопровода. При сужении труб использование переходов стальных позволяет значительно увеличить давление внутри трубы, следствием чего будет являться увеличение напора. И наоборот при расширении трубы давление будет уменьшаться, соответственно произойдет уменьшение напора.

Применение
в строительстве трубопроводов хозяйственно-питьевого, промышленного водоснабжения,а также для перехода с ВЧШГ трубопроводов на стальные трубопроводы.

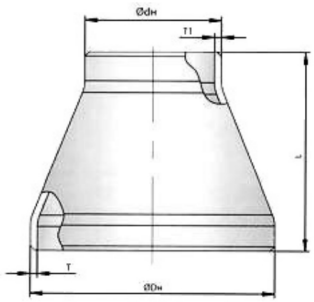

Технические характеристики:

Материал: сталь 20
Давление: 160 кгс/см 2 (16 МПа).
Рабочая среда: вода, пар, газ, нефтепродукты.
Температура рабочей среды: от -70 до +450 градусов С.
Присоединение: сварка.

ЗАГЛУШКА ФЛАНЦЕВАЯ АТК 24.200.02-90

Заглушка фланцевая стальная (ЗФ) предназначена для запирания концов трубопровода. Имеет конструкцию и размеры фланца по ГОСТ 12815-80 без отверстия в середине.

Применение:
в химической, нефтеперерабатывающей, нефтехимической, газовой, нефтяной и других смежных отраслях промышленности.
Технические характеристики:
Условное давление: от 6 до 400 кгс/см2 (от 0,6 до 40 МПа)
Температура: от минус 70 до 600 градусов С
Материал изготовления: сталь 3/ 20, сталь 09Г2С
Присоединение: фланцевое с присоединительными размерами по ГОСТ 12815-80

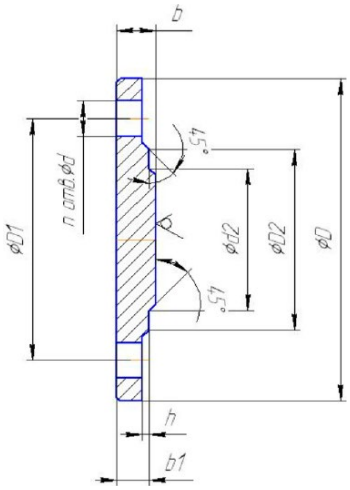

ЗАГЛУШКА ЭЛЛИПТИЧЕСКАЯ ГОСТ 17380-01

Заглушки эллиптические — согласно ГОСТ 17380-01, деталь, предназначенная для закрывания концевых отверстий в трубопроводах. Заглушки эллиптические изготавливаются по ГОСТ 17379-01 из углеродистой и низколегированной стали.

Применение
на трубопроводах различного назначения на предприятиях нефтяной, газовой и химической промышленности, ЖКХ и водоканалов, а также в качестве днищ при изготовлении высокопрочных емкостей — котлов, сосудов, аппаратов.

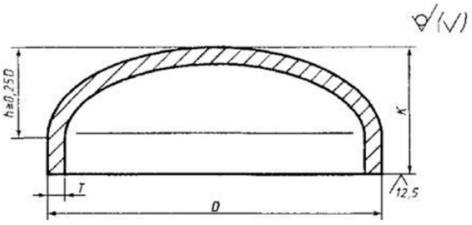

Технические характеристики:

Материал: сталь 20
Давление: 160 кгс/см 2 (16 МПа)
Рабочая среда: вода, пар, газ, нефтепродукты
Температура рабочей среды: от -70 до +450 градусов С
Присоединение: сварка

КЛАПАН ПРЕДОХРАНИТЕЛЬНЫЙ КПГ-К

Клапан предохранительный КПГ-К предназначен для защиты резервуаров хранения нефти и нефтепродуктов от разрушения при сверхдопустимом повышении избыточного и вакуумметрического давления в резервуаре. Встроенный огнепреградитель препятствует проникновению пламени внутрь резервуара при воспламенении снаружи резервуара выходящих из него паров и газов.

Клапан предохранительный предназначен для работы совместно с дыхательными клапанами типа НДКМ, КДМ, КДС.

Контактирующие поверхности тарелок и седел покрыты фторопластовой пленкой, препятствующей примерзанию сопрягающихся поверхностей.
Корпус, кожух, проставка изготавливаются из углеродистой стали. Лента огнепреграждающего элемента и переходник — из алюминиевого сплава.

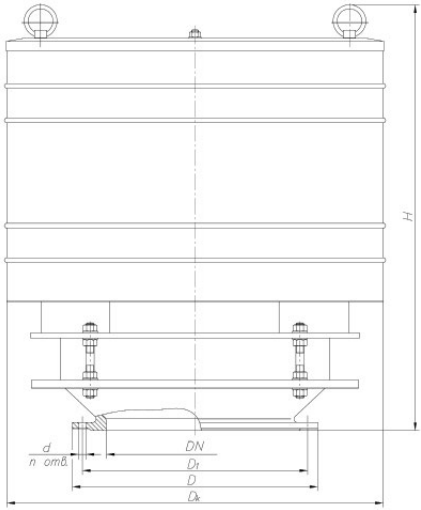

Наименование параметров		кпг-100к	кпг-150к	кпг-200к	кпг-250к	кпг-350к
Условный проход, DN		100	150	200	250	350
Давление срабатывания, ПА (мм вод ст)		1764...1961(176...196)				
Вакуум срабатывания, ПА (мм вод ст)		343...392(34...39)				
Пропускная способность, м³/ч, не менее		200	500	900	1500	2700
Габаритные размеры, мм, не более	диаметр, Dk	320	320	380	380	638
	высота, H	490	495	553	537	735
Присоединительные размеры, мм, не более	D	205	262	315	370	485
	D_1	170	225	280	335	445
	d	18	18	18	18	22
	n, шт	4	8	8	12	12
Масса, кг, не более		21	21	31	31	84

Клапан предохранительный гидравлический КПГ предназначен для защиты резервуаров хранения нефти и нефтепродуктов от разрушения при сверхдопустимом повышении избыточного и вакуумметрического давления в резервуаре.

Клапан предохранительный предназначен для работы совместно с дыхательными клапанами типа НДКМ, КДМ, КДС.
Клапан КПГ устанавливается на монтажный патрубок на крыше резервуара.

По устойчивости к воздействию климатических факторов внешней среды клапаны изготавливаются в исполнениях У, ХЛ или УХЛ категории размещения 1 по ГОСТ 15150-69.

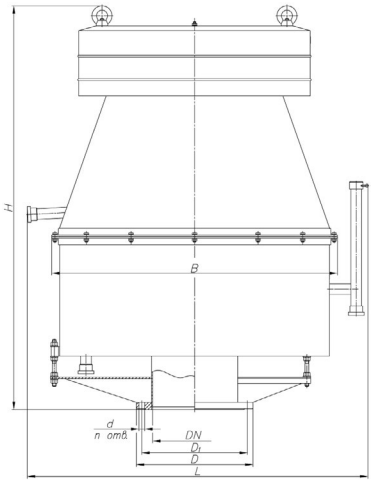

Наименование параметров		кпг-100	кпг-150	кпг-200	кпг-250	кпг-350
Условный проход, DN		100	150	200	250	350
Давление срабатывания, ПА (мм вод ст)		1764...1961(176...196)				
Вакуум срабатывания, ПА (мм вод ст)		343...392(34...39)				
Пропускная способность, м³/ч, не менее		200	500	900	1500	2700
Габаритные размеры, мм, не более	диаметр, Dk	764	962	962	1078	1169
	высота, H	945	1250	1250	1278	1373
	ширина, B	600	793	793	1078	1000
Присоединительные размеры, мм, не более	D	205	260	315	370	485
	D_1	170	225	280	335	445
	d	18	18	18	18	22
	n, шт	4	8	8	12	12
Масса, кг, не более		70	86	86	93	210

Механический дыхательный клапан КДМ-200К предназначен для герметизации газового пространства резервуаров с нефтью и нефтепродуктами и регулирования давления в этом пространстве в заданных пределах с целью сокращения потерь от испарения нефтепродуктов и уменьшения загрязнения окружающей среды.

Клапан КДМ-200К устанавливается на монтажный патрубок на крыше резервуара. Для защиты от прямого воздействия атмосферных осадков и ветра клапан имеет кожух.
Контактирующие поверхности тарелок покрыты фторопластовой пленкой, препятствующей примерзанию клапана к седлу.

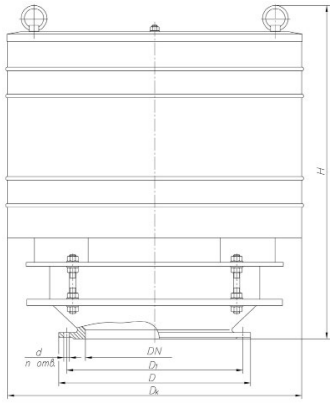

По устойчивости к воздействию климатических факторов внешней среды клапаны изготавливаются в исполнениях У, ХЛ или УХЛ категории размещения 1 по ГОСТ 15150-69.

Пример обозначения: КДМ-200/100К У1 ТУ 3689-100-10524112-2007, где
КДМ — клапан дыхательный механический,
200 — типоразмер корпуса клапана,
100 — условный проход клапана, мм,
К — конструктивное исполнение,
У1 — климатическое исполнение и категория размещения по ГОСТ15150-69.

Наименование параметров		КДМ-200/100к	КДМ-200/150к	КДМ-200/200к	КДМ-200/250к
Условный проход, DN		100	150	200	250
Давление срабатывания, ПА (мм вод ст)		1350...1450(135...145)			
Вакуум срабатывания, ПА (мм вод ст)		100...150(10...15)			
Пропускная способность, м³/ч, не менее		150	200	220	250
Габаритные размеры, мм, не более	диаметр, Dk	580	610	580	580
	высота, H	490	495	553	537
Присоединительные размеры, мм, не более	D	205	260	315	370
	D_1	170	225	280	335
	d	18	18	18	18
	n, шт	4	4	4	6
Масса, кг, не более		31	31	31	31

КЛАПАН МЕХАНИЧЕСКИЙ ДЫХАТЕЛЬНЫЙ КДМ-150К

Клапаны дыхательные механические КДМ предназначены для установки на резервуарах с нефтью и нефтепродуктами в качестве дыхательного оборудования, сообщающего газовое пространство резервуара с атмосферой.

По устойчивости к воздействию климатических факторов внешней среды клапаны изготовляются в исполнениях У (умеренный климат) ХЛ (холодный климат), и УХЛ, (умеренный и холодный климат, холодный климат с нижним пределом температуры эксплуатации до –60°С) категории размещения 1 по ГОСТ 15150-69.

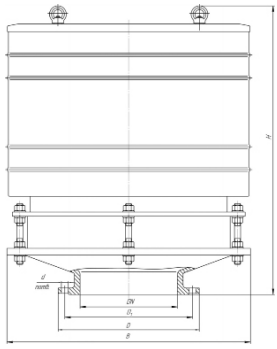

Пример обозначения:
КДМ-150/100К УХЛ1 ТУ 3689-100-10524112-2007, где
КДМ – клапан дыхательный механический;
150 – типоразмер корпуса;
100 – условный проход присоединительного фланца, мм;
К – модификация;
УХЛ1 – вид климатического исполнения и категория размещения по ГОСТ 15150.а

Наименование параметров		КДМ-150/100К	КДМ-150/150К
Условный проход DN, мм		100	150
Рабочее давление, Па (мм вод. ст.), не более		2000 (200)	
Рабочий вакуум, Па (мм вод. ст.), не более		250 (25)	
Давление срабатывания, Па (мм вод. ст.)		1350…1450 (135…145)	
Вакуум срабатывания, Па (мм вод. ст.)		100…150 (10…15)	
Пропускная способность, м3/ч, не менее		150	200
Габаритные размеры, мм, не более:	диаметр В	320	320
	высота Н	510	495
Присоединительные размеры, мм	D	205	260
	D1	170	225
	d	18	18
	n, шт	4	4
Масса, кг, не более		22	

Клапан дыхательный механический КДМ-200 со встроенным огнепреградителем предназначен для герметизации газового пространства резервуаров со светлыми нефтепродуктами и регулирования давления в этом пространстве в заданных пределах с целью сокращения потерь от испарения нефтепродуктов и уменьшения загрязнения окружающей среды.

Клапаны КДМ-200 устанавливаются на монтажный патрубок на крыше резервуара через присоединительный фланец переходника. Для защиты от прямого воздействия атмосферных осадков и ветра клапан имеет крышку и два козырька для вакуумных клапанов.
По устойчивости к воздействию климатических факторов внешней среды клапаны изготавливаются в исполнении У и УХЛ категории размещения 1 по ГОСТ 15150-69.

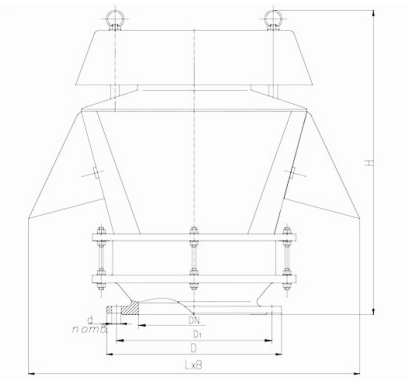

Наименование параметров		КДМ-200/100	КДМ-200/150	КДМ-200/200	КДМ-200/250
Условный проход DN, мм		100	150	200	250
Рабочее давление, Па (мм вод. ст.), не более		2000(200)			
Рабочий вакуум, Па (мм вод. ст.), не более		250(25)			
Давление срабатывания, Па (мм вод. ст.)		1450(145)			
Вакуум срабатывания, Па (мм вод. ст.)		100			
Пропускная способность, м3/ч, не менее		100	150	200	220
Габаритные размеры, мм, не более	длина L	546	546	580	546
	ширина	500	500	500	500
	высота H	652	610	616	615
Присоединительные размеры, мм	D	205	260	315	370
	D1	170	225	280	335
	d	18	18	18	18
	n, шт	4	4	4	6
Масса, кг, не более		30			

КЛАПАН ДЫХАТЕЛЬНЫЙ КДС-1500К

Клапаны дыхательные КДС предназначены для герметизации газового пространства резервуаров с нефтью и нефтепродуктами и регулирования давления в этом пространстве в заданных пределах. Клапаны устанавливаются на резервуары и могут работать как в режиме дыхательных, так и предохранительных клапанов.

По устойчивости к воздействию климатических факторов внешней среды клапаны изготовляются в исполнениях У (умеренный климат), УХЛ и ХЛ (холодный климат с нижним пределом температуры эксплуатации до – 60°С) категории размещения 1 по ГОСТ 15150-69.

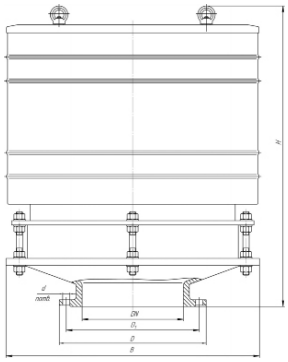

Наименование параметров		КДС-1500К/150	КДС-1500К/200	КДС-1500К/250	КДС-1500К/350	КДС-1500К/500
Условный проход DN, мм		150	200	250	350	500
Рабочее давление, Па (мм вод. ст.), не более		2000 (200)				
Рабочий вакуум, Па (мм вод. ст.), не более		250 (25)				
Давление срабатывания, Па (мм вод. ст.)		1500…1600 (150…160)				
Вакуум срабатывания, Па (мм вод. ст.)		100…150 (10…15)				
Пропускная способность, м3/ч, не менее		450	750	1000	1300	1500
Габаритные размеры, мм, не более:	диаметр В	638				
	высота Н	762	720	756	735	651
Присоединительные размеры, мм	D	260	315	370	485	640
	D1	225	280	335	445	600
	d	18	18	18	22	22
	n, шт	4	4	6	6	16
Масса, кг, не более		80				

КЛАПАН ДЫХАТЕЛЬНЫЙ КДС-3000К

Клапан дыхательный КДС-3000К со встроенным огнепреградителем предназначен для герметизации газового пространства резервуаров с нефтью и нефтепродуктами и регулирования давления в этом пространстве в заданных пределах с целью сокращения потерь от испарения нефтепродуктов и уменьшения загрязнения окружающей среды. Встроенный огнепреградитель препятствует проникновению пламени внутрь резервуара при воспламенении снаружи резервуара выходящих из него паров и газов.

Клапан КДС-3000К устанавливается на монтажный патрубок на крыше резервуара.

Контактирующие поверхности тарелок и седел покрыты фторопластовой пленкой, препятствующей примерзанию сопрягающихся поверхностей.

По устойчивости к воздействию климатических факторов внешней среды клапан изготавливается в исполнениях У, ХЛ или УХЛ категории размещения 1 по ГОСТ 15150-69.

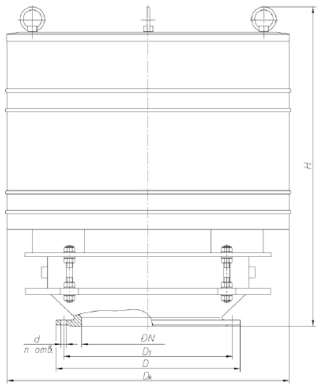

Наименование параметров		КДС-3000К/250	КДС-3000К/350	КДС-3000К/500
Условный проход DN, мм		250	350	500
Рабочее давление, Па (мм вод. ст.), не более		2000 (200)		
Рабочий вакуум, Па (мм вод. ст.), не более		250 (25)		
Давление срабатывания, Па (мм вод. ст.)		1500...1600 (150...160)		
Вакуум срабатывания, Па (мм вод. ст.)		100...150 (10...15)		
Пропускная способность, м3/ч, не менее		1100	2400	3000
Габаритные размеры, мм, не более:	Dk	950		
	H	1028	1022	975
Присоединительные размеры, мм	D	370	485	644
	D1	335	445	600
	d	18	22	22
	n, шт	6	6	16
Масса, кг, не более		165		

КЛАПАН ДЫХАТЕЛЬНЫЙ КДС-3000

Клапан дыхательный КДС-3000 со встроенным огнепреградителем предназначен для герметизации газового пространства резервуаров с нефтью и нефтепродуктами и регулирования давления в этом пространстве в заданных пределах с целью сокращения потерь от испарения нефтепродуктов и уменьшения загрязнения окружающей среды.

Клапан КДС-3000 устанавливается на монтажный патрубок на крыше резервуара. Для защиты от прямого воздействия атмосферных осадков и ветра клапан имеет крышу и четыре козырька, прикрывающих вакуумные клапаны.

Контактирующие поверхности тарелок и седел покрыты фторопластовой пленкой, препятствующей примерзанию сопрягающихся поверхностей.

По устойчивости к воздействию климатических факторов внешней среды клапан изготавливается в исполнениях У, ХЛ или УХЛ категории размещения 1 по ГОСТ 15150-69.

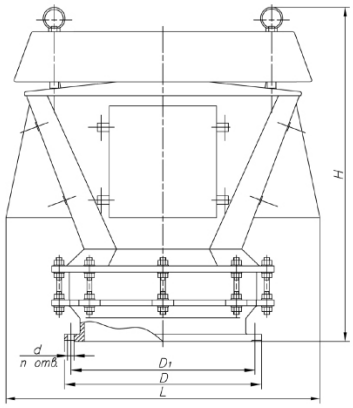

Наименование параметров		КДС-3000/250	КДС-3000/350	КДС-3000/500
Условный проход DN, мм		250	350	500
Рабочее давление, Па (мм вод. ст.), не более		2000 (200)		
Рабочий вакуум, Па (мм вод. ст.), не более		250 (25)		
Давление срабатывания, Па (мм вод. ст.)		1500...1600 (150...160)		
Вакуум срабатывания, Па (мм вод. ст.)		100...150 (10...15)		
Пропускная способность, м3/ч, не менее		1100	2400	3000
Габаритные размеры, мм, не более:	Dk	1165		
	H	1100	1170	1110
Присоединительные размеры, мм	D	370	485	640
	D1	335	445	600
	d	18	22	22
	n, шт	6	6	16
Масса, кг, не более		173		

КЛАПАН ДЫХАТЕЛЬНЫЙ КДС-1500

Клапан дыхательный КДС-1500 со встроенным огнепреградителем предназначен для герметизации газового пространства резервуаров с нефтью и нефтепродуктами и регулирования давления в этом пространстве в заданных пределах с целью сокращения потерь от испарения нефтепродуктов и уменьшения загрязнения окружающей среды.

Клапан КДС-1500 устанавливается на монтажный патрубок на крыше резервуара. Для защиты от прямого воздействия атмосферных осадков и ветра клапан имеет крышу и четыре козырька для вакуумных клапанов.

Контактирующие поверхности тарелок и седел покрыты фторопластовой пленкой, препятствующей примерзанию сопрягающихся поверхностей.

По устойчивости к воздействию климатических факторов внешней среды клапаны изготавливаются в исполнениях У, ХЛ или УХЛ категории размещения 1 по ГОСТ 15150-69.

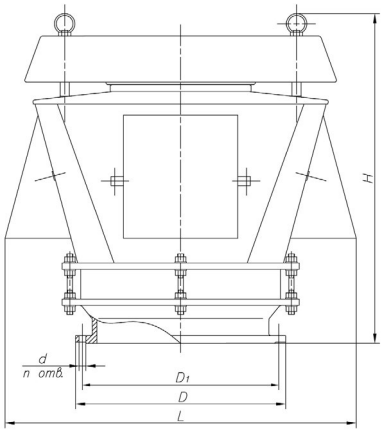

Наименование параметров		КДС-1500/150	КДС-1500/200	КДС-1500/250	КДС-1500/350	КДС-1500/500
Условный проход DN, мм		150	200	250	350	500
Рабочее давление, Па (мм вод. ст.), не более		2000 (200)				
Рабочий вакуум, Па (мм вод. ст.), не более		250 (25)				
Давление срабатывания, Па (мм вод. ст.)		1500…1600 (150…160)				
Вакуум срабатывания, Па (мм вод. ст.)		100…150 (10…15)				
Пропускная способность, м3/ч, не менее		450	750	1000	1300	1500
Габаритные размеры, мм, не более:	диаметр B	935				
	высота H	910	900	910	890	815
Присоединительные размеры, мм	D	260	315	370	485	640
	D1	225	280	335	445	600
	d	18	18	18	22	22
	n, шт	4	4	6	6	16
Масса, кг, не более		115				

ЛЮК ЗАМЕРНЫЙ ЛЗ

Люки замерные ЛЗ-80-8, ЛЗ-150-8, ЛЗ-150Н-8 предназначены для отбора проб и замера уровня нефтепродуктов в резервуарах нефтебаз и АЗС.
Корпус люка в нижней части имеет фланец, которым он устанавливается на монтажный патрубок резервуара.
По устойчивости к воздействию климатических факторов внешней среды люки замерные изготавливаются в исполнении У и УХЛ категории размещения 1 по ГОСТ 15150-69.
Пример обозначения при заказе: ЛЗ-150-8 У1 ТУ 3689-002-10524112-06,
где: 150 — условный проход,
У1- климатическое исполнение.

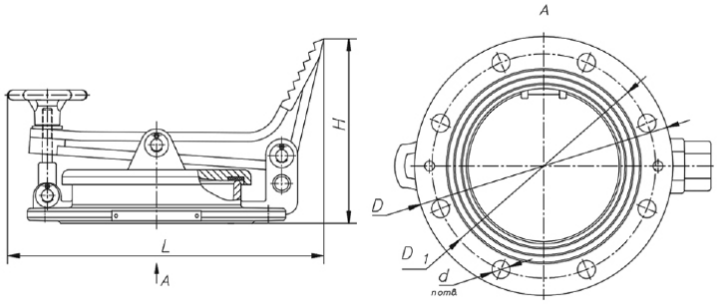

Наименование параметров		ЛЗ-80	ЛЗ-150
Условныц проход (диаметр горловины), DN		80	150
Габаритные размеры	диаметр, D	185	260
	ширина, L	218	315
	высота, H	151	185
Присоединитель-ные размеры, мм	D	185	260
	D1	150	225
	d	18	18
	n	4	8
Масса, кг, не более		1.8	3.3

Люк световой предназначен для проветривания резервуара во время ремонта и зачистки, а также для подъема крышки хлопушки при обрыве рабочего троса.
Люк световой устанавливается на крыше резервуара над хлопушкой, монтируемой на приемо-раздаточном патрубке.
По устойчивости к воздействию климатических факторов внешней среды люки световые изготавливаются в исполнении У и УХЛ, категория размещения 1 по ГОСТу 15150-69.
Пример обозначения при заказе: ЛС-500 У1 ТУ 3689-054-10524112-2006,
где: 500 — условный проход,
У1 — климатическое исполнение.

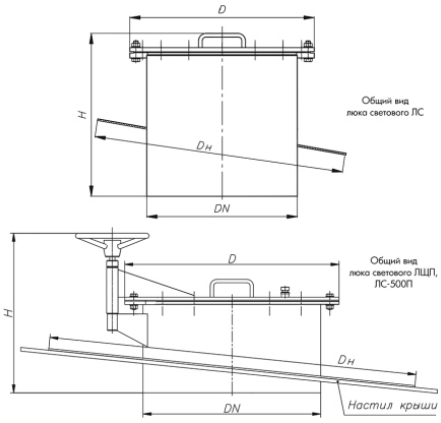

Наименование параметров		ЛС-200	ЛС-300	ЛС-400	ЛС-500	ЛС-500П	ЛС-600	ЛС-1000	ЛЩП-500
Условный проход, DN		400	300	400	500	500	600	1000	500
Габаритные размеры, мм, не более	диаметр, D	350	455	535	640	640	760	1175	640
	высота, H	362	500	462	562	600	562	603	477
Диаметр усиливающей накладки, Dh, мм, не более		440	650	860	1100	1100	1160	1500	1100
Масса, кг, не более		32	55	69	104	110	140	200	88

Люк-лаз предназначен для внутреннего осмотра, ремонта или зачистки вертикального стального резервуара.
Люк-лаз изготавливается в 2-х исполнениях: круглый и овальный. Люк-лаз устанавливается на вертикальной стенке стального резервуара и приваривается к корпусу через усиливающую накладку. По требованию заказчика люк-лаз может комплектоваться поворотным устройством.
По устойчивости к воздействию климатических факторов внешней среды люк-лазы изготавливаются в исполнении У и УХЛ категории размещения 1 по ГОСТ 15150-69.
Пример обозначения при заказе: ЛЛ-600 У1 ТУ 3689-058-10524112-2006
где: 600 — условный проход клапана, мм;
У1 — климатическое исполнение.

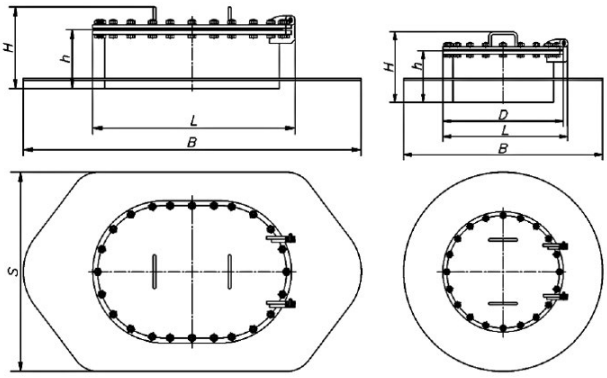

Наименование параметров		Круглый			Овальный
		ЛЛ-500	ЛЛ-600	ЛЛ-800	ЛЛ-600х900
Условный проход, DN		500	600	800	-
Размеры овала, мм, не более		-			600х900
Габаритные размеры, мм, не более	диаметр наружный, D	640	755	975	-
	длина, L	665	780	985	1076
	высота, H	450	440	440	440
	Высота патрубка, h	332	322	320	315
Разумеры усиливающей накладки, мм, не более	SxB	-		-	1260х1800
	B	1260		1640	-
Масса, кг, не более		189	215	434	290

ХЛОПУШКА ХП

Хлопушки предназначены для предотвращения потерь нефти и нефтепродуктов из резервуара в случае разрыва технологических трубопроводов или отказа размещенных на нем запорных устройств. Крышки хлопушек изготавливаются из искробезопасных материалов (алюминиевых сплавов), корпуса хлопушек ХП-80, ХП-150 также изготавливаются из алюминиевых сплавов, а корпуса хлопушек условным проходом 200 мм и более изготавливаются из стали.

Хлопушка с условным проходом 80 мм изготавливается без перепуска, а с условным проходом более 80 мм — с перепуском, что позволяет снижать усилие открывания крышки хлопушки. Хлопушка устанавливается внутрь резервуара на фланец приемораздаточного патрубка.

По устойчивости к воздействию климатических факторов внешней среды хлопушки изготавливаются в исполнении У и УХЛ, категория размещения 3 по ГОСТу 15150-69.

Пример обозначения при заказе: ХП-150 УХЛ3 ТУ 3689-020-10524112-2003,

где: 150 — величина условного прохода,

УХЛ3 — климатическое исполнение.

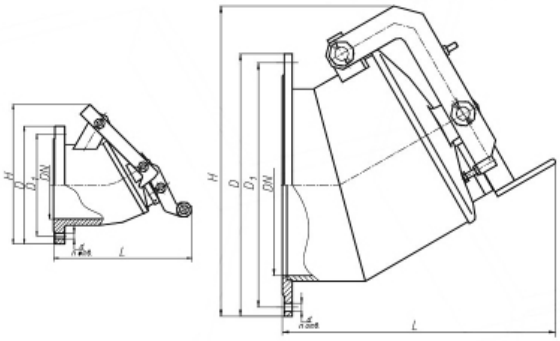

Наименование параметров		ХП-80	ХП-100	ХП-150	ХП-200	ХП-250	ХП-300	ХП-400	ХП-500	ХП-600
Диаметр условного прохода DN		80	100	150	200	250	300	400	500	600
Условный проход перепускного отверстия		-	-	25	25	25	25	100	100	100
Условное давление МПа кгс/см², не более		0,17 (1,7)								
Габаритные размеры, мм, не более	L	165	175	306	328	405	442	606	700	770
	D	185	205	260	315	370	435	580	710	840
	H	212	230	308	371	470	504	686	840	960
Присоединительные размеры, мм, не более	D_1	150	170	225	280	335	395	525	650	770
	d_1	-		25				100		
	d	18	18	18	18	18	22	30	33	36
	n, шт	4	4	8	8	12	12	16	20	20
Масса, кг, не более		3,3	3,4	7,5	17,8	32,6	42	91	135	205

МЕХАНИЗМ УПРАВЛЕНИЯ ХЛОПУШКОЙ ВЕРХНИЙ МУВ

Механизм управления хлопушкой верхний МУВ предназначен для открывания крышек хлопушек резервуаров и фиксации их в открытом положении.
Механизм выпускается трех типоразмеров:
— для хлопушек с условным проходом до 80 мм (включительно) — МУВ-80;
— для хлопушек с условным проходом от 80 мм до 250 мм (включительно) — МУВ-250;
— для хлопушек с условным проходом от 250 мм до 400 мм (включительно) — МУВ-400.
Механизмы управления МУВ монтируются на крыше резервуара над хлопушкой.
По устойчивости к воздействию климатических факторов внешней среды механизмы управления изготавливаются в исполнении У и УХЛ категории размещения 1 по ГОСТ 15150-69.
Пример обозначения при заказе: МУВ-80 УХЛ1 ТУ 3689-021-10524112-2001,
где: 80 — максимально допустимый условный проход хлопушки, к которой может быть установлен данный механизм,
УХЛ1 — климатическое исполнение

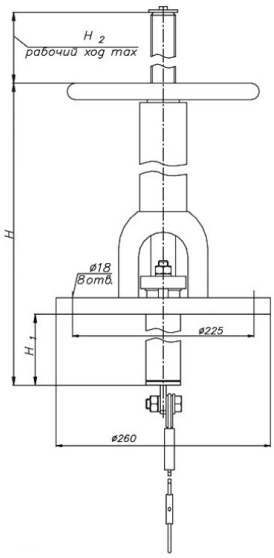

Наименовние параметров		МУВ-80	МУВ-250	МУВ-400
Максимально допустимый условный проход хлопушек, DN		80	250	400
Габаритные размеры, мм, не более	H	661	1217	1428
	D	260		
Присоединительные размеры, мм	D_1	225		
	d	18		
	n, шт	8		
Ход винта, мм	H_2	267	548	647
Высота, мм, не более	H_1	293	594	685
Усилие, необходимое для вращения штурвала, кгс, не более		15		
Масса, кг, не ,jktt		16	25	26.2

ХЛОПУШКА ЭЛЕКТРОПРИВОДНАЯ ЭХ-700

Хлопушка электроприводная ЭХ-700 предназначена для предотвращения потерь нефти и нефтепродуктов из резервуара в случае разрыва технологических трубопроводов или отказа размещенных на нем запорных устройств. Хлопушка электроприводная ЭХ-700 имеет дублирующий ручной привод.
хлопушка устанавливается внутри резервуара на фланец приемо-раздаточного патрубка.
По устойчивости к воздействию климатических факторов внешней среды хлопушки изготавливаются в исполнении У и УХЛ, категория размещения 1 по ГОСТу 15150-69.
Пример обозначения при заказе: ЭХ-700 У1 ТУ 3689-051-10524112-2006,
где: 700 — условный проход, мм;
У1 — климатическое исполнение.

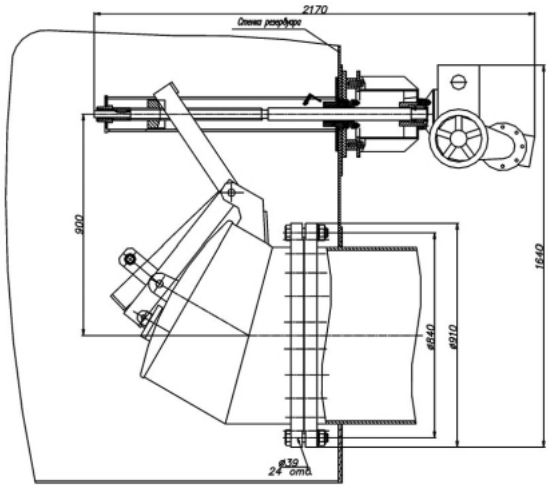

Наименование параметров		Величина параметра
Условный проход DN		700
Рабочее давление МПа кгс/см², не более		0,17 (1,7)
Габаритные размеры, мм, не более	длина	2170
	ширина	910
	высота	1640
Усилие, необходимое для вращения штурвала, кгс, не более		25
Мощность электропривода, кВт		1,5
Масса, кг, не более		990

Мостики переходные предназначены для безопасного и удобного перехода обслуживающего персонала на различные объекты (авто-, ж/д цистерны и т.п.) с эстакады или с площадки обслуживания для проведения необходимых операций.
Мостики МП устанавливаются на железнодорожных эстакадах, распределенных и перевалочных нефтебазах, нефтеперерабатывающих заводах и других объектах, связанных с переработкой и транспортом нефтепродуктов.

Конструкция мостика представляет собой параллелограммный механизм с шарнирно закрепленными ступенями. Ступени располагаются горизонтально при любом положении мостика. Конструкция мостика предусматривает его фиксацию в вертикальном (поднятом) положении. Безопасность доступа к горловине цистерны обеспечивается системой перил-ограждений. Мостик может монтироваться как непосредственно на эстакаде, так и за ее габаритами на кронштейнах. При монтаже за габаритами эстакады необходимо установить кронштейны, конструкция которых выбирается применительно к каждой эстакаде.

Мостики могут комплектоваться механизмами продольного перемещения МПП двух типов (верхний и боковой). Механизмы продольного перемещения изготавливаются по согласованию сторон с разной зоной перемещения и обслуживания.

По требованию заказчика мостики могут быть оборудованы датчиками гаражного и/или рабочего положений, подающие сигнал в управляющую цепь, о том, что мостик находится в том или ином положении. Возможно изготовление с покрытием «горячий цинк» или из нержавеющей стали по требованию Заказчика. По устойчивости к воздействию климатических факторов внешней среды устройства должны соответствовать исполнениям У, ХЛ или УХЛ категории 1 или 2 по ГОСТ 15150.

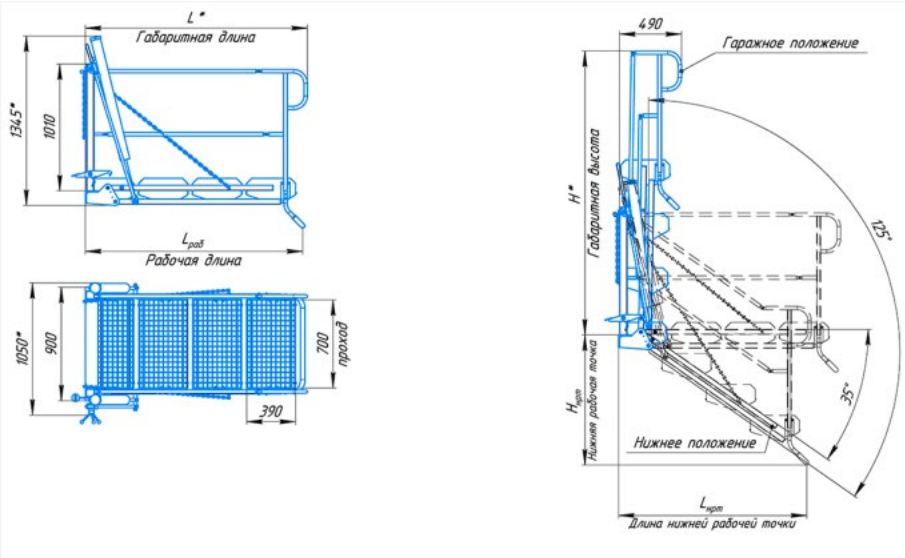

Тип мостика	Технические характеристики					
	L	H	L раб	L нрт	H нрт	Масса мостика, кг
МП-3	1320	1820	1290	1140	785	127
МП-4	1750	2250	1720	1490	1030	146
МП-5	2180	2675	2150	1840	1275	165
МП-6	2610	3105	2580	2190	1520	184

ЛЮКИ И ДОЖДЕПРИЕМНИКИ

ЛЮКИ ДЛЯ КАНАЛИЗАЦИИ, ВОДО-, ТЕПЛО- И ГАЗОСНАБЖЕНИЯ

ЛЮКИ ЛЁГКИЕ (ТИП Л(А15))

ЛЮК ЧУГУННЫЙ ТИП Л

Люк чугунный тип Л для смотровых колодцев

Обозначение: Люк Л (А15)-.1-60 ГОСТ 3634-2019

Материал: Чугун Сч 20 ГОСТ 1412-85

Устанавливаются на колодцах сетей водопровода, канализации, тепло и газоснабжения в зонах зеленых насаждений и пешеходных зонах.

Гарантийный срок эксплуатации - 3 года со дня ввода люков в эксплуатацию, но не более 5 лет со дня отгрузки предприятием-изготовителем.

Люки соответствуют требованиям ГОСТ 3634-2019. Срок службы не менее 10 лет

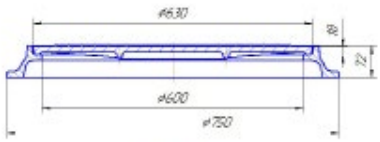

Корпус, мм х мм	750х72
Крышка, мм	630
Масса, кг	57
Номинальная нагрузка, т	1,5

ЛЮК ЧУГУННЫЙ ТИП Л С ШАРНИРОМ

Люк чугунный тип Л с шарнирным креплением крышки для смотровых колодцев

Обозначение: Люк Л (А15)-7-60 ГОСТ 3634-2019

Материал: Чугун Сч 20 ГОСТ 1412-85

Устанавливаются на колодцах сетей водопровода, канализации, тепло и газоснабжения в зонах зеленых насаждений и пешеходных зонах.

Гарантийный срок эксплуатации - 3 года со дня ввода люков в эксплуатацию, но не более 5 лет со дня отгрузки предприятием-изготовителем.

Люки соответствуют требованиям ГОСТ 3634-2019. Срок службы не менее 10 лет

Корпус, мм х мм 750х72
Крышка, мм 630
Масса, кг 58
Номинальная нагрузка, т 1,5

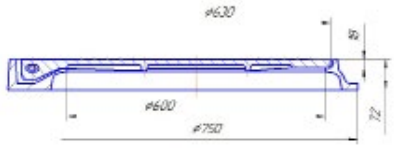

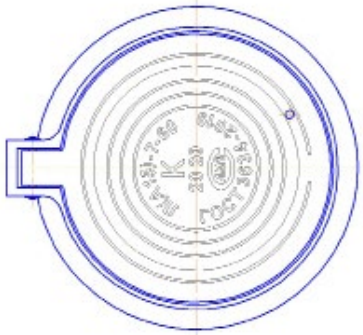

Материал корпуса и крышки – СЧ20 ГОСТ № 12-85

ЛЮК ЧУГУННЫЙ ТИП Л С ЗАМКОМ

Люк чугунный тип Л с запорным устройством для смотровых колодцев

Обозначение: Люк Л (А15)-2.60 ГОСТ 3634-2019

Материал: Чугун Сч 20 ГОСТ 1412-85

Устанавливаются на колодцах сетей водопровода, канализации, тепло и газоснабжения в зонах зеленых насаждений и пешеходных зонах.

Гарантийный срок эксплуатации - 3 года со дня ввода люков в эксплуатацию, но не более 5 лет со дня отгрузки предприятием-изготовителем.

Люки соответствуют требованиям ГОСТ 3634-2019. Срок службы не менее 10 лет

Корпус, мм х мм 750х72
Крышка, мм 630
Масса, кг 58
Номинальная нагрузка, т 1,5

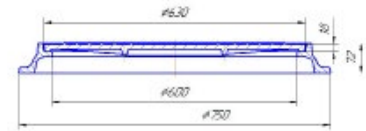

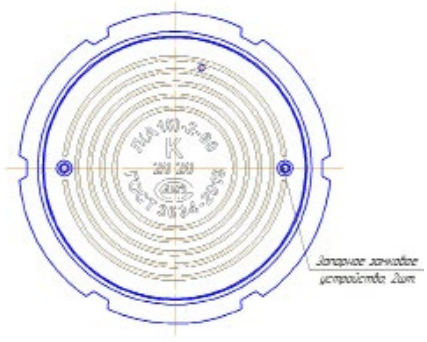

Материал корпуса и крышки – СЧ20 ГОСТ № 12-85

ЛЮК ЧУГУННЫЙ ТИП Л С ШАРНИРОМ

Люк чугунный тип Л с шарнирным креплением крышки и замком для смотровых колодцев

Обозначение: Люк Л (А15)-.2.7-60 ГОСТ 3634-2019

Материал: Чугун Сч 20 ГОСТ 1412-85

Устанавливаются на колодцах сетей водопровода, канализации, тепло и газоснабжения в зонах зеленых насаждений и пешеходных зонах.

Гарантийный срок эксплуатации - 3 года со дня ввода люков в эксплуатацию, но не более 5 лет со дня отгрузки предприятием-изготовителем.

Люки соответствуют требованиям ГОСТ 3634-2019. Срок службы не менее 10 лет

Корпус, мм х мм 750х72
Крышка, мм 630
Масса, кг 59
Номинальная нагрузка, т 1,5

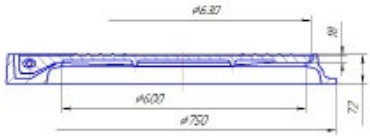

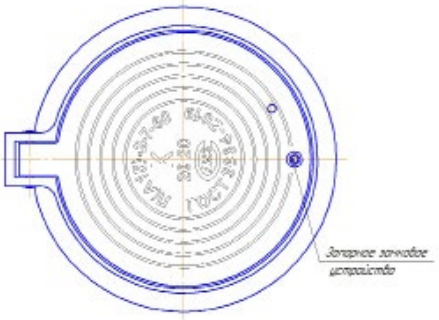

Материал корпуса и крышки – СЧ20 ГОСТ 1412-85

ЛЮКИ СРЕДНИЕ (ТИП С(В125))

ЛЮК ЧУГУННЫЙ ТИП С

Люк чугунный тип С для смотровых колодцев

Обозначение: Люк С (В125)-1-60 ГОСТ 3634-2019

Материал: Чугун Сч 20 ГОСТ 1412-85

Устанавливаются на колодцах сетей водопровода, канализации, тепло и газоснабжения на автостоянках, тротуарах и проезжих частях городских парков.

Гарантийный срок эксплуатации - 3 года со дня ввода люков в эксплуатацию, но не более 5 лет со дня отгрузки предприятием-изготовителем.

Люки соответствуют требованиям ГОСТ 3634-2019. Срок службы не менее 10 лет

Корпус, мм х мм 770х75
Крышка, мм 630
Масса, кг 72
Номинальная нагрузка, т 12,5

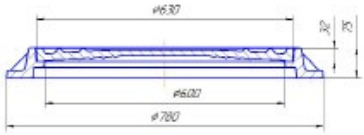

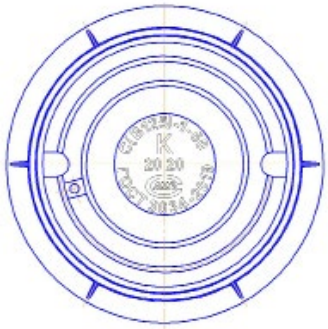

Материал корпуса и крышки – СЧ20 ГОСТ 1412-85

ЛЮК ЧУГУННЫЙ ТИП С С ЗАМКОМ

Люк чугунный тип С с запорным устройством для смотровых колодцев

Обозначение: Люк С (В125)-2-60 ГОСТ 3634-2019

Материал: Чугун Сч 20 ГОСТ 1412-85

Устанавливаются на колодцах сетей водопровода, канализации, тепло и газоснабжения на автостоянках, тротуарах и проезжих частях городских парков.

Гарантийный срок эксплуатации - 3 года со дня ввода люков в эксплуатацию, но не более 5 лет со дня отгрузки предприятием-изготовителем.

Люки соответствуют требованиям ГОСТ 3634-2019. Срок службы не менее 10 лет

Корпус, мм х мм 770х75
Крышка, мм 630
Масса, кг 73
Номинальная нагрузка, т 12,5

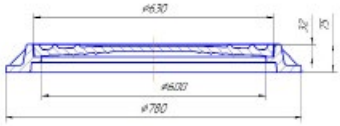

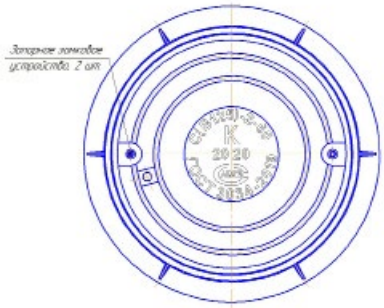

ЛЮКИ ТЯЖЁЛЫЕ (ТИП Т(С250))

ЛЮК ЧУГУННЫЙ ТИП Т-3

Люк чугунный тип Т3 для смотровых колодцев

Обозначение: Люк Т (С250)-1-60 ГОСТ 3634-2019

Материал: Чугун Сч 20 ГОСТ 1412-85

Устанавливаются на колодцах сетей водопровода, канализации, тепло и газоснабжения на городских автодорогах с интенсивным движением.

Гарантийный срок эксплуатации - 3 года со дня ввода люков в эксплуатацию, но не более 5 лет со дня отгрузки предприятием-изготовителем.

Люки соответствуют требованиям ГОСТ 3634-2019. Срок службы не менее 10 лет

Корпус, мм х мм 795х100
Крышка, мм 650
Масса, кг 98
Номинальная нагрузка, т 25

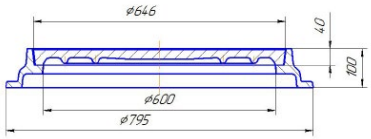

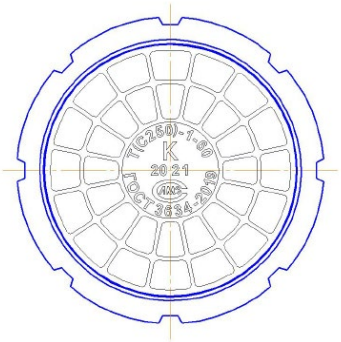

ЛЮК ЧУГУННЫЙ ТИП Т-5

Люк чугунный тип Т5 для смотровых колодцев

Обозначение: Люк Т (С250)-_1-57 ГОСТ 3634-2019

Материал: Чугун Сч 20 ГОСТ 1412-85

Устанавливаются на колодцах сетей водопровода, канализации, тепло и газоснабжения на городских автодорогах с интенсивным движением.

Гарантийный срок эксплуатации - 3 года со дня ввода люков в эксплуатацию, но не более 5 лет со дня отгрузки предприятием-изготовителем.

Люки соответствуют требованиям ГОСТ 3634-2019. Срок службы не менее 10 лет

Корпус, мм х мм	765х80
Крышка, мм	616
Масса, кг	89
Номинальная нагрузка, т	25

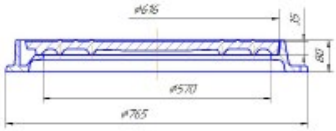

Материал корпуса и крышки – СЧ20 ГОСТ 1412-85

ЛЮК ЧУГУННЫЙ ТИП Т-2

Люк чугунный тип Т2 для смотровых колодцев

Обозначение: Люк Т (С250)-1-60 ГОСТ 3634-2019

Материал: Чугун Сч 20 ГОСТ 1412-85

Устанавливаются на колодцах сетей водопровода, канализации, тепло и газоснабжения на городских автодорогах с интенсивным движением.

Гарантийный срок эксплуатации - 3 года со дня ввода люков в эксплуатацию, но не более 5 лет со дня отгрузки предприятием-изготовителем.

Люки соответствуют требованиям ГОСТ 3634-2019. Срок службы не менее 10 лет

Корпус, мм х мм	830х100
Крышка, мм	650
Масса, кг	105
Номинальная нагрузка, т	25

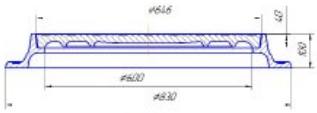

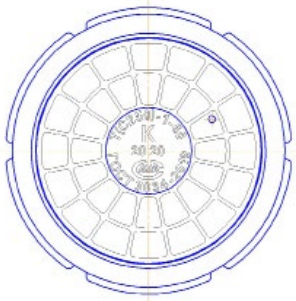

ЛЮК ЧУГУННЫЙ ТИП Т-2 С ШАРНИРОМ

Наименование: Люк чугунный тип Т-2 с шарниром для смотровых колодцев

Обозначение: Люк Т (С250)-7-60 ГОСТ 3634-2019

Материал: Чугун Сч 20 ГОСТ 1412-85

Устанавливаются на колодцах сетей водопровода, канализации, тепло и газоснабжения на городских автодорогах с интенсивным движением.

Гарантийный срок эксплуатации - 3 года со дня ввода люков в эксплуатацию, но не более 5 лет со дня отгрузки предприятием-изготовителем.

Люки соответствуют требованиям ГОСТ 3634-2019.
Срок службы не менее 10 лет
Корпус, мм х мм 830х100
Крышка, мм 650
Масса, кг 110
Номинальная нагрузка, т 25

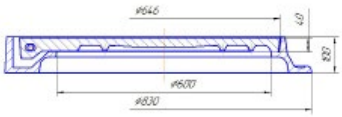

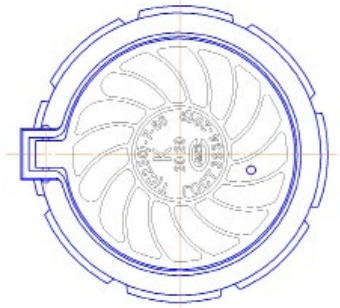

ЛЮК ЧУГУННЫЙ ТИП Т-2 С ШАРНИРОМ С ЗАМКОМ

Люк чугунный тип Т-2 с шарниром и замком для смотровых колодцев

Обозначение: Люк Т (С250)-2.7-60 ГОСТ 3634-2019

Материал: Чугун Сч 20 ГОСТ 1412-85

Устанавливаются на колодцах сетей водопровода, канализации, тепло и газоснабжения на городских автодорогах с интенсивным движением.

Гарантийный срок эксплуатации - 3 года со дня ввода люков в эксплуатацию, но не более 5 лет со дня отгрузки предприятием-изготовителем.

Люки соответствуют требованиям ГОСТ 3634-2019.
Срок службы не менее 10 лет
Корпус, мм х мм 830х100
Крышка, мм 650
Масса, кг 111
Номинальная нагрузка, т 25

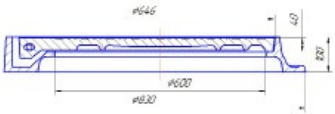

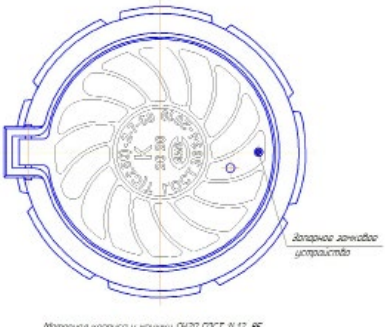

ЛЮК ЧУГУННЫЙ ТИП Т-2 С ЗАМКОМ

Люк чугунный тип Т-2 с запорным устройством для смотровых колодцев

Обозначение: Люк Т (С250)-2-60 ГОСТ 3634-2019

Материал: Чугун Сч 20 ГОСТ 1412-85

Устанавливаются на колодцах сетей водопровода, канализации, тепло и газоснабжения на городских автодорогах с интенсивным движением.

Гарантийный срок эксплуатации - 3 года со дня ввода люков в эксплуатацию, но не более 5 лет со дня отгрузки предприятием-изготовителем.

Люки соответствуют требованиям ГОСТ 3634-2019.
Срок службы не менее 10 лет
Корпус, мм х мм 830х100
Крышка, мм 650
Масса, кг 107
Номинальная нагрузка, т 25

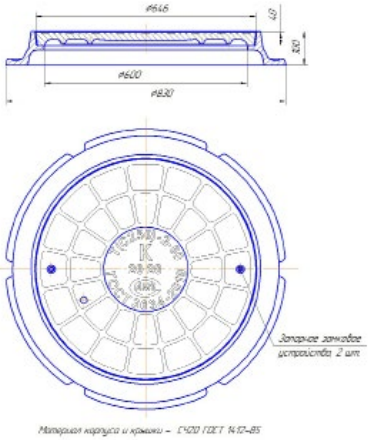

ЛЮК ЧУГУННЫЙ ТИП Т (2 УШКА)

Люк чугунный тип Т с 2-мя ушками для смотровых колодцев

Обозначение: Люк Т (С250)-1-60 ГОСТ 3634-2019

Материал: Чугун Сч 20 ГОСТ 1412-85

Устанавливаются на колодцах сетей водопровода, канализации, тепло и газоснабжения на городских автодорогах с интенсивным движением.

Гарантийный срок эксплуатации - 3 года со дня ввода люков в эксплуатацию, но не более 5 лет со дня отгрузки предприятием-изготовителем.

Люки соответствуют требованиям ГОСТ 3634-2019.
Срок службы не менее 10 лет
Корпус, мм х мм 870х120
Крышка, мм 646
Масса, кг 115
Номинальная нагрузка, т 25

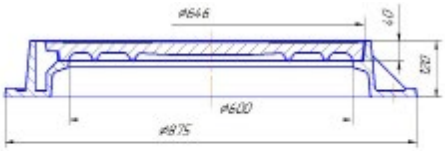

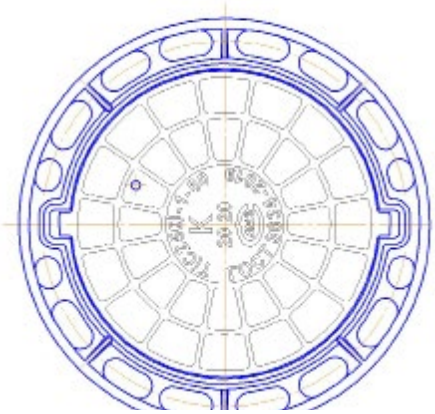

ЛЮК ЧУГУННЫЙ ТИП Т (2 УШКА) С ЗАМКОМ

Люк чугунный тип Т с 2-мя ушками с запорным устройством для смотровых колодцев

Обозначение: Люк Т (С250)-2-60 ГОСТ 3634-2019

Материал: Чугун Сч 20 ГОСТ 1412-85

Устанавливаются на колодцах сетей водопровода, канализации, тепло и газоснабжения на городских автодорогах с интенсивным движением.

Гарантийный срок эксплуатации - 3 года со дня ввода люков в эксплуатацию, но не более 5 лет со дня отгрузки предприятием-изготовителем.

Люки соответствуют требованиям ГОСТ 3634-2019.
Срок службы не менее 10 лет
Корпус, мм х мм 870х120
Крышка, мм 646
Масса, кг 115
Номинальная нагрузка, т 25

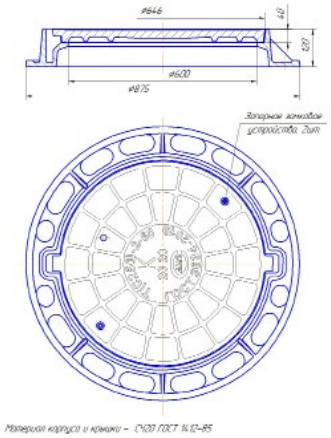

ЛЮК ЧУГУННЫЙ ТИП Т С ШАРНИРОМ

Люк чугунный тип Т с шарнирным креплением крышки для смотровых колодцев

Обозначение: Люк Т (С250)-7-60 ГОСТ 3634-2019

Материал: Чугун Сч 20 ГОСТ 1412-85

Устанавливаются на колодцах сетей водопровода, канализации, тепло и газоснабжения на городских автодорогах с интенсивным движением.

Гарантийный срок эксплуатации - 3 года со дня ввода люков в эксплуатацию, но не более 5 лет со дня отгрузки предприятием-изготовителем.

Люки соответствуют требованиям ГОСТ 3634-2019.
Срок службы не менее 10 лет
Корпус, мм х мм 870х120
Крышка, мм 646
Масса, кг 120
Номинальная нагрузка, т 25

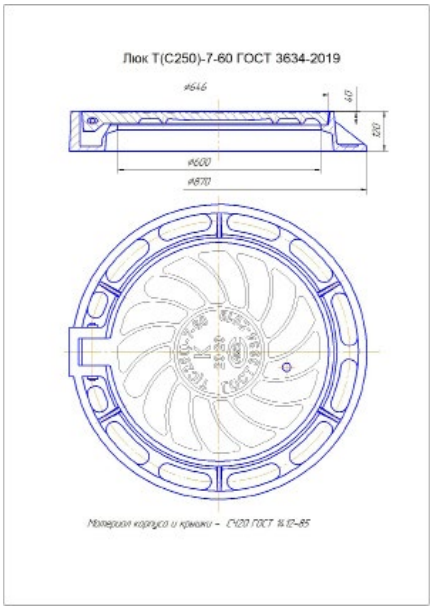

ЛЮК ЧУГУННЫЙ ТИП Т С ШАРНИРОМ С ЗАМКОМ

Люк чугунный тип Т с шарниром и замком для смотровых колодцев

Обозначение: Люк Т (С250)-2.7-60 ГОСТ 3634-2019

Материал: Чугун Сч 20 ГОСТ 1412-85

Устанавливаются на колодцах сетей водопровода, канализации, тепло и газоснабжения на городских автодорогах с интенсивным движением.

Гарантийный срок эксплуатации - 3 года со дня ввода люков в эксплуатацию, но не более 5 лет со дня отгрузки предприятием-изготовителем.

Люки соответствуют требованиям ГОСТ 3634-2019.
Срок службы не менее 10 лет
Корпус, мм х мм 870х120
Крышка, мм 646
Масса, кг 121
Номинальная нагрузка, т 25

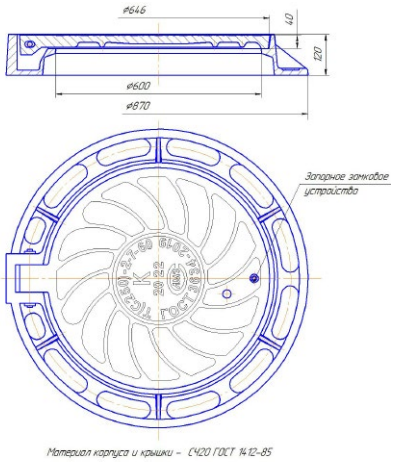

ЛЮК ЧУГУННЫЙ ТИП Т ПЛАВАЮЩИЙ (1 КОРПУС)

Люк чугунный плавающий тип Т для смотровых колодцев

Обозначение: Люк Т (С250)-1.9-60 ГОСТ 3634-2019

Материал: Чугун Сч 20 ГОСТ 1412-85

Возможные исполнения:
с одним корпусом
с двумя корпусами (полимер-песчаный и чугунный)
с двумя корпусами (оба - чугун)
Устанавливаются на колодцах сетей водопровода, канализации, тепло и газоснабжения на городских автодорогах с интенсивным движением.

Гарантийный срок эксплуатации - 3 года со дня ввода люков в эксплуатацию, но не более 5 лет со дня отгрузки предприятием-изготовителем.

Люки соответствуют требованиям ГОСТ 3634-2019.
Срок службы не менее 10 лет

Корпус, мм х мм 850х170
Крышка, мм 650
Масса, кг 140
Номинальная нагрузка, т 25

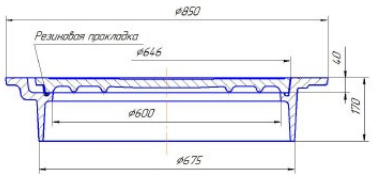

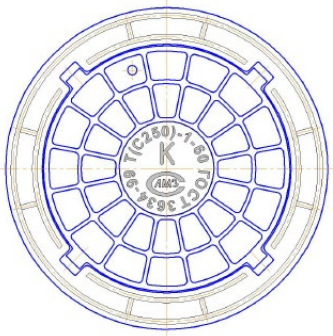

ЛЮК ЧУГУННЫЙ ТИП Т ПЛАВАЮЩИЙ (2 ЧУГУННЫХ КОРПУСА)

Люк чугунный плавающий тип Т с 2-мя чугунными корпусами для смотровых колодцев

Обозначение: Люк Т (С250)-1.9-60 ГОСТ 3634-2019

Материал: Чугун Сч 20 ГОСТ 1412-85

Устанавливаются на колодцах сетей водопровода, канализации, тепло и газоснабжения на городских автодорогах с интенсивным движением.

Гарантийный срок эксплуатации - 3 года со дня ввода люков в эксплуатацию, но не более 5 лет со дня отгрузки предприятием-изготовителем.

Люки соответствуют требованиям ГОСТ 3634-2019. Срок службы не менее 10 лет

Корпус, мм х мм 850х170
Крышка, мм 650
Масса, кг 170
Номинальная нагрузка, т 25

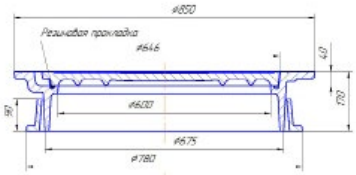

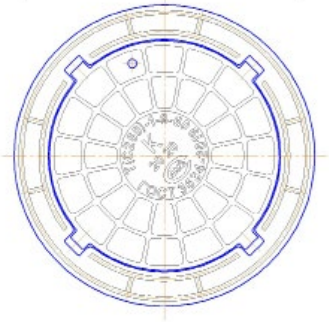

ЛЮК ЧУГУННЫЙ ТИП Т ПЛАВАЮЩИЙ (2 КОРПУСА - ЧУГУН+ПОЛИМЕР)

Люк чугунный плавающий тип Т со вторым полимерно-песчаным корпусом для смотровых колодцев

Обозначение: Люк Т (С250)-1.9-60 ГОСТ 3634-2019

Материал: Чугун Сч 20 ГОСТ 1412-85

Устанавливаются на колодцах сетей водопровода, канализации, тепло и газоснабжения на городских автодорогах с интенсивным движением.

Гарантийный срок эксплуатации - 3 года со дня ввода люков в эксплуатацию, но не более 5 лет со дня отгрузки предприятием-изготовителем.

Люки соответствуют требованиям ГОСТ 3634-2019. Срок службы не менее 10 лет

Корпус, мм х мм 850х170
Крышка, мм 650
Масса, кг 155
Номинальная нагрузка, т 25

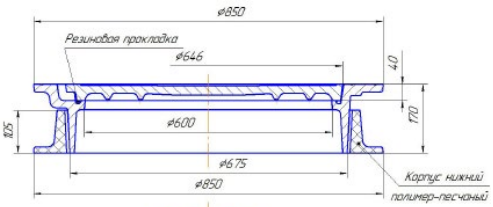

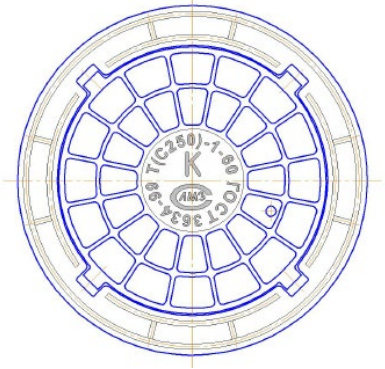

ЛЮК ЧУГУННЫЙ ТИП Т (4 УШКА)

Люк чугунный тип Т (4 ушка) для смотровых колодцев

Возможно исполнение с разными корпусами!

Обозначение: Люк Т (С250)-1-60 ГОСТ 3634-2019

Материал: Чугун Сч 20 ГОСТ 1412-85

Устанавливаются на колодцах сетей водопровода, канализации, тепло и газоснабжения на городских автодорогах с интенсивным движением.

Гарантийный срок эксплуатации - 3 года со дня ввода люков в эксплуатацию, но не более 5 лет со дня отгрузки предприятием-изготовителем.

Люки соответствуют требованиям ГОСТ 3634-2019. Срок службы не менее 10 лет

Корпус, мм х мм 830х120
Крышка, мм 650
Масса, кг 115
Номинальная нагрузка, т 25

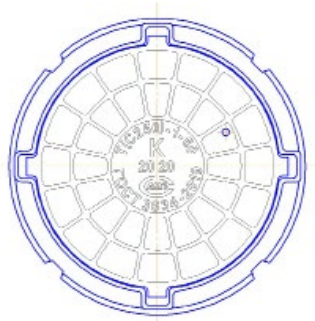

Материал корпуса и крышки - СЧ20 ГОСТ 1412-85

ЛЮК ЧУГУННЫЙ ТИП Т (4 УШКА) С ЗАМКОМ

Люк чугунный тип Т (4 ушка) с запорным устройством для смотровых колодцев

Возможно исполнение с разными корпусами!

Обозначение: Люк Т (С250)-2-60 ГОСТ 3634-2019

Материал: Чугун Сч 20 ГОСТ 1412-85

Устанавливаются на колодцах сетей водопровода, канализации, тепло и газоснабжения на городских автодорогах с интенсивным движением.

Гарантийный срок эксплуатации - 3 года со дня ввода люков в эксплуатацию, но не более 5 лет со дня отгрузки предприятием-изготовителем.

Люки соответствуют требованиям ГОСТ 3634-2019. Срок службы не менее 10 лет

Корпус, мм х мм 830х120
Крышка, мм 650
Масса, кг 115
Номинальная нагрузка, т 25

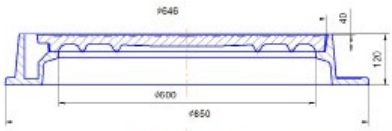

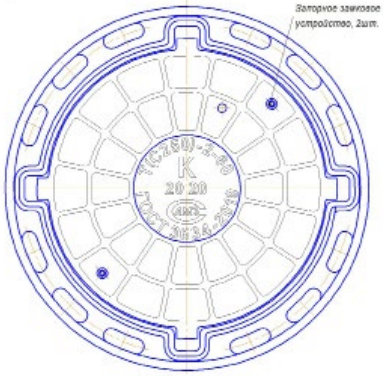

Материал корпуса и крышки - СЧ20 ГОСТ 1412-85

ЛЮК ЧУГУННЫЙ ТИП ТВК

Люк чугунный ТВК для смотровых колодцев

Обозначение: Люк Т (С250)-ТВК.7-60 ГОСТ 3634-2019

Материал: Чугун Сч 20 ГОСТ 1412-85

Устанавливаются на колодцах сетей водопровода, канализации, тепло и газоснабжения на городских автодорогах с интенсивным движением.

Гарантийный срок эксплуатации - 3 года со дня ввода люков в эксплуатацию, но не более 5 лет со дня отгрузки предприятием-изготовителем.

Люки соответствуют требованиям ГОСТ 3634-2019. Срок службы не менее 10 лет

Корпус, мм х мм 830
Крышка, мм 646
Масса, кг 123
Номинальная нагрузка, т 25
Высота, мм 120

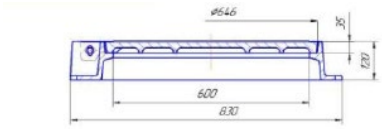

ЛЮК ЧУГУННЫЙ ТИП Т КВАДРАТНЫЙ

Люк чугунный тип Т квадратный с двумя шарнирами для смотровых колодцев

Обозначение: Люк Т (С250)-7.8-60 ГОСТ 3634-2019

Материал: Чугун Сч 20 ГОСТ 1412-85

Устанавливаются на колодцах сетей водопровода, канализации, тепло и газоснабжения на городских автодорогах с интенсивным движением.

Гарантийный срок эксплуатации - 3 года со дня ввода люков в эксплуатацию, но не более 5 лет со дня отгрузки предприятием-изготовителем.

Люки соответствуют требованиям ГОСТ 3634-2019. Срок службы не менее 10 лет

Корпус, мм х мм 870х840
Крышка, мм 650х650
Масса, кг 160
Номинальная нагрузка, т 25
Высота, мм 120

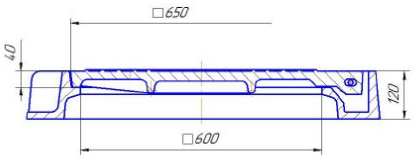

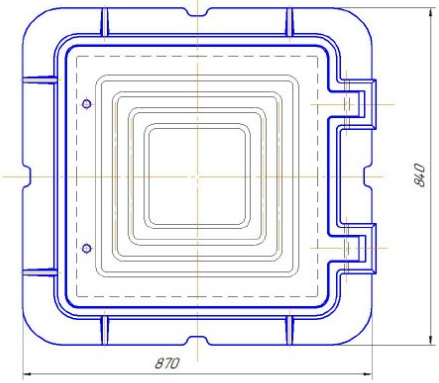

ЛЮК ЧУГУННЫЙ ТИП Т КВАДРАТНЫЙ С ЗАМКОМ

Люк чугунный тип Т квадратный с двумя шарниромии и запорным устройством для смотровых колодцев

Обозначение: Люк Т (С250)-2.7.8-60 ГОСТ 3634-2019

Материал: Чугун Сч 20 ГОСТ 1412-85

Устанавливаются на колодцах сетей водопровода, канализации, тепло и газоснабжения на городских автодорогах с интенсивным движением.

Гарантийный срок эксплуатации - 3 года со дня ввода люков в эксплуатацию, но не более 5 лет со дня отгрузки предприятием-изготовителем.

Люки соответствуют требованиям ГОСТ 3634-2019. Срок службы не менее 10 лет

Корпус, мм х мм 870х840
Крышка, мм 650х650
Масса, кг 161
Номинальная нагрузка, т 25
Высота, мм 120

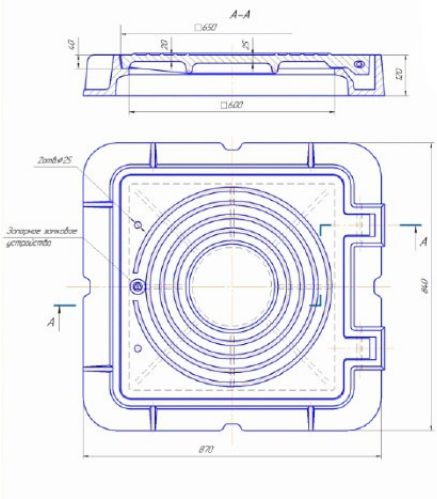

ЛЮК ЧУГУННЫЙ ТЯЖЁЛЫЙ ТРЁХСЕКЦИОННЫЙ

Люк тяжёлый трёхсекционный.
Применяется в дорожном и промышленном строительстве.

Проём квадратной крышки - 900 мм, проём круглой крышки - 600 мм.

Корпус, мм х мм 1125 х 1125
Крышка, мм 646
Масса, кг 482
Номинальная нагрузка, т 25

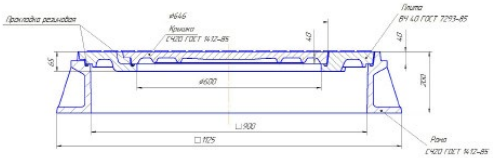

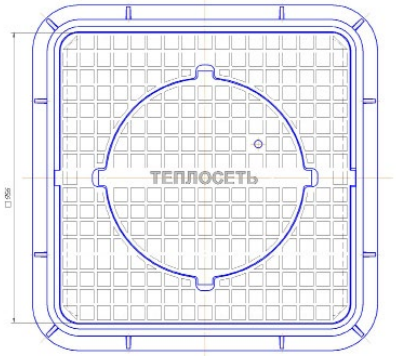

ЛЮКИ МАГИСТРАЛЬНЫЕ (ТИП ТМ(D400))

ЛЮК ЧУГУННЫЙ ТИП ТМ

Люк чугунный тип Т магистральный для смотровых колодцев

Обозначение: Люк ТМ (D400)-1-60 ГОСТ 3634-2019

Материал: Чугун Сч 20 ГОСТ 1412-85

Устанавливаются на колодцах сетей водопровода, канализации, тепло и газоснабжения на городских автодорогах с интенсивным движением.

Гарантийный срок эксплуатации - 3 года со дня ввода люков в эксплуатацию, но не более 5 лет со дня отгрузки предприятием-изготовителем.

Люки соответствуют требованиям ГОСТ 3634-2019. Срок службы не менее 10 лет

Корпус, мм х мм 870х120
Крышка, мм 646
Масса, кг 140
Номинальная нагрузка, т 40

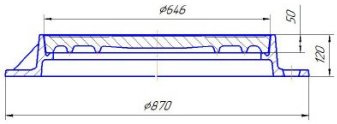

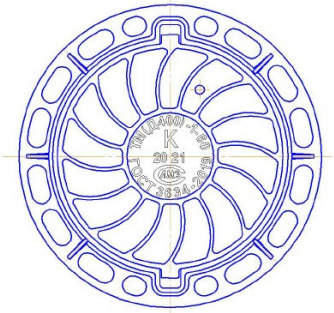

ЛЮК ЧУГУННЫЙ ТИП ТМ С ЗАМКОМ

Люк чугунный тип Т магистральный с запорным устройством для смотровых колодцев

Обозначение: Люк ТМ (D400)-2-60 ГОСТ 3634-2019

Материал: Чугун Сч 20 ГОСТ 1412-85

Устанавливаются на колодцах сетей водопровода, канализации, тепло и газоснабжения на городских автодорогах с интенсивным движением.

Гарантийный срок эксплуатации - 3 года со дня ввода люков в эксплуатацию, но не более 5 лет со дня отгрузки предприятием-изготовителем.

Люки соответствуют требованиям ГОСТ 3634-2019. Срок службы не менее 10 лет

Корпус, мм х мм 870х120
Крышка, мм 646
Масса, кг 141
Номинальная нагрузка, т 40

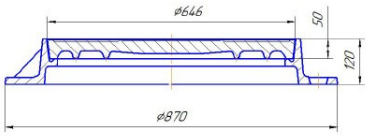

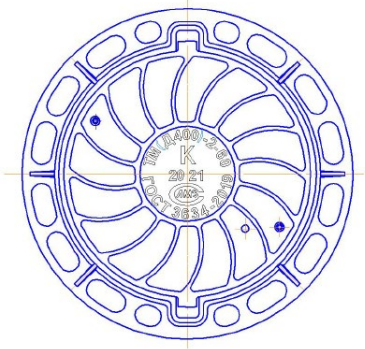

ЛЮК ПЛАВАЮЩИЙ ТИП ТМ

Люк чугунный плавающий тип Т магистральный для смотровых колодцев

Обозначение: Люк ТМ (D400)-1.9-60 ГОСТ 3634-2019

Материал: Чугун Сч 20 ГОСТ 1412-85

Устанавливаются на колодцах сетей водопровода, канализации, тепло и газоснабжения на городских автодорогах с интенсивным движением.

Гарантийный срок эксплуатации - 3 года со дня ввода люков в эксплуатацию, но не более 5 лет со дня отгрузки предприятием-изготовителем.

Люки соответствуют требованиям ГОСТ 3634-2019. Срок службы не менее 10 лет

Корпус, мм х мм 850х170
Крышка, мм 646
Масса, кг 170
Номинальная нагрузка, т 40

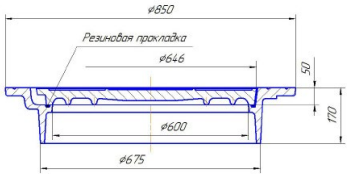

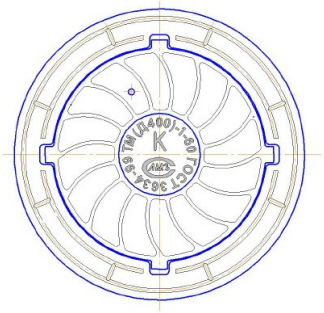

ЛЮК ПЛАВАЮЩИЙ ТИП ТМ С ДВУМЯ КОРПУСАМИ

Люк чугунный плавающий тип Т магистральный для смотровых колодцев

Обозначение: Люк ТМ (D400)-1.9-60 ГОСТ 3634-2019

Материал: Чугун Сч 20 ГОСТ 1412-85

Устанавливаются на колодцах сетей водопровода, канализации, тепло и газоснабжения на городских автодорогах с интенсивным движением.

Гарантийный срок эксплуатации - 3 года со дня ввода люков в эксплуатацию, но не более 5 лет со дня отгрузки предприятием-изготовителем.

Люки соответствуют требованиям ГОСТ 3634-2019. Срок службы не менее 10 лет

Корпус, мм х мм 850х170
Крышка, мм 646
Масса, кг 195
Номинальная нагрузка, т 40

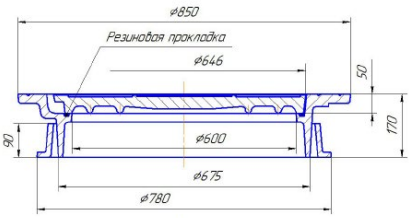

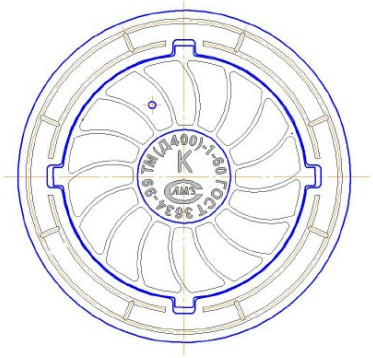

ДОЖДЕПРИЁМНИК МАЛЫЙ

ДОЖДЕПРИЁМНИК МАЛЫЙ (ПРИЛЕГАНИЕ ПО КОРОТКОЙ СТОРОНЕ)

Дождеприемник малый прямоугольный

Обозначение: ДБ1(В125)-30х57 ГОСТ 3634-2019

Материал: Чугун Сч 20 ГОСТ 1412-85

Дождеприемники применяются для приема поверхностных сточных вод и атмосферных осадков с улиц, дворов и других территорий.

Гарантийный срок эксплуатации - 3 года со дня ввода дождеприемников в эксплуатацию, но не более 5 лет со дня отгрузки предприятием-изготовителем.

Дождеприемники соответствуют требованиям ГОСТ3634-2019. Срок службы не менее 10 лет

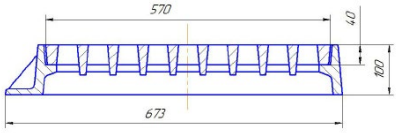

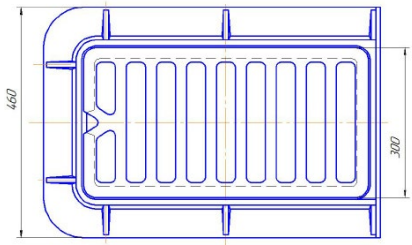

Корпус, мм х мм **673х460**
Крышка, мм **570х300х45 (70)**
Масса, кг **80**
Номинальная нагрузка, т **12,5**
Высота, мм **100**

ДОЖДЕПРИЁМНИК МАЛЫЙ (ПРИЛЕГАНИЕ ПО ПРОДОЛЬНОЙ СТОРОНЕ)

Дождеприемник малый прямоугольный

Обозначение: ДБ1(В125)-30х57 ГОСТ 3634-99

Материал: Чугун Сч 20 ГОСТ 1412-85

Дождеприемники применяются для приема поверхностных сточных вод и атмосферных осадков с улиц, дворов и других территорий.

Гарантийный срок эксплуатации - 3 года со дня ввода дождеприемников в эксплуатацию, но не более 5 лет со дня отгрузки предприятием-изготовителем.

Дождеприемники соответствуют требованиям ГОСТ3634-99. Срок службы не менее 10 лет

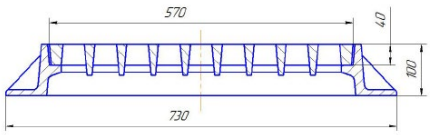

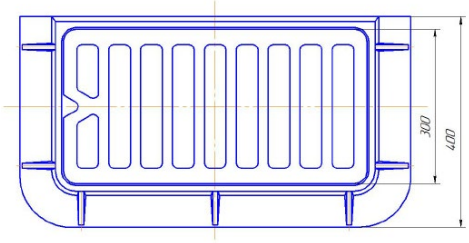

Корпус, мм х мм **730х400**
Крышка, мм **570х300х45 (70)**
Масса, кг **80**
Номинальная нагрузка, т **12,5**
Высота, мм **100**

ДОЖДЕПРИЁМНИК БОЛЬШОЙ (7 ВАРИАНТОВ ИСПОЛНЕНИЙ)

Дождеприемник большой прямоугольный ДМ2

Обозначение: ДМ2 (С250) -37х77 ГОСТ 3634-2019

Материал: Чугун Сч 20 ГОСТ 1412-85

Дождеприемники применяются для приема поверхностных сточных вод и атмосферных осадков с улиц, дворов и других территорий.

Гарантийный срок эксплуатации - 3 года со дня ввода дождеприемников в эксплуатацию, но не более 5 лет со дня отгрузки предприятием-изготовителем.

Дождеприемники соответствуют требованиям ГОСТ 3634-2019. Срок службы не менее 10 лет.

Возможны 7 вариантов исполнения по прилеганиям (см. эскизы)

Корпус, мм х мм **в зависимости от типа прилегания**
Крышка, мм **804х400х40**
Масса, кг **85**
Номинальная нагрузка, т **25**
Высота, мм **100**

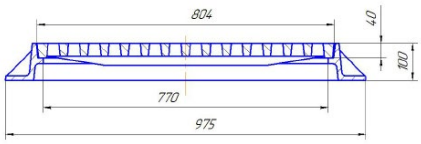

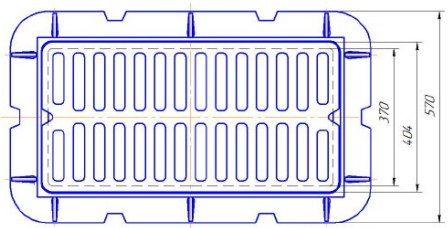

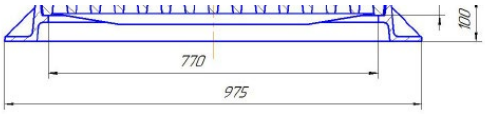

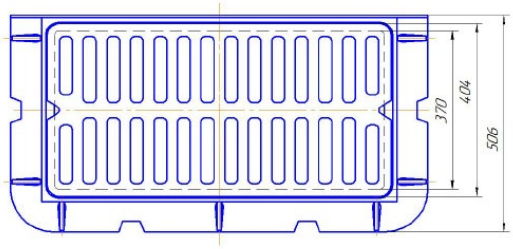

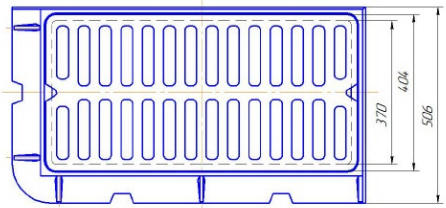

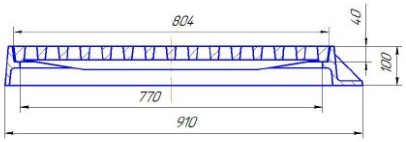

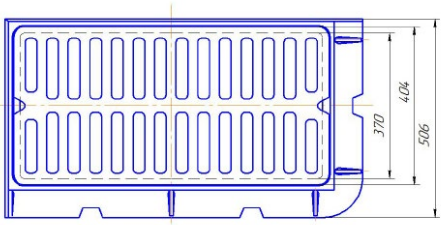

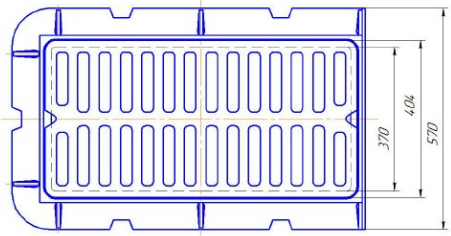

+7 (831) 422-27-74 horton@mz-horton.ru

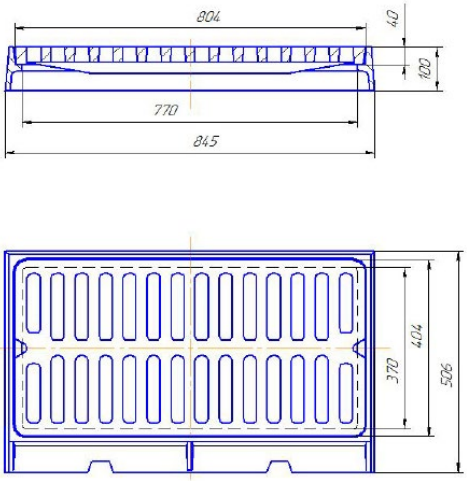

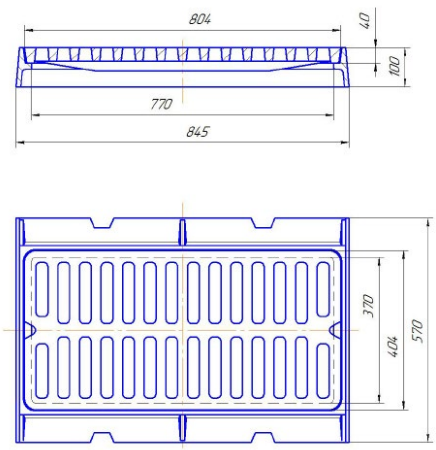

ДОЖДЕПРИЁМНИК БОЛЬШОЙ С ШАРНИРОМ

Дождеприемник большой ДМ2 с шарниром

Обозначение: ДМ2 (С250) 10 -40х80 ГОСТ 3634-2019

Материал: Чугун Сч 20 ГОСТ 1412-85

Дождеприемники применяются для приема поверхностных сточных вод и атмосферных осадков с улиц, дворов и других территорий.

Гарантийный срок эксплуатации - 3 года со дня ввода дождеприемников в эксплуатацию, но не более 5 лет со дня отгрузки предприятием-изготовителем.

Дождеприемники соответствуют требованиям ГОСТ 3634-2019. Срок службы не менее 10 лет

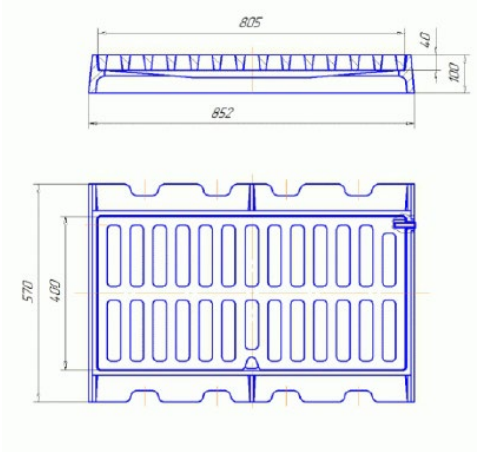

Корпус, мм х мм 852х570
Крышка, мм 805х400х40
Масса, кг 120
Номинальная нагрузка, т 25
Высота, мм 100

ДОЖДЕПРИЁМНИК КРУГЛЫЙ

ДОЖДЕПРИЁМНИК КРУГЛЫЙ

Дождеприемник круглый ДК

Обозначение: Дождеприемник круглый тип ДК ГОСТ 3634-2019 (ДМ2(С250) 1.60)

Материал: Чугун Сч 20 ГОСТ 1412-85

Дождеприемники применяются для приема поверхностных сточных вод и атмосферных осадков с улиц, дворов и других территорий.

Гарантийный срок эксплуатации - 3 года со дня ввода

дождеприемников в эксплуатацию, но не более 5 лет со дня отгрузки предприятием-изготовителем.

Дождеприемники соответствуют требованиям ГОСТ 3634-2019. Срок службы не менее 10 лет

Корпус, мм х мм 795х100
Крышка, мм 650
Масса, кг 100
Номинальная нагрузка, т 25

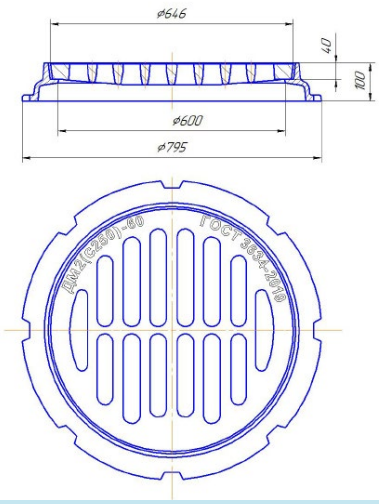

ДОЖДЕПРИЁМНИК КРУГЛЫЙ С ШАРНИРОМ

Дождеприемник круглый ДК с шарниром

Обозначение: Дождеприемник круглый тип ДК с шарниром ГОСТ 3634-2019 (ДМ2(С250) - 1.10-60)

Материал: Чугун Сч 20 ГОСТ 1412-85

Дождеприемники применяются для приема поверхностных сточных вод и атмосферных осадков с улиц, дворов и других территорий.

Гарантийный срок эксплуатации - 3 года со дня ввода дождеприемников в эксплуатацию, но не более 5 лет со дня отгрузки предприятием-изготовителем.

Дождеприемники соответствуют требованиям ГОСТ 3634-2019. Срок службы не менее 10 лет

Корпус, мм х мм 830х100
Крышка, мм 650
Масса, кг 104
Номинальная нагрузка, т 25

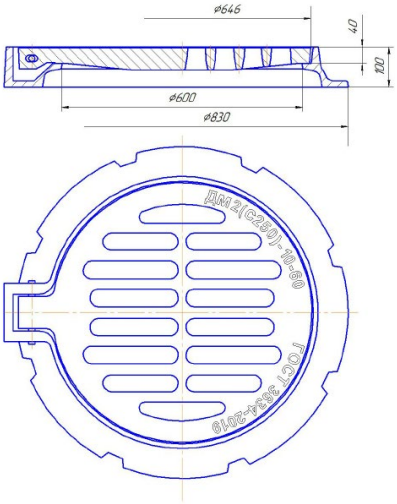

ДОЖДЕПРИЁМНИК ПЛАВАЮЩИЙ

Дождеприемник плавающий ДК

Обозначение: Дождеприемник плавающий тип ДК ГОСТ 3634-2019 (ДМ2(С250) 1.12-60)

Материал: Чугун Сч 20 ГОСТ 1412-85

Дождеприемники применяются для приема поверхностных сточных вод и атмосферных осадков с улиц, дворов и других территорий.

Гарантийный срок эксплуатации - 3 года со дня ввода дождеприемников в эксплуатацию, но не более 5 лет со дня отгрузки предприятием-изготовителем.

Дождеприемники соответствуют требованиям ГОСТ 3634-2019. Срок службы не менее 10 лет

Корпус, мм х мм 850х170
Крышка, мм 650
Масса, кг 140
Номинальная нагрузка, т 25

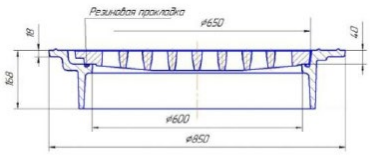

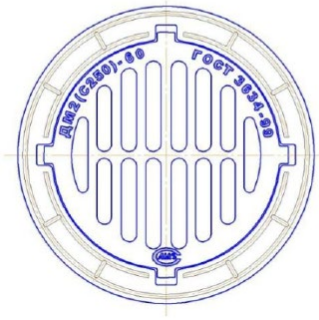

ДОЖДЕПРИЁМНИК ПЛАВАЮЩИЙ КРУГЛЫЙ (2 ЧУГУННЫХ КОРПУСА)

Дождеприемник плавающий ДК

Обозначение: Дождеприемник плавающий тип ДК ГОСТ 3634-2019 (ДМ2(С250) 1.12-60)

Материал: Чугун Сч 20 ГОСТ 1412-85

Дождеприемники применяются для приема поверхностных сточных вод и атмосферных осадков с улиц, дворов и других территорий.

Гарантийный срок эксплуатации - 3 года со дня ввода дождеприемников в эксплуатацию, но не более 5 лет со дня отгрузки предприятием-изготовителем.

Дождеприемники соответствуют требованиям ГОСТ 3634-2019. Срок службы не менее 10 лет

Корпус, мм х мм 850х170
Крышка, мм 650
Масса, кг 170
Номинальная нагрузка, т 25

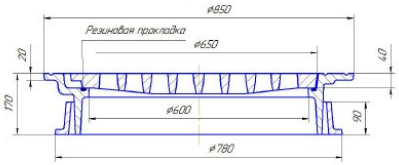

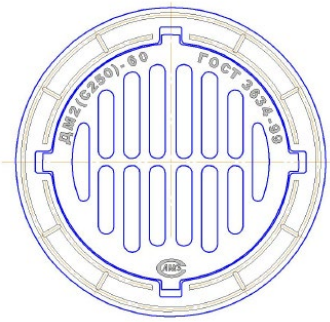

ДОЖДЕПРИЁМНИК ПЛАВАЮЩИЙ КРУГЛЫЙ (2 КОРПУСА - ЧУГУН+ПОЛИМЕР)

Дождеприемник плавающий ДК

Обозначение: Дождеприемник плавающий тип ДК ГОСТ 3634-2019 (ДМ2(С250) 1.12-60)

Материал: Чугун Сч 20 ГОСТ 1412-85

Дождеприемники применяются для приема поверхностных сточных вод и атмосферных осадков с улиц, дворов и других территорий.

Гарантийный срок эксплуатации - 3 года со дня ввода дождеприемников в эксплуатацию, но не более 5 лет со дня отгрузки предприятием-изготовителем.

Дождеприемники соответствуют требованиям ГОСТ 3634-2019. Срок службы не менее 10 лет

Корпус, мм х мм 850х170
Крышка, мм 650
Масса, кг 155
Номинальная нагрузка, т 25

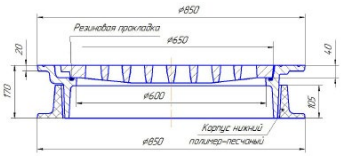

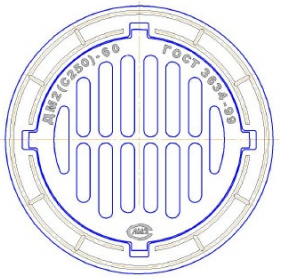

ЛЮКИ ТЕЛЕФОННЫЕ

ЛЮКИ ГТС ЛЁГКИЕ

ЛЮК ЧУГУННЫЙ ГТС ТИП Л

Люк телефонный тип Л ГОСТ 8591-76

Обозначение: Люк Л, ГОСТ 8591-76

Материал: Чугун Сч 20 ГОСТ 1412-85

Устанавливаются на смотровые кабельные колодцы и коробках телефонной канализации на тротуарах, в зонах зеленых насаждений и пешеходных дорожках.

Гарантийный срок эксплуатации - 2 года со дня ввода люков в эксплуатацию, но не более 3 лет со дня отгрузки предприятием-изготовителем.

Люки соответствуют требованиям ГОСТ 8591-76. Срок службы не менее 20 лет

Корпус, мм х мм 780х75
Крышка, мм 666
Масса, кг 82
Номинальная нагрузка, т 3

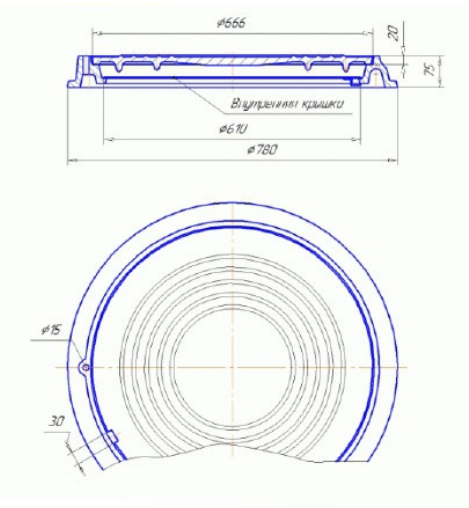

ЛЮК ЧУГУННЫЙ ГТС ТИП Л С ЗАМКОМ

Люк телефонный тип Л с замком

Обозначение: Люк Л с замком, ГОСТ 8591-76

Материал: Чугун Сч 20 ГОСТ 1412-85

Устанавливаются на смотровые кабельные колодцы и коробках телефонной канализации на тротуарах, в зонах зеленых насаждений и пешеходных дорожках.

Гарантийный срок эксплуатации - 2 года со дня ввода люков в эксплуатацию, но не более 3 лет со дня отгрузки предприятием-изготовителем.

Люки соответствуют требованиям ГОСТ 8591-76. Срок службы не менее 20 лет

Корпус, мм х мм	780х75
Крышка, мм	666
Масса, кг	83
Номинальная нагрузка, т	3

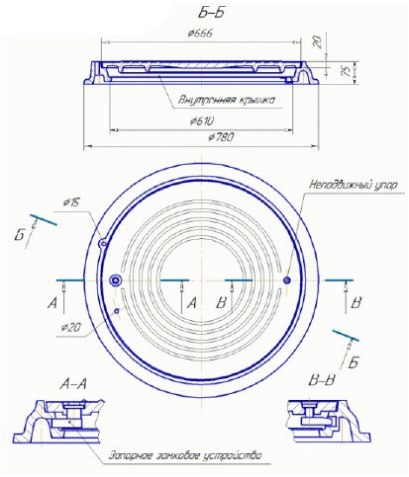

ЛЮК ЧУГУННЫЙ ГТС ТИП Л С ШАРНИРОМ

Люк телефонный тип Л с шарниром

Обозначение: Люк Л с шарниром, ГОСТ 8591-76

Материал: Чугун Сч 20 ГОСТ 1412-85

Устанавливаются на смотровые кабельные колодцы и коробках телефонной канализации на тротуарах, в зонах зеленых насаждений и пешеходных дорожках.

Гарантийный срок эксплуатации - 2 года со дня ввода люков в эксплуатацию, но не более 3 лет со дня отгрузки предприятием-изготовителем.

Люки соответствуют требованиям ГОСТ 8591-76. Срок службы не менее 20 лет

Корпус, мм х мм	780х75
Крышка, мм	666
Масса, кг	84
Номинальная нагрузка, т	3

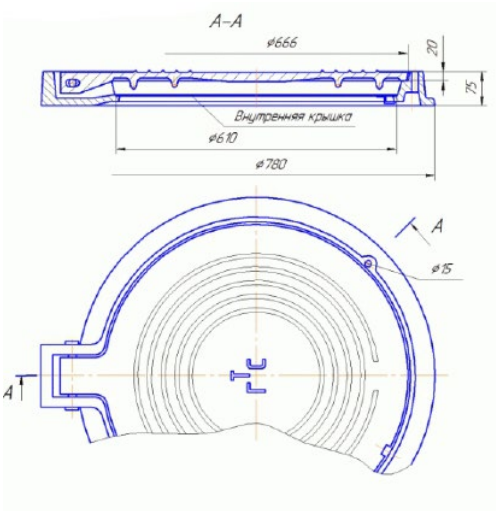

ЛЮК ЧУГУННЫЙ ГТС ТИП Л С ШАРНИРОМ И С ЗАМКОМ

Люк телефонный тип Л с шарниром с замком

Обозначение: Люк Л с шарниром с замком, ГОСТ 8591-76

Материал: Чугун Сч 20 ГОСТ 1412-85

Устанавливаются на смотровые кабельные колодцы и коробках телефонной канализации на тротуарах, в зонах зеленых насаждений и пешеходных дорожках.

Гарантийный срок эксплуатации - 2 года со дня ввода люков в эксплуатацию, но не более 3 лет со дня отгрузки предприятием-изготовителем.

Люки соответствуют требованиям ГОСТ 8591-76. Срок службы не менее 20 лет

Корпус, мм х мм 780х75
Крышка, мм 666
Масса, кг 85
Номинальная нагрузка, т 3

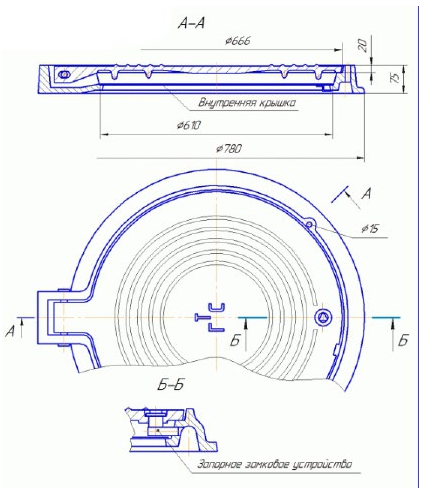

ЛЮКИ ГТС ТЯЖЕЛЫЕ

ЛЮК ЧУГУННЫЙ ГТС ТИП Т

Люк телефонный тип Т ГОСТ 8591-76

Обозначение: Люк Т, ГОСТ 8591-76

Материал: Чугун Сч 20 ГОСТ 1412-85

Устанавливаются на смотровые кабельные колодцы и коробках телефонной канализации на проезжей части улиц и дорог.

Гарантийный срок эксплуатации - 2 года со дня ввода люков в эксплуатацию, но не более 3 лет со дня отгрузки предприятием-изготовителем.

Люки соответствуют требованиям ГОСТ 8591-76. Срок службы не менее 20 лет

Корпус, мм х мм 850х100
Крышка, мм 686
Масса, кг 132
Номинальная нагрузка, т 25

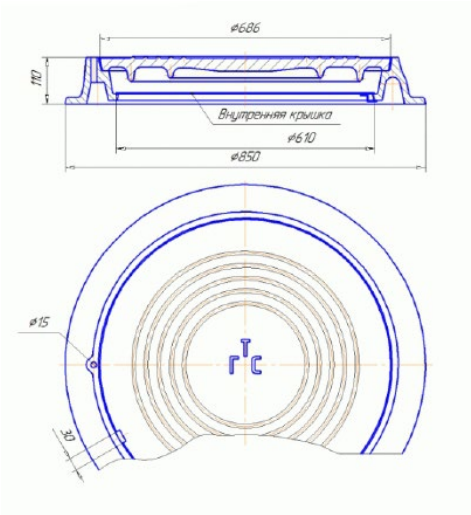

ЛЮК ЧУГУННЫЙ ГТС ТИП Т С ЗАМКОМ

Люк телефонный тип Т с замком ГОСТ 8571-76

Обозначение: Люк Т с замком, ГОСТ 8591-76

Материал: Чугун Сч 20 ГОСТ 1412-85

Устанавливаются на смотровые кабельные колодцы и коробках телефонной канализации на проезжей части улиц и дорог.

Гарантийный срок эксплуатации - 2 года со дня ввода люков в эксплуатацию, но не более 3 лет со дня отгрузки предприятием-изготовителем.

Люки соответствуют требованиям ГОСТ 8591-76. Срок службы не менее 20 лет

Корпус, мм х мм 850х100
Крышка, мм 686
Масса, кг 133
Номинальная нагрузка, т 25

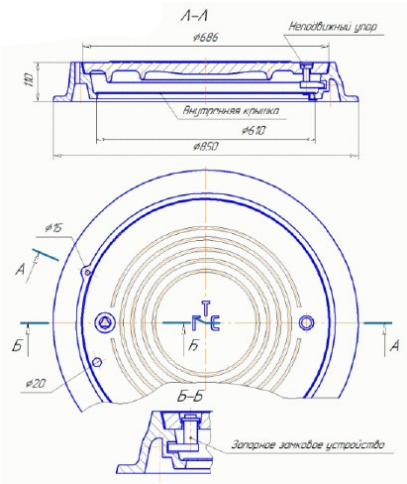

ЛЮК ЧУГУННЫЙ ПЛАВАЮЩИЙ

Назначение:

Опорно-укрывной элемент смотрового колодца является верхней частью перекрытия смотрового колодца и обеспечивает доступ в каналы с подземными коммуникациями бытовой и производственной канализации и водопровода. Рекомендуются для установки на городских магистралях с интенсивным движением всех видов автомобильного транспорта.

Тип люка:

Люк магистральный. Соответствует типу ТМ ГОСТ 3634-99 (D400 EN124)

Условия эксплуатации: УХЛ1 по ГОСТ 15150-69

Материал: Высокопрочный чугун ВЧ40 по ГОСТ 7293-85

Вес: 88 кг

Номинальная нагрузка: 40 т

Размеры люка: Ø 800; Н=200мм

Размеры проёма: Ø 600 мм

ПОЖАРНОЕ ОБОРУДОВАНИЕ

ПОДСТАВКИ ПОД ГИДРАНТЫ И ГИДРАНТЫ

ПОДСТАВКИ СТАЛЬНЫЕ ПОЖАРНЫЕ ПОД ГИДРАНТЫ

ПОЖАРНАЯ ПОДСТАВКА ФЛАНЦЕВАЯ ОДНОСТОРОННЯЯ (ППФО)

Подставка пожарная односторонняя фланцевая ППФО представляет собой проходную пожарную подставку с одним боковым выходом. Монтируется только в конце трубопровода.

Используется в качестве основания для установки на трубопроводе пожарного гидранта. Подставка ППФО изготавливается для трубопроводов давления 1,0 МПа и 1,6 МПа с присоединительным размером от 50 до 300 диаметра.

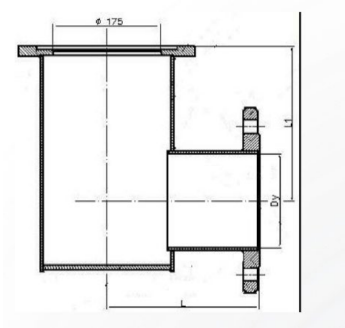

Наименовние	Dy (диаметр прохода)	L, мм	L_1, мм	Масса, кг
Подставка ППФО 50	50	200	225	26
Подставка ППФО 100	100	200	225	32
Подставка ППФО 150	150	200	250	35
Подставка ППФО 200	200	200	275	40
Подставка ППФО 250	250	200	300	47
Подставка ППФО 300	300	250	325	57

ПОЖАРНАЯ ПОДСТАВКА ФЛАНЦЕВАЯ (ППФ)

Подставка пожарная двойная фланцевая ППФ (ППДФ) представляет собой проходную пожарную подставку с двумя отверстиями, выходами. Используется в качестве основания для установки на трубопроводе пожарного гидранта. Подставка пожарная фланцевая ППФ изготавливается для трубопроводов давления 1,0 МПа и 1,6 МПа с присоединительными размерами от 50 до 300 диаметра. Гарантийный срок - 12 месяцев со дня отгрузки изделий потребителю.

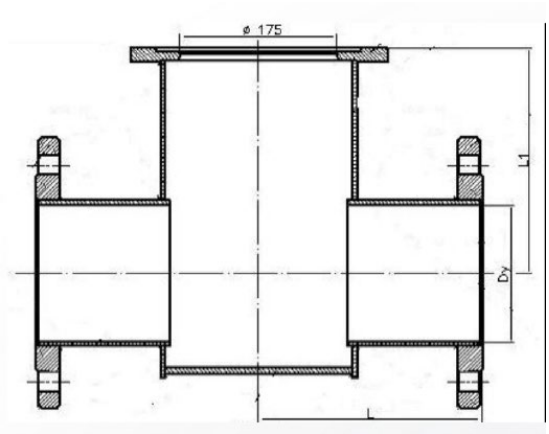

Наименовние	Dy (диаметр прохода)	L, мм	L_1, мм	Масса, кг
Подставка ППФ 50	50	200	225	29
Подставка ППФ 65	65	200	225	30
Подставка ППФ 80	80	200	225	32
Подставка ППФ 100	100	200	225	34
Подставка ППФ 150	150	200	250	42
Подставка ППФ 200	200	200	275	48
Подставка ППФ 250	250	200	300	57
Подставка ППФ 300	300	250	325	72

ПОЖАРНАЯ ПОДСТАВКА СВАРНАЯ (ППС-200)

Подставка пожарная сварная ППС представляет собой отрезок трубы диаметром 219 мм, длиной 350 мм с обратным фланцем, на который прикручивается пожарный гидрант. Предлагаем 2 варианта исполнения:

с открытым выходом на водопровод (Подставка ППС-200);
с заварным дном (Подставка ППС- 200 пожарная сварная с заглушкой).
Подставка пожарная сварная ППС-200 применяется, когда необходимо установить пожарный гидрант в водопровод меньшего диаметра.

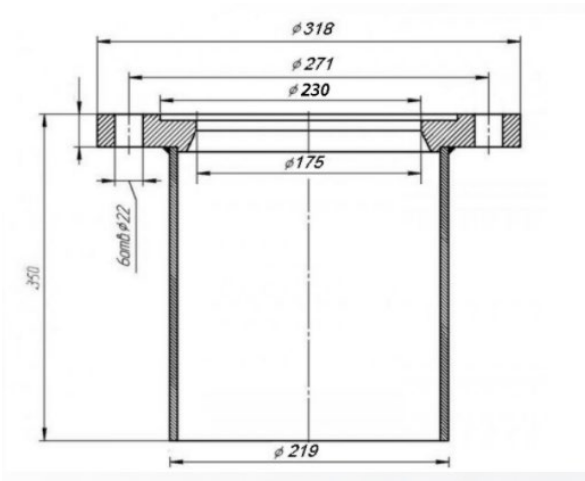

ПОЖАРНАЯ ПОДСТАВКА С ТРОЙНИКОМ ФЛАНЦЕВАЯ (ППТФ)

Подставка пожарная фланцевая ППТФ используется в качестве основания для установки на трубопроводе пожарного гидранта, представляет собой подставку пожарную с ответным фланцем под гидрант и тремя боковыми выходами на трубопровод. Другое название: тройник фланцевый с пожарной подставкой ППТФ. Диаметр патрубков соответствует диаметру трубопровода и варьируется от 50 до 300мм. Подставки предназначены для установки на трубопроводах с рабочим давлением воды 1,0 МПа и 1,6 МПа.

Гарантийный срок - 12 месяцев со дня отгрузки изделий потребителю.

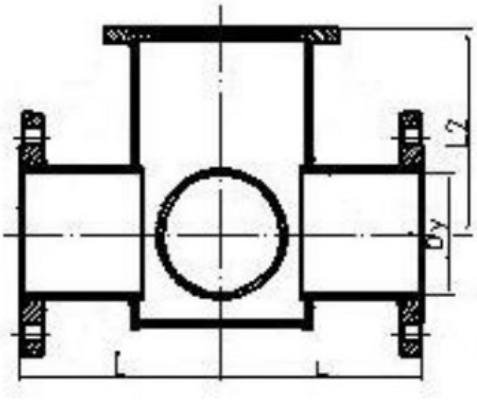

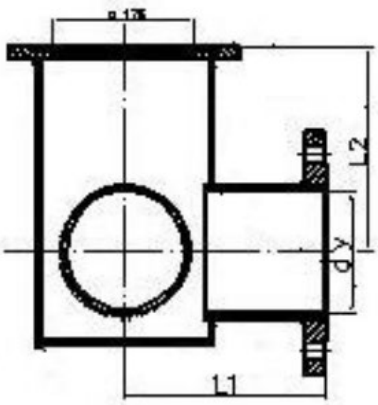

Наименовние	Dy (диаметр прохода)	dy (диаметр отростка)	L, мм	L_1, мм	L_2, vv	Масса, кг
ППТФ 50х50	50	50	200	200	225	30
ППТФ 100х50	100	50	200	200	225	32
ППТФ 150х50	150	50	200	200	250	40
ППТФ 200х50	200	50	200	200	275	48
ППТФ 250х50	250	50	200	200	300	54
ППТФ 300х50	300	50	250	250	325	66
ППТФ 100х100	100	100	200	200	225	35
ППТФ 150х100	150	100	200	200	250	41
ППТФ 200х100	200	100	200	200	275	48
ППТФ 250х100	250	100	200	200	300	55
ППТФ 300х100	300	100	250	250	325	68
ППТФ 150х150	150	150	200	250	250	90
ППТФ 200х150	200	150	200	225	275	50
ППТФ 250х150	250	150	200	250	300	58
ППТФ 300х150	300	150	250	250	325	69
ППТФ 200х200	200	200	250	300	275	98
ППТФ 250х200	250	200	250	275	300	63
ППТФ 300х200	300	200	250	300	325	74
ППТФ 250х250	250	250	250	300	300	106
ППТФ 300х250	300	250	250	300	325	77
ППТФ 300х300	300	300	300	300	325	120

ПОЖАРНАЯ ПОДСТАВКА С КРЕСТОМ ФЛАНЦЕВЫМ (ППКФ)

Подставка пожарная фланцевая ППКФ используется в качестве основания для установки на трубопроводе пожарного гидранта, представляет собой подставку пожарную с ответным фланцем под гидрант и четырьмя боковыми выходами на трубопровод. Другое название: крест фланцевый с пожарной подставкой ППКФ. Диаметр патрубков (выходов) соответствует диаметру трубопровода и варьируется от 50 до 300мм. Подставки предназначены для установки на трубопроводах с рабочим давлением воды 1,0 МПа и 1,6 МПа. Гарантийный срок - 12 месяцев со дня отгрузки изделий потребителю.

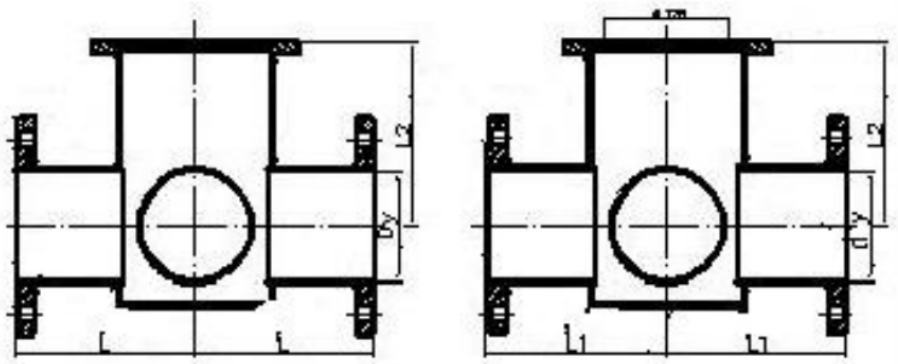

Наименовние	Dy (диаметр прохода)	dy (диаметр отростка)	L, мм	L_1, мм	L_2, vv	Масса, кг
ППКФ 50х50	50	50	200	200	225	32
ППКФ 100х50	100	50	200	200	225	42
ППКФ 150х50	150	50	200	200	250	54
ППКФ 200х50	200	50	200	200	275	62
ППКФ 250х50	250	50	200	200	300	76
ППКФ 300х50	300	50	250	250	325	96
ППКФ 100х100	100	100	200	200	225	42
ППКФ 150х100	150	100	200	200	250	54
ППКФ 200х100	200	100	200	200	275	62
ППКФ 250х100	250	100	200	200	300	76
ППКФ 300х100	300	100	250	250	325	96
ППКФ 150х150	150	150	200	250	250	55
ППКФ 200х150	200	150	200	225	275	63
ППКФ 250х150	250	150	200	250	300	77
ППКФ 300х150	300	150	250	250	325	96
ППКФ 200х200	200	200	250	300	275	67
ППКФ 250х200	250	200	250	275	300	81
ППКФ 300х200	300	200	250	300	325	98
ППКФ 250х250	250	250	250	300	300	82
ППКФ 300х250	300	250	250	300	325	98
ППКФ 300х300	300	300	300	300	325	103

ЧУГУННЫЙ ТРОЙНИК ФЛАНЦЕВЫЙ С ПОЖАРНОЙ ПОДСТАВКОЙ (ППТФ)

Тройник фланцевый с пожарной подставкой ППТФ (подставка пожарная тройник ППТФ) — это фасонная часть, которая используется в качестве основания для установки на трубопроводе пожарного гидранта с тремя выходами на трубопровод. Тройник фланцевый с пожарной подставкой ППТФ монтируется в местах пересечения водопроводов. Диаметр патрубков соответствует диаметру трубопровода и варьируется от 50 до 500мм. Подставки ППТФ предназначены для установки на трубопроводах с рабочим давлением воды 1,0МПа и 1,6 Мпа. Сделана из чугуна.

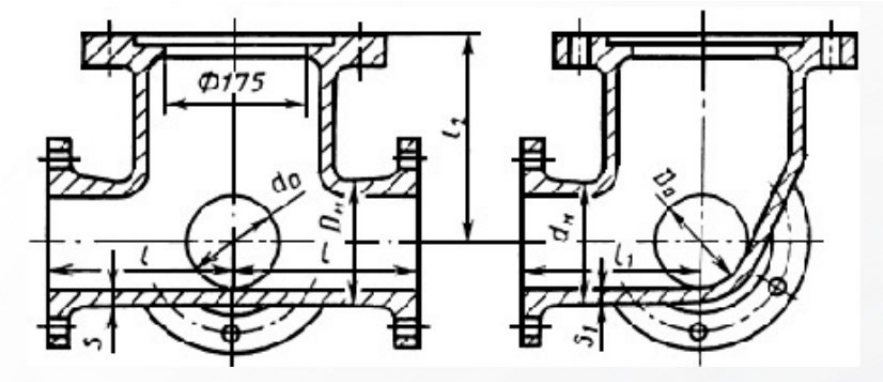

Условный проход		Размеры, мм			Масса кг
Ствола Dy	Отростка dy	L	L_1	L_2	
100	100	200	200	225	45,1
150	100	250	200	250	55,1
	150	250	250	250	59,2
200	100	300	225	275	62,2
	250	300	225	275	66,4
	200	300	300	275	71,6
250	100	300	250	300	79,2
	150	300	275	300	83,2
	200	300	300	300	86,3
	250	300	300	325	94,3
300	100	300	275	325	88,4
	150	300	275	325	92,4
300	200	300	300	325	95,4
	250	300	300	325	101,6
	300	300	300	325	104,4

ЧУГУННЫЙ ТРОЙНИК РАСТРУБ-ФЛАНЕЦ С ПОЖАРНОЙ ПОДСТАВКОЙ (ППТРФ)

Тройник раструб-фланец с пожарной подставкой ППТРФ (подставка пожарная тройник ППТРФ) используется в качестве основания для установки на трубопроводе пожарного гидранта с тремя выходами на трубопровод: двумя соосно расположенными раструбными и одним фланцевым.

Раструбы на концах подставки присоединяют через уплотнительную манжету «Тайтон». Изготавливается подставка пожарная ППТРФ из высокопрочного чугуна (ВЧШГ) с присоединительными размерами по ГОСТ 5525-88. Для изделий из ВЧШГ дополнительно может быть нанесено внутреннее цементно-песчаное покрытие (ЦПП) и наружнее цинковое покрытие. Диаметр патрубков соответствует диаметру трубопровода и варьируется от 50 до 500мм. Подставки предназначены для установки на трубопроводах с рабочим давлением воды 1,0МПа и 1,6 Мпа.

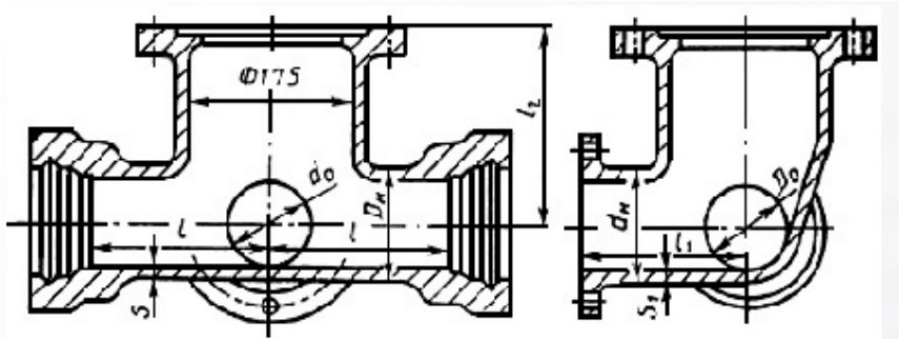

Условный проход		Размеры, мм			Масса кг
Ствола Dy	Отростка dy	L	L_1	L_2	
100	100	200	200	225	45,7
150	100	250	200	250	54,4
	150	250	250	250	58,5
200	100	300	225	275	65,1
	250	300	225	275	69,2
	200	300	300	275	74,4
250	100	300	250	300	79,9
	150	300	275	300	83,9
	200	300	300	300	87,0
	250	300	300	325	95,0
300	100	300	275	325	96,4
	150	300	275	325	100,3
	200	300	300	325	103,3
	250	300	300	325	10,9,5
	300	300	300	325	112,3

ЧУГУННЫЙ КРЕСТ ФЛАНЦЕВЫЙ С ПОЖАРНОЙ ПОДСТАВКОЙ (ППКФ)

Крест фланцевый с пожарной подставкой ППКФ (подставка пожарная крест ППКФ) - это фасонная чать трубопровода, используемая в качестве основания для установки пожарного гидранта. Крестовая фланцевая подставка монтируется в местах пересечения водопроводов. Служит переходом на другие диаметры. Крест фланцевый с пожарной подставкой ППКФ оснащен четырьмя выходами на трубопровод. Диаметр патрубков (выходов) соответствует диаметру трубопровода и варьируется от 50 до 500мм. Подставки расчитаны на рабочее давление воды 1,0МПа и 1,6 Мпа. Сделан из чугуна.

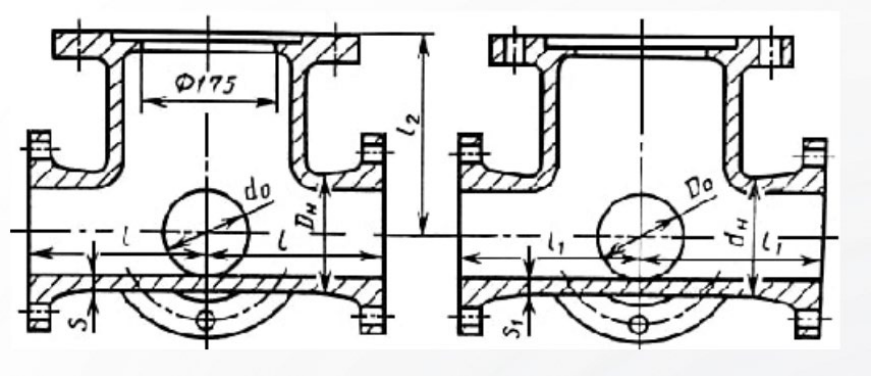

Условный проход		Размеры, мм			Масса кг
Ствола Dy	Отростка dy	L	L_1	L_2	
100	100	200	200	225	58,9
150	100	250	200	250	67,4
	150	250	250	250	75,2
200	100	300	225	275	68,0
	250	300	225	275	76,3
	200	300	300	275	86,8
250	100	300	250	300	85,0
	150	300	275	300	93,0
	200	300	300	300	99,2
	250	300	300	325	115,2
300	100	300	275	325	93,3
	150	300	275	325	102,1
	200	300	300	325	108
	250	300	300	325	120,4
	300	300	300	325	126,1

ЧУГУННЫЙ КРЕСТ РАСТРУБ-ФЛАНЕЦ С ПОЖАРНОЙ ПОДСТАВКОЙ (ППКРФ)

Крест раструб-фланец с пожарной подставкой ППКРФ (подставка пожарная крест ППКРФ) используется в качестве основания для установки на трубопроводе пожарного гидранта с четырьмя выходами на трубопровод: двумя соосно расположенными раструбными и двумя соосно расположенными фланцевыми.

Раструбы на концах подставки присоединяют через уплотнительную манжету «Тайтон». Диаметр патрубков (выходов) соответствует диаметру трубопровода и варьируется от 50 до 500мм. Изготавливается из высокопрочного чугуна (ВЧШГ) с присоединительными размерами по ГОСТ 5525-88. Подставки предназначены для трубопровода с рабочим давлением воды 1,0МПа и 1,6 МПа.

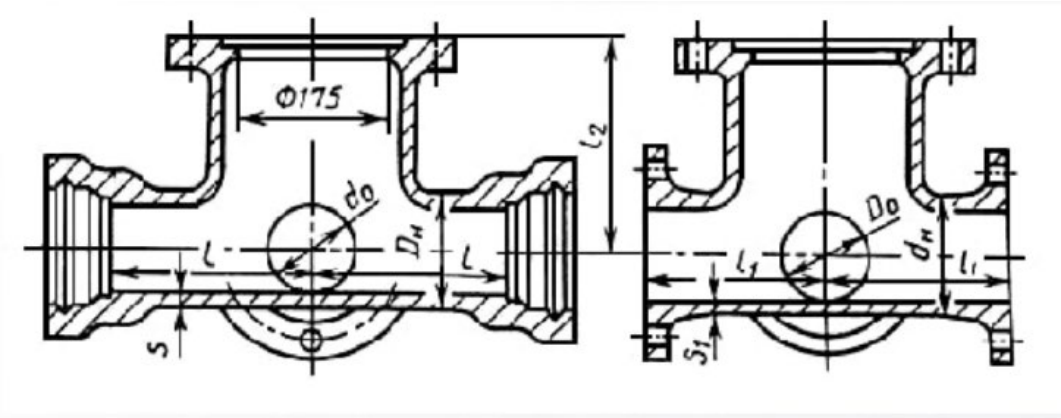

Условный проход		Размеры, мм			Масса кг
Ствола Dy	Отростка dy	L	L_1	L_2	
100	100	200	200	225	50,8
150	100	250	200	250	60,2
	150	250	250	250	68,5
200	100	300	225	275	70,9
	250	300	225	275	62,8
	200	300	300	275	89,6
250	100	300	250	300	85,6
	150	300	275	300	93,3
	200	300	300	300	99,9
	250	300	300	325	115,8
300	100	300	275	325	102,0
	150	300	275	325	109,6
	200	300	300	325	115,9
	250	300	300	325	128,3
	300	300	300	325	134.0

ЧУГУННАЯ ПОЖАРНАЯ ПОДСТАВКА ФЛАНЦЕВАЯ ППФ (ППДФ)

Пожарная подставка фланцевая ППФ (ППДФ) - это фасонное изделие, которое представляет собой проходную пожарную подставку с двумя соосно расположенными отверстиями, выходами. Также она называется подставка ППДФ, поскольку устанавливается в разрыв трубы при помощи двух фланцев.

Пожарная подставка чугунная фланцевая изготавливается согласно ГОСТ 5525-88 из высокопрочного чугуна с шаровидным графитом. Предназначена для монтажа пожарного гидранта на трубопроводе с давлением 1,0 МПа или 1,6 МПа.

Проходные подставки фланцевые ВЧШГ устанавливаются в местах с высокими нагрузками и в условиях изнашивания. Снаружи подставка ППФ имеет черное лаковое покрытие. Если подставка ППФ устанавливается в месте с повышенным воздействием атмосферной коррозии, лучше заказать изделие с наружным цинковым покрытием (это дополнительная опция).

Еще одной дополнительной защитой от коррозии является внутреннее цементно-песчаное покрытие (ЦПП). Это актуально для питьевого водопровода: при контакте с водой ЦПП становится более плотным, обеспечивая стабильные гигиенические и бактерицидные свойства воды. Подставки пожарные фланцевые с диаметром выхода от 350 мм до 600 мм изготавливаются (по умолчанию) с внутренним цементно-песчаным покрытием.

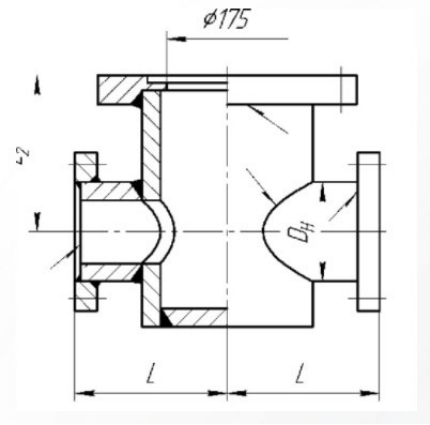

Обозначение	Dy (диаметр прохода)	L, мм	L_1, мм	Масса, кг
Подставка ППФ 50	50	200	225	29
Подставка ППФ 65	65	200	225	30
Подставка ППФ 80	80	200	225	32
Подставка ППФ 100	100	200	225	34
Подставка ППФ 150	150	200	250	42
Подставка ППФ 200	200	200	275	48
Подставка ППФ 250	250	200	300	57
Подставка ППФ 300	300	250	325	72

ЧУГУННАЯ ПОЖАРНАЯ ПОДСТАВКА РАСТРУБНАЯ ППР

Пожарная подставка раструбная ППР представляет собой проходную пожарную подставку с двумя соосно расположенными отверстиями, выходами. Раструбное соединение допускает отклонение от основной оси трубопровода в 1,5-5 градусов без изменения технологических показателей.

Пожарная подставка раструбная ППР используется в качестве основания для установки на трубопроводе пожарного гидранта. В качестве стыкового раструбного соединения используется манжета «Тайтон». Подставка ППР изготавливается только из высокопрочного чугуна (ВЧШГ). Применяется для трубопроводов давления 1,0МПа или 1,6МПа с присоединительными размерами по ГОСТ 5525-88.

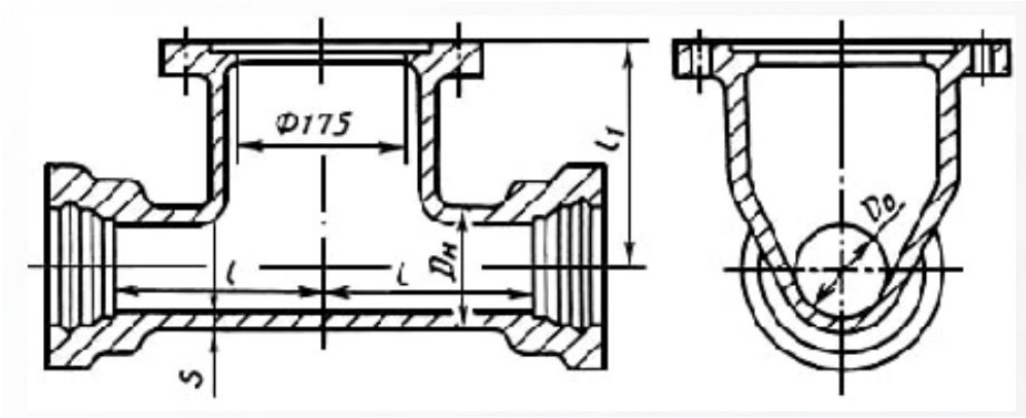

Обозначение	Dy (диаметр прохода)	L, мм	L_1, мм	Масса, кг
Подставка ППР 50	50	200	225	29
Подставка ППР 65	65	200	225	30
Подставка ППР 80	80	200	225	32
Подставка ППР 100	100	200	225	34
Подставка ППР 150	150	200	250	42
Подставка ППР 200	200	200	275	48
Подставка ППР 250	250	200	300	57
Подставка ППР 300	300	250	325	72

ГИДРАНТ ПОЖАРНЫЙ ПОДЗЕМНЫЙ Н-500-3500 ММ

Краткие характеристики:
чугунное литое основание;
стальной корпус с внутренним диаметром 125 мм;
ниппель с латунной резьбой;
высоты гидранта от 0,5 до 3,5 м;
нормативное давление 1,0 МПа.

Гидранты пожарные изготавливаются по ГОСТ 53961-2010 высотой от 500 до 3500 мм. Устанавливаются в водопроводных колодцах вертикально с помощью пожарной подставки по ГОСТ 5525-88, являющейся фасонной частью водопроводной сети. При выборе и монтаже гидранта нужно учитывать следующие параметры:

Ось гидранта должна располагаться не ближе 175мм и не далее 200мм от стенки горловины колодца;
Расстояние от крышки колодца до верхней части пожарного гидранта не должно превышать 400мм и быть меньше 150мм.

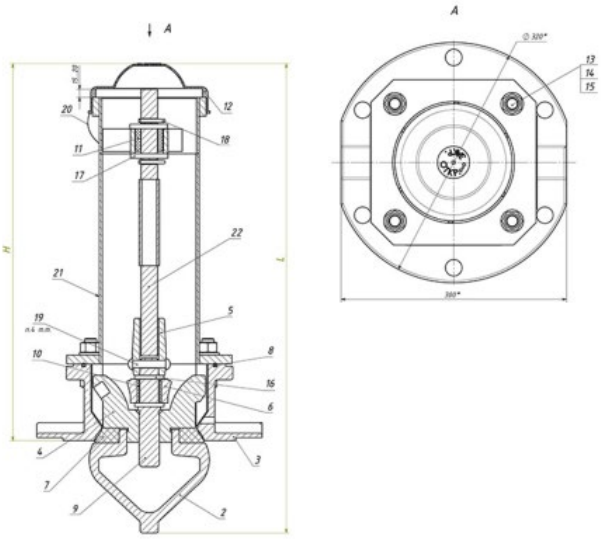

1. Ниппель
2. Отливка чугунная типа «Груша»
3. Основа
4. Отливка чугунная двухлучевая запорная
5. Отливка чугунная соединение штанги
6. Упор
7. Прокладка конусная
8. Кольцо уплотнительное
9. Шпиндель
10. Втулка
11. Втулка
12. Крышка
13. Болт М16-6gх60.58 ГОСТ 7798-70
14. Гайка М16-6Н.5
15. Шайба-гровер ГОСТ 6402-70; Шайба DIN125 (ГОСТ 11371) ISO 7089
16. Шайба М24
17. Шайба М30
18. Шплинт 5х45 ГОСТ 397-79
19. Арматура А240 ГОСТ 5781-82 10х50
20. Трос стальной, оцинкованный 2 мм, DIN 3055, ГОСТ 3066-80, ГОСТ 3069-80
21. Корпус
22. Штанга

Характеристики	Показатель
Высота гидранта Н – 0.50 м- 3.50 м	
dвн корпуса, мм	125
Люфт клапана в опоре по оси при открытом гидранте не более, мм	0,4
Ход клапана, мм	30
Число оборотов штанги до полного открытия клапана, об./мин.	15
Вес изделия,кг	
Высота гидранта Н-0,5 м	36±5
Высота гидранта Н-0,75 м	39±5
Высота гидранта Н-1,0 м	42±5
Высота гидранта Н-1,25 м	45±5
Высота гидранта Н-1,5 м	48±5
Высота гидранта Н-1,75 м	51±5
Высота гидранта Н-2,0 м	53±5
Высота гидранта Н-2,25 м	56±5
Высота гидранта Н-2,5 м	59±5
Высота гидранта Н-2,75 м	61±5
Высота гидранта Н-3,0 м	64±5
Высота гидранта Н-3,25 м	67±5
Высота гидранта Н-3,5 м	70±5

ОРОСИТЕЛИ

ОРОСИТЕЛИ СПРИНКЛЕРНЫЕ

ОРОСИТЕЛЬ СПРИНКЛЕРНЫЙ ВОДЯНОЙ ОБЩЕГО НАЗНАЧЕНИЯ «СВВ» И «СВН»

Оросители спринклерные водяные предназначены для тушения очагов пожара, их локализации водой и водой со смачивателем (водный раствор пенообразователя общего назначения типа ПО-6ТС марки А(Б), концентрация 2%).

По монтажному расположению оросители подразделяются на устанавливаемые вертикально розеткой вверх (тип «СВВ») и устанавливаемые вертикально розеткой вниз (тип «СВН»).

Оросители предназначены для использования в составе систем водяного пожаротушения в любых помещениях, соответствующих климатическому исполнению В и категории размещения 3 по ГОСТ 15150-69.

Эксплуатируются в закрытых помещениях, например в помещениях металлических с теплоизоляцией, каменных, бетонных, деревянных.
Для обеспечения различных условий эксплуатации оросители подвергаются декоративной отделке – полимерному покрытию любого цвета.

Спринклерные оросители предназначены для эксплуатации с нижним температурным пределом окружающей среды:
- в водозаполненной системе – плюс 5°С;
- в воздушной – минус 60°С.

Наименование параметра	Значение параметра для оросителя типа							
	СВВ(Н)-8	СВВ(Н)-К57	СВВ(Н)-10	СВВ(Н)-К80	СВВ(Н)-12	СВВ(Н)-К115	СВВ(Н)-15	СВВ(Н)-К160
Коэффициент производительности, л/(10×с×МПа 0,5)	0,24	0,30	0,35	0,42	0,47	0,60	0,77	0,84
Диапазон рабочего давления, МПа	0,05 – 1,0							
Защищаемая площадь, м2	12							
Габаритные размеры, мм: - «СВН»	59×28		57×28					
- «СВВ»	57×33		57×31				57×39	
Масса, не более, кг	0,07							
Присоединительная резьба	R1/2							
Коэффициент тепловой инерционности оросителя Кти, (метро-секунд)1/2:	с колбой Ø5мм ≥80							
	с колбой Ø3мм <80							
Номинальная температура срабатывания спринклерного оросителя, °С	57/68/79/93/141/182							
Номинальное время срабатывания спринклерного оросителя, с	300/300/330/380/600/600							
Предельно допустимая рабочая температура спринклерного оросителя, °С	38/50/58/70/100/140							
Маркировочный цвет жидкости в стеклянной колбе	оранжевый/красный/желтый/зеленый/голубой/фиолетовый							
К-фактор, GPM/PSI (LPM/bar0,5)	3,1 (45,6)	4,0 (57)	4,6 (66,3)	5,6 (80)	6,1 (89,1)	8,0 (115)	10,1 (146,1)	11,0 (160)

Обозначение и маркировка спринклерных оросителей по ГОСТ Р 51043-2002

Обозначение	Маркировка	Покрытие
СВО0-РВо(д)0,24-R1/2/P57(68,79,93,141,182).В3-«СВВ-8»	СО-В – 0,24 - tºС	
СВО0-РВо(д)0,30-R1/2/P57(68,79,93,141,182).В3-«СВВ-К57»	СО-В – 0,30 - tºС	
СВО0-РВо(д)0,35-R1/2/P57(68,79,93,141,182).В3-«СВВ-10»	СО-В – 0,35 - tºС	
СВО0-РВо(д)0,42-R1/2/P57(68,79,93,141,182).В3-«СВВ-К80»	СО-В – 0,42 - tºС	
СВО0-РВо(д)0,47-R1/2/P57(68,79,93,141,182).В3-«СВВ-12»	СО-В – 0,47 - tºС	о - без покрытия
СВО0-РВо(д)0,60-R1/2/P57(68,79,93,141,182).В3-«СВВ-К115»	СО-В – 0,60 - tºС	д – декоративное
СВО0-РВо(д)0,77-R1/2/P57(68,79,93,141,182).В3-«СВВ-15»	СО-В – 0,77 - tºС	полиэфирное
СВО0-РВо(д)0,84-R1/2/P57(68,79,93,141,182).В3-«СВВ-К160»	СО-В – 0,84 - tºС	(полиэстеровое)
СВО0-РНо(д)0,24-R1/2/P57(68,79,93,141,182).В3-«СВН-8»	СО-Н – 0,24 - tºС	
СВО0-РНо(д)0,30-R1/2/P57(68,79,93,141,182).В3-«СВН-К57»	СО-Н – 0,30 - tºС	
СВО0-РНо(д)0,35-R1/2/P57(68,79,93,141,182).В3-«СВН-10»	СО-Н – 0,35 - tºС	
СВО0-РНо(д)0,42-R1/2/P57(68,79,93,141,182).В3-«СВН-К80»	СО-Н – 0,42 - tºС	
СВО0-РНо(д)0,47-R1/2/P57(68,79,93,141,182).В3-«СВН-12»	СО-Н – 0,47 - tºС	
СВО0-РНо(д)0,60-R1/2/P57(68,79,93,141,182).В3-«СВН-К115»	СО-Н – 0,60 - tºС	
СВО0-РНо(д)0,77-R1/2/P57(68,79,93,141,182).В3-«СВН-15»	СО-Н – 0,77 - tºС	
СВО0-РНо(д)0,84-R1/2/P57(68,79,93,141,182).В3-«СВН-К160»	СО-Н – 0,84 - tºС	

КИП

МАНОМЕТРЫ

МАНОМЕТРЫ СТАНДАРТНОГО ИСПОЛНЕНИЯ

ТИП ТМ (ТВ, ТМВ), СЕРИЯ 10

Манометр стандартный используется для измерения избыточного, вакуумметрического или мановакуумметрического давления неагрессивных к медным сплавам жидких и газообразных, не вязких и не кристаллизующихся сред.
Рабочая температура измеряемой среды - до 150 °С.
Корпус - сталь, механизм — латунный сплав. Принцип действия манометров приборов основан на зависимости деформации чувствительного элемента от измеряемого давления. В качестве чувствительного элемента используется трубка Бурдона. Под воздействием измеряемого давления свободный конец трубки перемещается с помощью специального механизма и вращает стрелку манометра.

По типу исполнения манометры производятся с радиальным, осевым или эксцентрическим расположением штуцера. Приборы поставляются без фланца, но в зависимости от конструкции панели, могут комплектоваться передним / задним фланцем (фланцевый манометр) с целью его последующей установки.

Область применения: все отрасли промышленности, включая теплоснабжение, водоснабжение, вентиляцию и машиностроение.

Диаметр корпуса, мм
40, 50, 63, 100, 150

Класс точности
Ø100, 150, 160 1,5
Ø40, 50, 63 2,5

Диапазон показаний давлений, МПа

ТМ
Ø40, 50 0…0,1 / 0,16 / 0,25 / 0,4 / 0,6 / 1 / 1,6 / 2,5 / 4 / 6 / 10 / 16 / 25 / 40

Ø63, 0…0,1 / 0,16 / 0,25 / 0,4 / 0,6 / 1 / 1,6 / 2,5 / 4 / 6 / 10 / 16 / 25 / 40 / 60
Ø100, 150, 160 0…0,06** / 0,1 / 0,16 / 0,25 / 0,4 / 0,6 / 1 / 1,6 / 2,5 / 4 / 6 / 10 / 16 / 25 / 40 / 60 / 100**

ТВ
Ø40, 63, 100, 150, 160 −0,1…0

ТМВ
Ø40, 63 −0,1…0,15 / 0,3 / 0,5 / 0,9 / 1,5 / 2,4
Ø100, 150, 160 −0,1…0,06 / 0,15 / 0,3 / 0,5 / 0,9 / 1,5 / 2,4

Диапазон рабочих температур, °С
Окружающая среда: −60…+60
Измеряемая среда: −50…+150

Корпус
IP40, сталь 10, цвет черный

Кольцо
Сталь 10, цвет черный

Чувствительный элемент
Медный сплав
(100 МПа — сталь 38ХМ)

Трибко-секторный механизм
Медный сплав

Циферблат
Алюминий, шкала черная на белом фоне

Стекло
Минеральное

Штуцер
Медный сплав
(100 МПа — сталь 30 с никелевым покрытием)

Присоединение
Радиальное — все Ø
Осевое — Ø40, 50, 63, 100
Эксцентрическое — Ø150, 160

СЧЕТЧИКИ ВОДЫ

КВАРТИРНЫЕ СЧЕТЧИКИ ВОДЫ ВСХ ВСХД ВСГ ВСГД ВСТ ДУ 15-20

ВАРИАНТЫ ИСПОЛНЕНИЯ

ВСХ, ВСГ- счетчики для учета холодной и горячей воды с возможностью установки радионакладки AT-WMBUS-08;
ВСХд, ВСГд- счетчики воды с импульсным выходом(геркон), с возможностью дистанционной передачи информации;
ВСТ - счетчик горячей воды с импульсным выходом(геркон), с возможностью дистанционной передачи информации, входит в состав теплосчетчика СТ-10

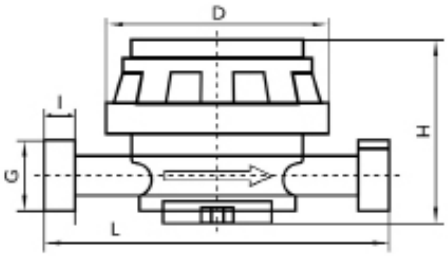

Наименование основных технических характеристик		ВСХ-15-02; ВСХд-15-02;	ВСХ-20-02; ВСХд-20-02;
		ВСГ-15-02; ВСГд-15-02;	ВСГ-20-02; ВСГд-20-02;
		ВСТ-15	ВСТ-20
Номинальный диаметр	DN	15	20
Номинальный расход, Qn	м³/ч	1,5	2,5
Максимальный расход, Qmax	м³/ч	3	5
Переходный расход, Qt Класс А/В	м³/ч	0,15 / 0,12	0,25 / 0,2
Минимальный расход, Qmin Класс А/В	м³/ч	0,06 / 0,03	0,1 / 0,05
Порог чувствительности	м³/ч	0,01	0,02
Наибольшее значение роликого указателя счетчного механизма	м³	99999	99999
		-99999,999	
Потеря давления при Qmax, не более	МПа	0,1	0,1
Цена импульса для ВСГд, ВСХд	л/имп	1	1
Пределы допустимой относительной погрешности:			
- Qt до Qmax	%	± 2	± 2
- Qmin до Qt	%	± 5	± 5
Масса, не более	кг	0,6	0,6
Гарантийный срок	месяц	24	
Средний срок службы, не менее	лет	12	
Межповерочный интервал	лет	6	

КОМБИНИРОВАННЫЕ СЧЕТЧИКИ ВОДЫ ВСХНК ВСХНКД

Комбинированные счетчики воды ВСХНК и ВСХКНд предназначены для коммерческого и технологического измерения расхода холодной воды в трубопроводах систем холодного водоснабжения. Применяются на промышленных объектах, объектах ЖКХ и в составе автоматизированных систем контроля и учета холодной воды. Комбинированные счетчики разработаны специально для объектов с широким диапазоном расхода воды, непостоянным уровнем расхода, варьирующимся в течение суток, сезонов или условий технологического процесса, объектов кратковременного учета большого расхода, где при нормальной ситуации протекает небольшое количество воды.

Широко применяются на объектах социального назначения - в учебных заведениях, детских садах, а также в офисных зданиях, бизнес-центрах и жилых многоквартирных домах.

ОСОБЕННОСТИ

Два счетчика с различными характеристиками совмещены в одном приборе
Измерение широкого диапазона расхода, непостоянного уровня расхода воды
Счетчики монтируются на трубопроводе исключительно в горизонтальном положении
Счетчики ВСХНКд имеют герконовый датчик, для дистанционного съёма показаний прибора. Имеется возможность объединения группы приборов в локальную информационную сеть
Предназначены для трубопроводов диаметром 50; 80; 100; 150 мм с расходом воды от 50 до 400 м3/час
Исполнение IP54

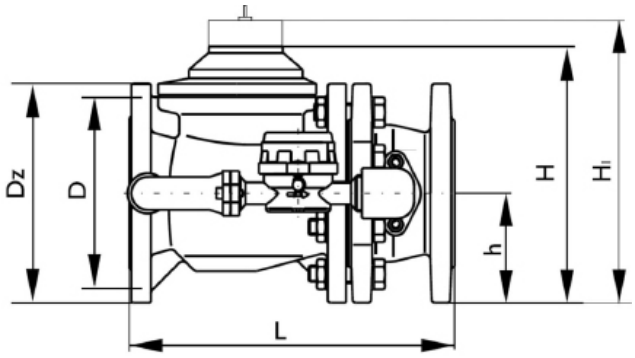

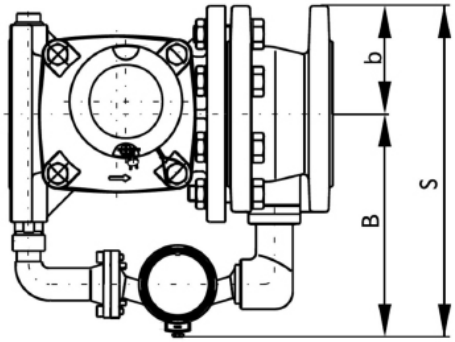

Габаритные размеры, мм, не более					
DN	50/20	65/20	80/20	100/20	150/40
Dz	165	180	195	215	280
D	125	145	160	180	240
L	270	300	300	360	500
H	180	190	212	222	350
HI	190	200	222	232	360
h	72	83	95	105	135
B	185	196	200	215	295
b	95	104	110	125	150
S	280	300	310	340	445

Диаметр условного прохода, DN		50/20	65/20	80/20	100/20	150/40
Номинальный расход, Qn	м³/ч					
Максимальный расход, Qmax	м³/ч					
Переходный расход, Qt	м³/ч					
Минимальный расход, Qmin	м³/ч					
Порог чувствительности	м³/ч	999 999 x 10				999 999 x 10
Наибольшее значение роликого указателя счетного механизма	м³	999 999				999 999
		12	28	33	44	118
Цена импульса для ВСХНКд	л/имп	100/1	100/1	100/1	100/1	1000/100
Пределы допускаемой относительной погрешности:						
- от Qt до Qmax	%	± 2				
- от Qmin до Qt	%	± 5				
Масса ВСХНК / ВСХНКд	кг	17,6/18,7	21,1/22,2	25,1/26,2	30,1/31,2	74,6/76,9
Степень защиты	IP	IP54				
Средний срок службы, не менее	лет	12				
Межповерочный интервал	лет	6				

Турбинные счетчики применяются для коммерческого учета расхода горячей и холодной воды в жилых многоквартирных домах и промышленных зданиях с относительно высоким водопотреблением: от 15 до 500 м3 в сутки.

Для эффективной работы счетчика с такими объемами воды крыльчатка в проточной части приборов этого типа заменена вращающейся на горизонтальной оси «турбинкой», расположенной вертикально к водяному потоку. Такая конструкция обеспечивает заявленные технические и метрологические характеристики турбинного расходомера.

Счетчики турбинные сухоходные с диаметрами условного прохода 40, 50, 65, 80, 100, 125, 150, 200, 250 мм изготовлены по ТУ 4213-201-18151455-2002 и измерения объем сетевой воды по СНиП 2.04.07-86 и питьевой воды по ГОСТ 51232-98, протекающей в обратных или подающих трубопроводах закрытых и открытых систем теплоснабжения, системах холодного водоснабжения от +5 до +50 °С и горячего водоснабжения от +5 до +150 °С при давлении до 1.6 МПа (16 кгс/см2).

ВАРИАНТЫ ИСПОЛНЕНИЯ

ВСХН, ВСГН- счетчики для учета холодной и горячей воды с возможностью установки радионакладки AT-WMBUS-08;
ВСХНд- счетчики воды с импульсным выходом(геркон), с возможностью дистанционной передачи информации;
ВСТН- счетчик горячей воды с импульсным выходом(геркон), с возможностью дистанционной передачи информации, входит в состав теплосчетчика СТ-10.

Наименование основных технических характеристик	Норма для счетчиков с DN								
	40	50	65	80	100	125	150	200	250
Расход воды, м3/ч, для счетчиков:	+ 5..... + 50								
Холодной воды ВСХН ВСХНд в диапазоне t 0С									
- наименьший Qmin Класс В	0,45	0,45	0,45	0,5	0,6	1,5	1,8	4	10
- переходный Qt Класс В	0,9	0,9	1	0,8	1,8	2	4	6	16
- номинальный Qn Класс В	30	50	60	120	230	250	400	750	1100
- наибольший Qmax Класс В	60	90	120	200	300	350	600	100	1600
- порог чувствительности, м3/ч, не более	0,15	0,15	0,2	0,25	0,25	0,5	1	1,5	3
Горячей воды ВСТН ВСГН в диапазоне t 0С	+ 5..... + 150								
- наименьший Qmin Класс В	0,7	0,7	1	1,6	2,4	4	6	10	20
- переходный Qt Класс В	1,5	1,6	2	3,2	4,8	8	12	20	40
- номинальный Qn Класс В	15	15	25	45	70	100	150	250	500
- наибольший Qmax Класс В	30	30	60	90	140	200	300	500	1000
- порог чувствительности, м3/ч, не более	0,25	0,25	0,3	0,35	0,6	1,1	2	4	8
Расход воды при потере давления 0,1 кгс/см2 (0,01 МПа)	26	38	40	100	128	170	310	550	800
Цена одного импульса, л/имп для ВСТН ВСХНд (по заказу)	100						1000		
Наибольшее значение роликового указателя счетного механизма, м3	999999						999999x10		
Присоединение к трубопроводу	фланцевое								
Масса, кг, не более	7,9	9,9	10,6	13,3	15,6	18,1	40,1	51,1	75,1
Межповерочный интервал	для холодной 6 лет / для горячей 4года								

Габаритные размеры, мм, не более									
DN	Dz	D	L	h	H*	H1*	H2*	n отв	d отв
40	150	110	200	65	177	277	186	4	18
50	165	125	200	72	187	287	193	4	18
65	185	145	200	83	197	297	205	4	18
80	200	160	225	95	219	339	224	8	18
100	220	180	250	105	229	349	234	8	18
125	250	210	250	120	257	477	250	8	18
150	285	245	300	135	357	582	354	8	22
200	340	300	350	160	382	607	380	12	22
250	400	360	450	193	427	652	427	12	26

СЧЕТЧИКИ ВОДЫ ВКМ (ДУ 25, 32)

Счетчик крыльчатый мокроходный одноструйный холодной воды

Применение

Предназначен для установки в частных коттеджах, небольших многоквартирных домах и предприятиях с среднем расходом воды;
Может быть установлен в помещениях с повышенной влажностью, а также затапливаемых колодцах;
Предназначен для измерения объема потребленной сетевой и питьевой воды с максимальной температурой 40° С и давлением до 1,6 МПа;
Декаст ВКМ ДГ и МИД может быть интегрирован в автоматизированную систему сбора данных(АСКУЭ).

Достоинства

Счетчики воды предназначены для установки в затапливаемые колодцы и в помещения с повышенной влажностью;
Мокроходный счетчик воды не имеет разделения на «сухую» и «мокрую» часть, прямая передача вращения крыльчатки в счетный механизм без использования магнитной муфты обеспечивает высокую чувствительность счетчика, особенно в области малых расходов;
Счетный механизм заполнен техническим глицерином, что позволяет индикаторному табло всегда оставаться чистым для комфортного снятия показаний;
Латунный корпус;
Возможность интеграции счетчика в автоматизированную систему сбора данных (АСКУЭ) в комплектации счетчика воды импульсным выходом (ДГ) и МИД;
Счетчик воды герметичен и выдерживает максимальное рабочее давление до 1.6МПа;
Высокая точность снятия показаний, близка к метрологическому классу С;
Не требует прокладки электрических сетей – счетчик независим от источников питания;
Счетный механизм закрыт толстым поликарбонатным стеклом;
Бесшумная работа счетчика воды;
МЕЖПОВЕРОЧНЫЙ ИНТЕРВАЛ 6 ЛЕТ.

Наименование параметра	Норма для счетчиков диаметром условного прохода, ДУ, мм			
	25		32	
Метрологический класс	А	И	А	В
Расход воды, м3/час:				
• минимальный расход воды qmin	0,14	0,07	0,24	0,12
• переходный расход воды qt	0,35	0,28	0,60	0,48
• номинальный (рабочий) расход воды qn	3,6		6,0	
• максимальный расход воды qmax	7,0		12,0	
Порог чувствительности, м3/ч, не более	0,030		0,048	
Диапазон температуры воды °С				
• холодной	от +5 до +40			
Максимальное давление воды, МПа	1,6			
Минимальная цена деления, м3	0,0001			
Наибольшее значение роликового указателя, м3	99999			
Монтажная длина L, мм	160			

ТЕРМОМЕТРЫ

ТЕРМОМЕТРЫ ОБЩЕТЕХНИЧЕСКИЕ (ОСЕВОЕ ПРИСОЕДИНЕНИЕ)

Тип БТ, серия 211. Термометр биметаллический (осевое присоединение) в комплекте с защитной латунной* погружной гильзой. Прибор предназначен для измерения температуры жидкостей, пара и газов в отопительных и санитарных установках, в системах кондиционирования и вентиляции. Принцип действия прибора основан на зависимости деформации чувствительного элемента от измеряемой температуры. В качестве чувствительного элемента используется биметаллическая пружина. Она изготавливается из двух прочно соединенных металлических пластин, имеющих различные температурные коэффициенты линейного расширения. При изменении температуры пружина изгибается и вращает стрелку термометра. Один её конец закреплен внутри штока, а к другому присоединяется ось стрелки. Корпус прибора изготавливается из коррозионностойкой стали, шток — из нержавеющей стали.

Область применения: системы кондиционирования, теплоснабжения, водоснабжения.

Диаметр корпуса, мм
63, 80, 100, 150

Класс точности
Ø80, 100, 150 1,0** / 1,5
Ø63 2,5
** — опция

Диапазон показаний температур, °С

−40…+60 0…+60 0…+100
0…+120
0…+160
0…+200
0…+250
0…+350
0…+450
Диапазон рабочих температур, °C
Окружающая среда: −10…+60

Длина погружной части, мм
Возможно изготовление погружной части длиной до 1000 мм (с шагом 50 мм)

Ø63	46*** / 64*** / 100 / 150 / 200 / 250 / 300
Ø80	46*** / 64 / 100 / 150 / 200 / 250 / 300
Ø100	46*** / 64 / 100 / 150 / 200 / 250 / 300
Ø150	64 / 100 / 150 / 200 / 250 / 300

*** — кроме t°= 0... +450 °C

Чувствительный элемент
Биметаллическая спираль

Шток
Нержавеющая сталь 08Х18Н10

Корпус
IP43, коррозионностойкая сталь 12Х15Г9НД

Кольцо
Коррозионностойкая сталь 12Х15Г9НД,
Ø80, 100, 150 — байонетное
Ø63 — запрессованное

Циферблат
Алюминий, шкала черная на белом фоне

Стекло
Минеральное

Резьба присоединения (на гильзе)
G½ или M20×1,5

Рабочее давление (на гильзе), МПа
10 (латунная гильза с погружной частью длиной до 100 мм)
2,5 (латунная гильза с погружной частью длиной более 100 мм)
25 (гильза из нержавеющей стали 08Х18Н10)

Регулировка
На штоке (для Ø63) или на корпусе с тыльной стороны

Межповерочный интервал
3 года

ТЕРМОМЕТРЫ ОБЩЕТЕХНИЧЕСКИЕ (РАДИАЛЬНОЕ ПРИСОЕДИНЕНИЕ)

Тип БТ, серия 211. Радиальное присоединение в комплекте с защитной латунной* гильзой. Термометр радиальный биметаллический предназначен для измерения температуры жидкостей, пара и газов в отопительных и санитарных установках, в системах кондиционирования и вентиляции. Принцип действия прибора основан на зависимости деформации чувствительного элемента от измеряемого значения, °C. В качестве чувствительного элемента используется биметаллическая пружина. Она изготавливается из двух прочно соединенных металлических пластин, имеющих различные температурные коэффициенты линейного расширения. При изменении температуры пружина изгибается и вращает стрелку термометра. Один конец пружины закреплен внутри штока, а к другому присоединяется ось стрелки. Корпус прибора изготавливается из коррозионностойкой стали, шток — из нержавеющей стали.

Область применения: системы кондиционирования, теплоснабжения, водоснабжения.

Диапазон показаний температур, °C
−40…+60*** −30…+70**** 0…+60
0…+100 0…+120 0…+160
0…+200 0…+250 0…+300
0…+350 0…+450
*** — только для Ø63
**** — только для Ø100

Диапазон рабочих температур, °C
Окружающая среда: −10…+60

Длина погружной части, мм
Возможно изготовление погружной части длиной до 1000 мм (с шагом 50 мм)

46 (кроме t°=0…+60 / 300 / 350 / 450 °C)
64 (кроме t°=0…+60 / 450 °C)
100, 150 (для Ø63 только до 250 °C)

Чувствительный элемент
Биметаллическая спираль

Шток
Нержавеющая сталь 08Х18Н10

Корпус
IP43, коррозионностойкая сталь 12Х15Г9НД

Кольцо
Коррозионностойкая сталь 12Х15Г9НД, байонетное
ндуется использовать термометр биметаллический с гильзой из нержавеющей стали.

Диаметр корпуса, мм
63, 100

Класс точности
Ø100 1,0** / 1,5
Ø63 2,5
** — опция

Диапазон показаний температур, °C
−40…+60*** −30…+70**** 0…+60
0…+100 0…+120 0…+160
0…+200 0…+250 0…+300
0…+350 0…+450
*** — только для Ø63
**** — только для Ø100

Диапазон рабочих температур, °C
Окружающая среда: −10…+60

Длина погружной части, мм
Возможно изготовление погружной части длиной до 1000 мм (с шагом 50 мм)

46 (кроме t°=0…+60 / 300 / 350 / 450 °C)
64 (кроме t°=0…+60 / 450 °C)
100, 150 (для Ø63 только до 250 °C)

Чувствительный элемент
Биметаллическая спираль

Шток
Нержавеющая сталь 08Х18Н10

Корпус
IP43, коррозионностойкая сталь 12Х15Г9НД

Кольцо
Коррозионностойкая сталь 12Х15Г9НД, байонетное

Циферблат
Алюминий, шкала черная на белом фоне

Стекло
Минеральное

Резьба присоединения (на гильзе)
G½ или M20×1,5

Рабочее давление (на гильзе), МПа
10 (латунная гильза с погружной частью длиной до 100 мм)
2,5 (латунная гильза с погружной частью длиной более 100 мм)
25 (гильза из нержавеющей стали 08Х18Н10)

Регулировка
На штоке

Межповерочный интервал
3 года